WINKY projektiranje in inženiring

Miklošičeva cesta 13, 1000 Ljubljana
telefon: +386 1 777-2000
e-pošta: info@winky.si
splet: www.winky.si

| | | |
|---|---|---|
| Številka in vrsta načrta: | **3.** | **Načrt s področja elektrotehnike** |
| Naziv gradnje: | | **REKONSTRUKCIJA IN DOZIDAVA ZDRAVSTVENEGA DOMA KOČEVJE Roška cesta 18, 1330 Kočevje** |
| Vrsta dokumentacije | | **PID – Projektna dokumentacija izvedenih del** |
| Številka načrta: | | **WIN-15-022-11** |
| Kraj in datum izdelave načrta: | | **Ljubljana, avgust 2019** |



WINKY d.o.o. se pridružuje pravice iz tehniške dokumentacije. Poslovni partner jo lahko uporabi samo v namene, ki so dogovorjeni med partnerji in je ne sme odstopiti tretji osebi, niti podatke publicirati ali koristiti v druge namene.

## 3.1 NASLOVNA STRAN NAČRTA

| | | |
|---|---|---|
| Številka in vrsta načrta: | **3.** | **Načrt s področja elektrotehnike** |
| Investitor: | | **OBČINA KOČEVJE**<br>**Ljubljanska cesta 26, 1330 KOČEVJE** |
| Naziv gradnje:: | | **REKONSTRUKCIJA IN DOZIDAVA**<br>**ZDRAVSTVENEGA DOMA KOČEVJE**<br>**Roška cesta 18, 1330 Kočevje** |
| Vrsta dokumentacije | | **PID – Projektna dokumentacija izvedenih del** |
| Vrta gradnje: | | **Novogradnja in rekonstrukcija** |
| PROJEKTANT:<br>Odgovorna oseba projektanta | | **WINKY d.o.o.**<br>**Miklošičeva cesta 13, 1000 Ljubljana**<br>**Boštjan VINDŠNURER, u.d.i.e.** |
| Podpis in žig odgovorne osebe: | | |
| POOBLAŠČENI INŽENIR: | | **Boštjan VINDŠNURER, univ.dipl.inž.el., IZS E-0713** |
| Podpis in osebni žig pooblaščenega inženirja: | | |
| Številka načrta: | | **WIN-15-022-11** |
| Kraj in datum izdelave načrta: | | **Ljubljana, avgust 2019** |
| Številka izvoda mape: | | **1 2 3 4 5 6 7 8 9 10 A** |
| VODJA PROJEKTA: | | **Robert Mašera, u.d.i.a. A-1137** |
| Podpis in osebni žig vodja projekta: | | |

**Drugi sodelavci:**

Sejad Bajrić, d.i.e., IZS E-1949

## 3.2 KAZALO VSEBINE NAČRTA

**s področja elektrotehnike št. WIN-15-022-11**


| | | | |
|---|---|---|---|
| **3.1** | | **Naslovna stran** | |
| **3.2** | | **Kazalo vsebine načrta** | |
| 3.3 | | Izjava odgovornega projektanta načrta | |
| **3.4.** | | **Tehnično poročilo** | |
| | 1. | Tehnični opis | |
| | 2. | Projektantski popis s predizmerami | |

**3.5. Tehnični prikazi**

GIP1.0 Načelna shema glavnega izenačenja potenciala v objektu
PI1.0 Načelna shema dodatnega izenačitvenega potenciala
E1.1 Blok shema napajanja objekta

URG=P+GND Glavni stikalni blok mreža/DEA
URG =P+GNU Glavni stikalni blok UPS
URG =P+SB1 Stikalni blok urgenca
URG =P+SB2 Stikalni blok urgenca/bivalni del
URG =S+SBST Stikalni blok strojnice
ZD =P+GN1 Glavni stikalni blok za ZDK
ZD =P+SB3 Stikalni blok patronaža
ZD =P+SBZR Stikalni blok zunanja razsvetljava
ZD =P+SBZD Stikalni blok ZD

IKS1.0 Blok shema IKS-urgenca
CAT1.0 Blok shema CATV razvoda – urgenca
CAT2.0 Blok shema CATV razvoda – patronaža in ZD
KP1.0 Blok shema KONTROLE PRISTOPA – urgenca
SOS1.0 Blok shema SOS-a
EU1.0 Blok shema električnih ur-urgenca in ZD
DO1.0 Blok shema domofonskega sistema – urgenca
DO2.0 Blok shema domofonskega sistema – ZD Kočevje
VL1.0 Blok shema protivlomnega varovanja-urgenca, patronaža, Metadonska
VID1.0 Blok shema VIDEO – urgenca
OZ1.0 Blok shema OZVOČENJA – splošno ozvočenje
S1.0 SITUACIJA – prikaz obstoječe in novo predvidene kabel.kanal.
T1.0 Tloris PRITLIČJA – razsvetljava
T2.0 Tloris PRITLIČJA – močnostne inštalacije
T3.0 Tloris PRITLIČJA – signalnokomunikacijske inštalacije
T4.0 Tloris STREHE (strojnice) – razsvetljava
T5.0 Tloris STREHE (strojnica) – močnostne inštalacije
T6.0 Tloris STREHE (strojnica) – signalnokomunikacijske inštalacije
T7.0 -
T8.0 Tloris TEMELJEV (URGENCA)- temeljno ozemljilo
T9.0 Tloris STREHE (URGENCA) in (NADS. JUŽNO. ZDK) – strelovod
T10.0 Tloris TEMELJEV JUŽNA STRAN ZDK– temeljno ozemljilo, strelovod

WINKY projektiranje in inženiring

Miklošičeva cesta 13, 1000 Ljubljana
telefon: +386 1 777-2000
e-pošta: info@winky.si
splet: www.winky.si

## 3.4 TEHNIČNO POROČILO

| | | |
|---|---|---|
| Številka in vrsta načrta: | **3.** | **Načrt s področja elektrotehnike** |
| Naziv gradnje: | | **REKONSTRUKCIJA IN DOZIDAVA ZDRAVSTVENEGA DOMA KOČEVJE Roška cesta 18, 1330 Kočevje** |
| Vrsta dokumentacije | | **PID – Projektna dokumentacija izvedenih del** |
| Številka načrta: | | **WIN-15-022-11** |
| Kraj in datum izdelave načrta: | | **Ljubljana, avgust 2019** |

WINKY d.o.o. se pridružuje pravice iz tehniške dokumentacije. Poslovni partner jo lahko uporabi samo v namene, ki so dogovorjeni med partnerji in je ne sme odstopiti tretji osebi, niti podatke publicirati ali koristiti v druge namene.

# TEHNIČNO POROČILO

## VSEBINA

**1. TEHNIČNI OPIS ..... 2**

1.1 SPLOŠNO ..... 2
1.2 OPIS SPREMEMB ..... 3
1.3 ELEKTROENERGETSKA BILANCA ..... 4
1.4 DIMENZIONIRANJE NAPAJALNEGA KABLA IN POTEK TRASE ..... 6
1.5 OPIS INŠTALACIJE ..... 8
1.6 SPLOŠNA IN TEHNOLOŠKA MOČ ..... 10
1.7 RAZDELITEV PROSTOROV GLEDE NA NAMEN MEDICINSKE UPORABE ..... 10
1.8 VARNOSTNO NAPAJANJE OBJEKTA – DEA (DIESEL ELEKTRIČNI AGREGAT) ..... 10
1.9 NEPREKINJENO NAPAJANJE (UPS) ..... 11
1.10 OZEMLJITVENI SISTEM IN IZENAČITVE POTENCIALA ..... 11
1.11 PRENAPETOSTNA ZAŠČITA ..... 12
1.12 UKREPI ZA ZAGOTAVLJANJE EMC ZDRUŽLJIVOSTI ..... 12
1.13 ZAŠČITA PRED ELEKTRIČNIM UDAROM ..... 13
1.14 DIMENZIONIRANJE ..... 14
1.15 SPLOŠNA RAZSVETLJAVA ..... 17
1.16 VARNOSTNA RAZSVETLJAVA – ZASILNA ..... 18
1.17 OZEMLJITEV IN STRELOVODNA INŠTALACIJA ..... 19
1.18 STRUKTURIRANI SISTEM OŽIČENJA IKS ..... 30
1.19 SISTEM TEHNIČNEGA VAROVANJA ..... 30

# 1. TEHNIČNI OPIS

## 1.1 *Splošno*

Investitor Občina Kočevje Ljubljanska cesta 26, 1330 KOČEVJE je izvedel rekonstrukcijo in dozidavo ZDRAVSTVENEGA DOMA Kočevje , Roška cesta 18, 1330 Kočevje

Predmet načrta so električne inštalacije in električna oprema za omenjeni objekt.
V projektu je obdelano sledeče:

- močnostni NN razvod v objektu,
- elektroinštalacije za strojne naprave (prezračevanje, klimatizacija, ogrevanje, hladilna centrala, toplotna postaja, črpališče)-močnostni del,
- zaščitna ozemljitev,
- izenačitev potenciala,
- prenapetostna zaščita,
- strelovodna inštalacija,
- splošna razsvetljava,
- varnostna razsvetljava
- varnostna razsvetljava – zasilna,
- zunanja razsvetljava na parkirišču,
- IKS sistem-strukturiran sistem ožičenja (telefonija, računalniške mreže ),
- ambulantni pozivni sistem,
- sistem ur voden preko centralne ure,
- inštalacija za domofon ali videofon,
- sistem kontrole pristopa,
- inštalacije za video nadzor,
- zunanji porabniki v okviru zunanje ureditve z lokalno zunanjo razsvetljavo,

Pri izdelavi projekta so upoštevane zahteve investitorja in sicer:

- Električna moč tehnološke opreme,
- Projektna naloga ELEKTRIČNE NAPELJAVE, NAPRAVE IN OPREMA Ver.1, januar 2016
- Projektni pogoji št. 1038765 ELEKTRO LJUBLJANA d.d.

Upoštevane študije, elaborati in projekti:

- Študija požarne varnosti, Številka elaborata: 093/15-PV
  Projektant: Inštitut za varnost Lozej d.o.o. Ajdovščina Goriška cesta 62, 5270 Ajdovščina

Načrt je izdelan v skladu s Tehnično smernico za nizkonapetostne električne inštalacije TSG-N-003:2013 določene na podlagi 7. člena Pravilnika o zahtevah za nizkonapetostne električne inštalacije.
Načrt je izdelan v skladu s Tehnično smernico –zaščita pred delovanjem strele TSG-N-003:2013 določene na podlagi 5. člena Pravilnika o zaščiti stavb pred delovanjem strele.

Načrt je izdelan v skladu s Prostorsko Tehnično smernico TSG – 12640 – 001:2008
Določena na podlagi prvega odstavka 11. člena Zakona o graditvi objektov (Uradni list RS, št.102/04 ZGO-1- uradno prečiščeno besedilo in 14/05 – popravek) in Pravilnika o pripravi in sprejemu tehničnih smernic na področju zdravstvene in zdraviliške dejavnosti (Uradni list RS št. 122/04) izdaja prostorsko tehnično smernico

## 1.2 *Opis sprememb*

Med PGD/PZI dokumentacijo ter izvedenimi deli je v času gradnje prišlo do naslednjih sprememb:

- spremenjeni so tipi svetil splošne in varnostne razsvetljave (št. risbe T1.0),
- spremenjen je sistem napajanja varnostne razsvetljave iz centralnega napajanja z lokalnim napajanjem v sami svetilki (št. risbe T1.0),
- izvedena so dodatna zunanja kabelska kanalizacija in svetila (št. risbe S1.0),
- glavni inštalacijski odklopniki in tipi el. omar so se zamenjali glede na projektirano (št. risbe =P+GND),
- ni izveden centralno nadzorni sistem (št. risbe T2),
- zamenjal se je tip diesel električnega agregat (DEA), ter krmilna avtomatika (št. risbe =P+GND),
- dodane so izvedene vtičnice v betonskem zidu za polnjenje avtomobilov (št. risbe T2.0),
- spremenilo se je število enot za kontrolo pristopa (št. risbe T3.0),

Ostalih bistvenih sprememb (odstopanj od PGD/PZI projektne dokumentacije) po izjavi izvajalca elektro del ni bilo in niso evidentirane.

Poročilo je narejeno kot povzetek PZI tehničnega opisa in podatkov dobljenih s strani izvajalca.

## 1.3 *Elektroenergetska bilanca*

ZDRAVSTVENI DOM KOČEVJE - rekonstrukcija in dozidava, se je priključila na novo transformatorsko postajo, katera ja odmaknjena cca. 60m od objekt. Ob izpadu elektroenergetskega omrežja je za varnostno napajanje predviden DEA 180kVA. Za porabnike, kateri ne smejo ostati brez električne energije je predvideno brezprekinitveno napajanje UPS 10kW.

**Celoten NN razvod v objektu je prikazan na blok shemi razvoda E1.0**

Elektroenergetska bilanca mrežnih porabnikov

- inštalirana moč Pi = 240 kW
- fakt.prekr.in obr. fo.fi = 0,8
- konična moč Pk = 155 kW
- tok zaščitnega elementa (v E-PMO) Iv = 3x225A
- napetost Un = 400/230 V, 50Hz,

Seznam stikalnih blokov s tehničnimi podatki napajanja

| nadstropje | el. omara | napaja | števci | moč kW | napajana iz |
|---|---|---|---|---|---|
| PRITLIČJE | =NN+GN1 | Glavna omara mreža | | 153 | TP 400kVA |
| PRITLIČJE | RGU | Obstoječi stikalni blok | | 63 | =NN+GN1 |
| PRITLIČJE | =P+SB3 | patronaža | | 15 | RGU |
| PRITLIČJE | =P+SBZR | Zunanja razsvetljava | | 5 | RGU |
| | | | | | |
| PRITLIČJE | =P+GND | Glavna omara DEA | | 90 | =NN+GN1 |
| PRITLIČJE | =P+SB1 | Urgenca | | 15 | =NN+GND |
| PRITLIČJE | =P+SB2 | Urgenca-bivalni del | | 10 | =NN+GND |
| PRITLIČJE | =P+OGR | Ogre. uvozne rampe | | 30 | =NN+GND |
| PRITLIČJE | =P+GNU | Glavna omara UPS | | 10 | =NN+GND/UPS |
| STROKNICA | =S+ST | Strojnica | | 33 | =NN+GND |

Elektroenergetska bilanca mrežnih/DEA porabnikov

- inštalirana moč Pi = 110kW
- fakt.prekr.in obr. fo.fi = 0,83
- konična moč Pk = 90 kW
- tok zaščitnega elementa (v NN+GN1) Iv = 3x160A
- napetost Un = 400/230 V, 50Hz,

Seznam stikalnih blokov s tehničnimi podatki napajanja

| nadstropje | el. omara | napaja | števci | moč kW | napajana iz |
|---|---|---|---|---|---|
| PRITLIČJE | =P+GND | Glavna omara DEA | | 90 | =NN+GN1 ali DEA 113kVA |

Elektroenergetska bilanca mrežnih/DEA/UPS porabnikov

- inštalirana moč Pi = 30 kW
- fakt.prekr.in obr. fo.fi = 0,35
- konična moč Pk = 10 kW
- tok zaščitnega elementa (v P+GND) Iv = 3x40A
- napetost Un = 400/230 V, 50Hz,

Seznam stikalnih blokov s tehničnimi podatki napajanja

| nadstropje | el. omara | napaja | števci | moč kW | napajana iz |
|---|---|---|---|---|---|
| PRITLIČJE | =P+GNU | Glavna omara UPS | | 10 | =P+GND ali UPS 10kW |

## 1.4 *Dimenzioniranje napajalnega kabla in potek trase*

*Potek trase*

ZDRAVSTVENI DOM KOČEVJE je priključen na novo transformatorsko postajo. Za napajanje je izvedena nova kabelska poveza z kablom NA2XY-J 4x150mm2. Napajalni kabel iz nove transformatorske postaje poteka po novi kabelski kanalizaciji do prvega novega jaška nato se odcepi proti objektu po obstoječi kabelski kanalizaciji.

Za ZDRAVSTVENI DOM KOČEVJE je izvedeno novo merilno mesto. Merilna garnitura se nahaja v omarici na stebričku ob transformatorski postaji, sami tokovniki pa na odcepu za napajanje ZDRAVSTVENEGA DOMA KOČEVJE v transformatorski postaji. Med transformatorsko postajo in merilno garnituro se izvedejo kabelske povezave v cevni kanalizaciji 3xfi32mm.

Celotna kabelska kanalizacija je prikazana v situaciji S1.0.

*Dimenzioniranje napajalnega kabla*

Trajno dovoljeni tok za omenjen prerez kablov določimo po tabeli (SIST HD 60364). Tok, ki teče skozi katerikoli vodnik med trajnim obratovanjem, ne sme povzročiti višjih temperatur kot je najvišja dovoljena temperatura za kable Z XLPE izolacijo (90°C) .Zahteva je izpolnjena, če tok izoliranih vodnikov ni večji od vrednosti, izbrane iz tabel tega standarda glede na tip električne napeljave in korekcije z ustreznimi korekcijskimi faktorji. Trajno dovoljen tok izberemo po tabeli (SIST HD 60364, B.52-1) in za predmetni kabel položen v zemlji znaša:

za 2xNA2XY-J 4x150 mm2 Itr90 = 394A

Pri izračunu upoštevamo sledeče korekcijske faktorje:
f1 – korekcijski faktor za preračunavanje tokovne obremenitve kablov položenih v ceveh v zemlji v odvisnosti od temperature zemljišča (20°C), faktorja obremenitve (0,85), specifične toplotne upornosti zemlje (2,5km/W).
Tako znaša f1 = 1.

f2 - korekcijski faktor za skupinske tokokroge,
f2 = 0,85

Trajno dovoljeni tok za predmetni kabel uporabljen v našem primeru ob upoštevanju korekcijskih faktorjev tako znaša:

za 2xNA2XY-J Itr90 = Itr70 x f1 x f2 = 334 A

## REZULTATI DIMENZIONIRANJA

| | | | | | | |
|---|---|---|---|---|---|---|
| | | | 2xNA2XY-J 4x150 | | | |
| DOVOD SN | | | 65m | | | STIKALNI BLOK V OBJEKTU |
| | | | | | | |
| | TP | Varovalka | | | | |
| | 400kVA | | | | | |
| | | | | | | |
| | | | | | | |
| | | | | | | |
| I(A) | | 225 | | | | 221 |
| Pk(kW) | | | | | | 153 |
| u(%) | 0,5 | 0,054 | | | | 0,47 |
| Z(Ω) | 2,5 | 0,0193 | | | | 0,025 |
| | | | | | | |
| **KONTROLA PREGORETJA VAROVALK** | | | | | | |
| Kratek stik na priključnih sponkah v: | | | | | | |
| Pregretje varovalke v: | | | | | | |
| $I_{k1}$-1p tok kratkega stika(kA): | | | | | | 7,3 |
| Ia-Izklopni tok varovalke tizk=0,1s (kA): | | | | | | 3,2 |
| Pogoj izpolnjen | | | | | | Ia< $I_{k1}$ |
| 3p tok kratkega stika(kA): | | | | | | 9,5 |
| | | | | | | |
| In - nazivni tok varovalke(A): | | | | | | 225 |
| Ib - bremenski tok(A): | | | | | | 221 |
| Iz-trajni zdržni tok vodnika (A): | | | | | | 295 |
| $I_2$ - tok ki zagotavlja zanesljivo delovanje zaščitne naprave (A): | | | | | | 360 |
| Mnogokratnik nazivnega toka. | | | | | | > 2,5 |
| 1. pogoj | | | | | | Ib< In< Iz- izpolnjen |
| 2. pogoj | | | | | | I2<1,45x Iz- izpolnjen |
| Čas pregoretja varovalke(s) $t_v$: | | | | | | **0,04** |
| Dopustni čas trajanj k.s(s) $t_{dop}$: | | | | | | 13 |
| Pogoj izpolnjen | | | | | | $t_v < t_{dop}$ |

ČAS IZKLOPA
Glede na gG karakteristiko NV varovalke (SIST EN 60269-1), bo pri okvarnem toku čas pregoretja krajši od kritičnega.

## 1.5 *Opis inštalacije*

Glede na novo predvideno elektroenergetsko bilanco je povečana priključno moč objekta.
Izvedena je nova NN plošča GN1, katera se napaja iz obstoječe transformatorske postaje.
Iz nove NN plošče GN1 se napa obstoječi objekt in novo predvideni prizidek (urgenca).
NN razvod potek do etažnih stikalnih blokov po kabelskih policah, ki sta namenjena razvodu električnih inštalacij.
Horizontalni razvod potekal od prostorov, v katerih so nameščeni stikalni bloki, pod spuščenim stropom na kabelskih policah. Te potekajo v spuščenem stropu povezovalnih hodnikov do posameznih enot. Kabelske police morajo biti pritrjene s priborom za pritrditev kabelskih polic.

Kabelske police v tehničnih prostorih, inštalacijskih koridorjih in jaških so iz perforirane pocinkane pločevine z zaokroženimi robovi, komplet z obešalnim in pritrdilnim priborom, kovinskimi zidnimi čepi za beton in vijaki, police so ustreznih širin.
Uporabijo se tipski kosi za kabelske police kot so križišča, odcepi, krivine, kolena, zožitve, obešalni pribor, komplet z odgovarjajočimi vijaki za spajanje.
Horizontalni razvodi inštalacij v vidnih delih (kjer bo to potrebno) bodo izvedeni na kabelskih policah iz polne pločevine, RAL po izbiri arhitekta.

Ločene kabelske police:

- močnostne inštalacije (osnovno napajanje),
- močnostne inštalacije (varnostno napajanje in požarno odporna inštalacija skladno s ŠPV),
- signalnokomunikacijske inštalacije,

Enako ločitev s kabelskimi lestvami uporabimo tudi v vertikalnih jaških. Pri tem upoštevamo, da je razmik med močnostnimi in signalnokomunikacijskimi inštalacijami vsaj 20 cm ter med inštalacijo univerzalnega ožičenja in ostalimi signalnokomunikacijskimi inštalacijami vsaj 10 cm. Križanja med močnostnimi in signalnokomunikacijskimi inštalacijami naj se izvedejo pravokotno, da se kar najbolj zmanjša možnost vpliva elektromagnetnih polj. Na mestih, kjer ni predviden spuščen strop, bo razvod električnih inštalacij potekal nadometno ali v inštalacijskih ceveh poleženih v AB plošče objekta.
Povezavo med horizontalnim razvodom na kabelskih policah in elementi na stenah so izvedeni podometno v inštalacijskih ceveh.
Razvod inštalacij v posameznih enotah in pisarnah potekal delno v spuščenem stropu na kabelskih policah, delno pa podometno/nadometno v inštalacijskih ceveh v/na betonu ali tlaku.

Prehodi inštalacij med požarnimi conami so zatesnjeni z vrečkami za tesnitev prehodov požarnih sektorjev ali požarnim tesnilnim kitom.

Prehodi kablov in cevi skozi stene in strope ne smejo zmanjšati njihove požarne odpornosti. Izvedba tesnjenja prehodov mora ustrezati splošnemu tehničnemu soglasju za določen tip tesnjenja. Če ni drugače zahtevano, sme biti najmanjša razdalja med dvema prebojema najmanj 50 mm. Prehode kabelskih tras skozi stene pisarn je potrebno zatesniti z maso za dušitev prenosa udarnega zvoka.

Vsi kabli, priključeni v stikalnih blokih, imajo obstojno oznako tokokroga.
Napajalni kabli na trasah se na križiščih in odcepih označijo z obstojno napisno ploščico: tip kabla, stikalni blok, tokokrog.

Inštalacija razsvetljave in male moči je izvedena z NYY in NYM vodniki, položnimi predvsem na kabelske police v tehničnem stropu in uvlečenimi v inštalacijske cevi.

Inštalacija za porabnike, ki morajo delovati v primeru požara so izvedeni z NHXH in NHXH-J vodniki, položnimi predvsem na kabelske police v tehničnem stropu ali brez njega .
Vodniki so deloma uvlečenimi v inštalacijske cevi Φ16 in Φ23, položene v betonske plošče ali tlake in podometno v nosilne in montažne stene.

V sanitarijah in v kopalnicah so izvedene dopolnilne izenačitev potenciala z P/F-y 6mm$^2$ ali z P/F-y 4mm$^2$ in so povezane na glavno izenačitev potenciala v etaži , od tu pa na GIP celotnega objekta. Na izenačitev potenciala se povezani tudi ostali kovinski deli v objektu. Izvedba izenačitve potencialov mora biti zvezdaste topologije. Objet je ozemljen v eni točki. Pri izvedbi je potrebno vso pozornost in skrb posvetiti izvedbi ozemljitev, da ne bi prišlo do zankanja ozemljitev, kar ob porabnikih, ki imajo nelinearen odjem lahko povzroča tokove v PE vodnikih, kar pa ni dopustno.
Vsi tokokrogi v vlažnih prostorih in sanitarijah ali kopalnicah so varovani s kombiniranim zaščitnim stikalom (KZS).
Izvedena je elektroinštalacija za napajanje strojnih naprav. Strojni sistemi so opremljeni in dobavljeni kompletno s krmilnimi omarami in z vgrajeno avtomatiko.

**Višina stikal, vtičnic in priključkov**
Montažne višine so merjene od gotovih tal (mišljena je sredina elementa oz. priključka razen tam, kjer je posebej napisano):

- stikala – 1,1 m
- splošne vtičnice – 0,5 m
- vtičnice nad kuhinjskimi pulti – 1,1 m
- vtičnice v kopalnici s pokrovom – 1,6 m in minimalno 0,6 m od roba kadi ali tuš kabine
- vtičnica za pomivalni stroj – 0,65 m
- vtičnici za pralni in sušini stroj v kopalnici – 1,6 m
- vtičnici za pralni in sušilni stroj v utilityju – 0,5 m
- vtičnica za napo – 1,8 m
- priključek za štedilnik – 0,5 m
- priključek za plinsko peč – 1,2 m
- priključek za sobni termostat – 1,5 m
- izpust za svetilko pod kuhinjskimi omaricami – 1,35 m
- izpust za stensko svetilko v kopalnici – 1,9 m
- izpust za ostale stenske svetilke – 2,1 m
- stenski IR senzorji – 2 m
- telefonske in TV vtičnice – 0,5 m
- pozivni tablo in govorni aparat domofona – 1,3 m spodnji rob
- ročni javljalnik požara – 1,5 m spodnji rob
- stikalni blok stanovanja in komunikacijska omarica – 1,3 m spodnji rob
- stalna priključka za el. štedilnik in pralni stroj na višini 0.35 m od tal
- v kopalnicah upoštevati tudi druga določila iz SIST HD 60364-4-41:2007in SIST HD 60364-7-701:2007 (JUS N.B2.771)

## 1.6 *Splošna in tehnološka moč*

Pozicije in število vtičnic je prikazano v tlorisih.

Vse enofazne vtičnice morajo imeti otroško zaščito.

Vsaka vtičnica mora imeti oznako tokokroga in stikalnega bloka.

V ordinacijah, sprejemnih prostorih, kir. čisto, kir. nečisto, reanimaciji, laboratorij so predvideni parapetni kovinski tridelni kanali na katere se montirajo potrebne vtičnice.

V preostalih prostorih glede na namembnost prostorov je predvideno potrebno število vtičnic, ter fiksnih priključkov po potrebah tehnologije in na podlagi tehnoloških načrtov medicinskih prostorov.

Sklopi, ki v času projektiranja še nimajo tehnologije, se obdelajo do stikalnega bloka.

Prostor sprejemnica služi tudi kot sistemski prostor za nadzor celotnega sistema, v katerega se namesti: video nadzorni monitorji, sistem varovanja, vloma.

## 1.7 *Razdelitev prostorov glede na namen medicinske uporabe*

Prostori za medicinsko uporabo so prostori ali grupe prostorov, ki so namenjeni preiskavam, posegom ali negi ljudi. Standard IEC 60364-7-710 (in enako tudi DIN VDE 100-710) razdeli področja za medicinsko uporabo z ozirom na potrebno zaščito pred nevarnostjo okvare (ali napake) pri posegih v tri grupe:

**Medicinsko osebje v ZDRAVSTVENEM DOMU KOČEVJE se je odločilo, da so medicinski prostori:ordinacija, triaža, reanimacije, kir.nečsto, kir.čist, recovery in laboratorij, ter da omenjeni prostori spadajo v GRUPO 1.**

## 1.8 *Varnostno napajanje objekta – DEA (Diesel električni agregat)*

Za napajanje porabnikov varnostnega napajanje je predviden DEA. Diesel električni agregat je v strojnici na strehi reševalnih vozil. Pri notranji montaži je potrebno preprečiti prenos vibracij na temelje zgradbe, z ustrezno zvočno izolacijo pa prenos hrupa po zgradbi. Hladilni sistem diesel agregata deluje neodvisno od zunanjih pogojev (npr. hlajenje z vodo iz vodovodnega omrežja ni dopustno, ker ob večjih katastrofah lahko pride tudi do razpada elektroenergetskega sistema in zmanjka hladilne vode).

Na varnostno napajanje – DEA (Diesel električni agregat) je priključen celoten objekt.

## 1.9 *Neprekinjeno napajanje (UPS)*

Za napajanje telekomunikacijskih , računalniških in varnostnih sistemov je predvidena centralna naprave za brezprekinitveno napajanje UPS 10kW ON LINE.
UPS naprava je v svojem prostoru.
UPS naprave naj omogočajo visoko razpoložljivost sistema, visok izkoristek, enostavno dodajanje modulov. Avtonomija sistema naj se zagotovi 10minunt po tem času celotno breme prevzame DEA.

## 1.10 *Ozemljitveni sistem in izenačitve potenciala*

V objektu je predviden TN - S sistem ozemljitve električnega sistema. To pomeni, da zaščitni vodnik PE od točke razdružitve z N vodnikom poteka ločeno od nevtralnega vodnika N.

Glavni ozemljitveni vod povezuje glavno ozemljitveno zbiralnico z ozemljilom objekta, ki je predviden kot skupna zaščitna, obratovalna in po potrebi strelovodna ozemljitev.

V objektu je predviden sistem za izenačitve potencialov. Vse kovinske mase se povežejo v ta sistem. Stikalni blok in PE zbiralka sta povezana na glavno zbiralko za izenačitev potenciala GIP. Novi cevovodi so povezani v lokalno zbiralko v njihovi neposredni bližini. V sanitarijah in v kopalnicah se izvede dopolnilna izenačitev potenciala z (P/F) 6mm$^2$ in se zvezdasto poveže na glavno izenačitev potenciala GIP celotnega objekta z (P/F) 1x16. Na izenačitev potenciala se povežejo tudi ostali kovinski deli v objektu. V stikalnih blokih so kabelski opleti povezani na PE zbiralko.

Uporabljeni vodniki (P/F) s presekom enakim 1 x 6 mm$^2$ ali večjim, skladno s standardi ne potrebujejo posebnega dimenzioniranja.

Pločevinasti deli prezračevalnega in drugih sistemov predstavlja galvansko povezano celoto.
Ustrezna galvanska povezava je zagotovljena z:
- vijaki večjimi od M8,
- zobatimi podložkami A8,
- momentom vijačenja 6 Nm,
- z rdečo barvo označenimi vijaki.

Uporabljena je ustrezna certificirana oprema in ustrezni materiali (npr. nerjaveče jeklo DIN X6C213, DIN 933/934, DIN 1.4301).

**Dopolnilna izenačitev potenciala**
V nekaterih prostorih (v kopalnicah, WC-jih) je kot dodatna zaščita predvidena dodatna izenačitev potenciala (PI) z vgrajeno Cu zbiralnico. Dopolnilno izenačitev potenciala poveže poleg vseh izpostavljenih prevodnih delov tudi vse kovinske mase v prostoru (npr kovinske dele tušev, kovinske odtočne cevi, cevi tople in mrzle vode, cevi radiatorskega ogrevanja,...) z žico preseka najmanj 1x6mm$^2$. Cu zbiralnico je potrebno povezati z zaščitno zbiralnico PE v najbližji el. omari ali direktno na GIP z vodnikom 1x16mm$^2$.
Na vseh zračnih kanalih in na raznih cevovodih je potrebno izvesti galvanske premostitve izoliranih spojev . Premostitve se izvede z bakreno pletenico 35mm$^2$.
Prerez dodatnega vodnika za izenačitev potencialov mora izpolnjevati zahteve:

**minimalni prerez zaščitnega vodnika**

| prerez faznega vodnika ($mm^2$) | min. prerez zaščitnega vodnika ($mm^2$) | ozemljitveni sistem |
|---|---|---|
| $S \leq 10$<br>$S > 10$ | S<br>10 | Sistem IT z izklopom pri pojavu prve okvare |
| $S \leq 16$<br>$16 < S \leq 35$<br>$S > 35$ | S<br>16<br>S/2 | Ostali sistemi |

## 1.11 *Prenapetostna zaščita*

Prenapetostna zaščita varuje ljudi in opremo pred:
- direktnimi udari strele,
- posledicami elektromagnetnih polj zaradi udara strele,
- stikalnih manipulacij.

Glavni stikalni bloki na vstopu inštalacije v objekt ozirom merilni priključni stikalni bloki imajo vgrajeno prenapetostno zaščito Tip 1. Prenapetostna zaščita mora biti koordinirana s prenapetostno zaščito tipa 2 in 3.

V parapetnih kanalih in stikalnih blokih se montirajo prenapetostne zaščite tipa 3.

## 1.12 *Ukrepi za zagotavljanje EMC združljivosti*

Izvedba električnih instalacij mora izpolnjuje zahteve Pravilnika o elektromagnetni združljivosti (EMC) (Ur. list RS, 84/2001) in z njim povezanega standarda EN 60439-1.

Vsa vgrajena oprema mora imeti CE znak in je vgrajena skladno z zahtevami njenega proizvajalca.

Upoštevati je potrebno tudi ukrepe, ki ji predvideva standard EN 60204-1:

Na tuljavah kontaktorjev so priključeni supresorji za dušenje prenapetostnih špic, ki nastanejo pri izklopu kontaktorja. V kolikor niso ti supresorji že v samem kontaktorju, so kontaktorji opremljeni z RC členi oz. varistorji pri izmeničnih krmilnih napetostih, oz. z diodami pri enosmernih krmilnih napetostih.

Odpornost proti motnjam iz okolja se povečuje z uporabo kablov z opletom za nizkonapetostne signale. Oplet je pravilno zaključen.
Posebej pomembno je, da je pravilno izvedena ozemljitev (v obliki zvezdišča), pri tem so uporabljeni čim krajši vodniki s čim večjim presekom.

## 1.13 *Zaščita pred električnim udarom*

Sistem ozemljitve je TN-S. Zaščita pred neposrednim dotikom je izvedena z izoliranjem vodnikov in s postavitvijo elementov električne instalacije v ohišja.

Vsi izpostavljeni prevodni deli instalacije se morajo povezati z ozemljitveno točko sistema z zaščitnim vodnikom. Zaščita pred posrednim dotikom ob kratkem stiku med faznim vodnikom in zaščitnim vodnikom ali izpostavljenimi prevodnimi deli povezanimi z zaščitnim vodnikom je izvedena s samodejnim odklopom napajanja, ki izklopi okvarjeni del instalacije v predpisanem času to je v 5s oziroma 0.2-0.4s. Zaščita je izvedena z zaščitnimi napravami pred prevelikim tokom kot so varovalke, instalacijski odklopniki, zaščitna stikala itd..
Dodatni zaščitni ukrep je predviden z tokovnim zaščitnim stikalom.
Vsi tokokrogi v vlažnih prostorih in sanitarijah ali kopalnicah bodo varovani s kombiniranim zaščitnim stikalom (KZS).

Uspešno delovanje zaščite zagotovimo s tem, da predvidimo kratkostično zanko tako majhne impedance, da lahko ob okvari steče kratkostični tok, večji od toka pri katerem deluje zaščita v predpisanem času :

$$I_a <= \frac{U_0}{Z_S} = \frac{U_0}{\sqrt{R^2 + X^2}}$$

kjer pomeni:
Ia [ A ] tok, ki zagotavlja delovanja zaščitne naprave za avtomatičen odklop napajanja v času, določenem v spodnji tabeli, glede na nazivno napetost Uo ali pod pogoji, ki dovoljujejo čas, ki ne presega 5s
$U_o$ [ V ] nazivna napetost proti zemlji
$Z_s$ [ Ω ] impedanca celotne kratkostične zanke (vir, vodnik, zaščitni vodnik)
R [ Ω ] celotna ohmska upornost kratkostične zanke
X [ Ω ] celotna reaktanca kratkostične zanke

Pred priključkom na napetost, je treba v skladu s predpisi izmeriti impedance tokokrogov .
Električne omare so predvidene s stopnjo zaščite IP 43, tako je pri zaprtih vratih slučajen dotik z deli pod napetostjo nemogoč.
V stikalnih prostorih so pred električnimi omarami predvidene 1,25m široke izolacijske preproge
Najdaljši odklopni časi v omrežju TN za končne tokokroge, ki napajajo vtičnice ali neposredno brez vtičnic prenosne ročne aparate razreda I, ali prenosne aparate ,ki se med uporabo premikajo ročno:

| **Uo (V)** | **t (s)** |
|---|---|
| < 50 | ni omejitev |
| 50 | 5 |
| 120 | 0.8 |
| 230 ali 220 | 0.4 |
| 400 ali 380 | 0.2 |
| Nad 400, Ex | 0.1 |

## 1.14 *Dimenzioniranje*

**Instaliran in konična moč**

Iz enopolne sheme je razvidno instalirana moč:

$$P_{inst} = \frac{P_d}{\eta}$$

Z upoštevanjem faktorja istočasnosti fi dobimo izračunamo konično moč:

$P_k = P_{inst} * fi * fo * fp$

$$P_n = \frac{P_k}{\cos \varphi}$$

Konični tok za trifazni porabnik :

$$I_k = \frac{P_k}{\sqrt{3}*U}$$

Konični tok za enofazni porabnik :

$$I_k = \frac{P_k}{U}$$

kjer pomeni:

| | | |
|---|---|---|
| $P_d$ | [ W ] | nazivna moč |
| $P_{inst}$ | [ W ] | instalirana moč |
| $\eta$ | | izkoristek porabnika |
| fi | | faktor istočasnosti stikalnega bloka |
| fo | | faktor obremenitve porabnika |
| fp | | faktor prekrivanja |
| $\cos \varphi$ | | faktor moči |
| $P_k$ | [ W ] | konična moč |
| $P_n$ | [ W ] | konična navidezna moč |
| $I_b$ | [ A ] | konična navidezni tok |
| $I_k$ | [ A ] | konični tok |
| U | [ V ] | nazivna medfazna napetost |

Na osnovi podatkov določimo za izbrani prerez trajni zdržni tok vodnika Iz. Pri izbiri prereza moramo upoštevati še :

- zaščito pred električnim udarom SIST EN 61140:2000 ( JUS N.B2.741 )
- zaščito pred toplotnimi učinki SIST HD 384.4.42 S1:2000/A2:2000 ( JUS N.B2.742 )
- zaščito pred nadtoki (SIST IEC 60364.4.43:2006 ( JUS N.B2.743 )
- dopustne padce napetosti ( Pravilnik o tehničnih normativih za nizkonapetostne električne instalacije Ur.l. SFRJ 53/88, RS št. 83/2005)
- mejne temperature priključkov opreme in spojev ( zgoraj navedeni pravilnik )
- zunanje vplive ( SIST HD 384.4.42 S1:2000)

**Kontrola padca napetosti:**

Izračun padca napetosti :

$$u_1 = \frac{\frac{2 * l_1}{\kappa * S_1} * I_1}{U} = \frac{\frac{2 * l_1}{\kappa * S_1} * \frac{P_1}{U}}{U}$$

| | | |
|---|---|---|
| $u_1$ | [ % ] | padec napetosti |
| $P_1$ | [ W ] | priključna moč porabnika |
| $I_1$ | [ A ] | tok porabnika |
| $l_1$ | [ m ] | dolžina kabla |
| $S_1$ | [ $mm^2$] | presek vodnika () |
| LAMBDA $\kappa$ | | prevodnost vodnika v kablu ( Cu...56 Sm/mm2 ) |
| U | [ V ] | nazivna medfazna napetost |

Skupni padec napetosti je:

$u = \sum u_n < 5\ \%$

Največji dovoljeni padec napetosti med napajalno točko el. inštalacije in kontrolirano točko znaša :
- za tokokroge razsvetljave 5 %
- za ostale tokokroge 8 %

**Zaščita pred preobremenitvenim tokom**

Kontrolo izvedemo v skladu z SIST IEC 60364.4.43:2006 Izpolniti je potrebno dva pogoja:

$I_b < In < I_z$
$I_2 <= 1.45*I_z$ , kjer je $I_2 = k*I_n$

kjer pomeni :

| | |
|---|---|
| $I_b$ | tok porabnika (A) |
| $I_z$ | zdržni tok kabla, določen po zgornjem standardu (A) |
| $I_2$ | tok, ki zagotavlja zanesljivo delovanje zaščitne naprave (A) |

**Zaščita pred kratkostičnim tokom**

Zaščitna naprava mora po SIST IEC 60364.4.43:2006 ustrezati naslednjim zahtevam :
- odklopna zmogljivost zaščitne naprave mora biti večja od pričakovanega kratkostičnega toka
- kratkostični tok mora biti prekinjen v času, v katerem se vodniki segrejejo do dopustne temperature

$$t = < ( k * \frac{S}{I} )^2$$

| | | |
|---|---|---|
| t | [ S ] | trajanje kratkega stika |
| S | [ $mm^2$] | presek vodnika |
| I | [ A ] | efektivna vrednost toka kratkega stika |
| k | | koeficient odvisen od konstrukcije vodnika |

V sledečih tabelah, ki so rezultat izračunov , so uporabljene naslednje oznake in veličine :

| | | |
|---|---|---|
| $\eta$ | | izkoristek porabnika |
| fi | | faktor istočasnosti stikalnega bloka |
| fo | | faktor obremenitve porabnika |
| fp | | faktor prekrivanja |
| $P_k$ | [ kW ] | konična moč stikalnega bloka |
| $P_{inst}$ | [kW ] | inštalirana stikalnega bloka |
| $I_b$ | [ A ] | tok porabnika |
| $I_k$ | [ kA ] | tok kratkega stika porabnika |
| $I_{k1}$ | [ kA ] | tok kratkega stika s povratkom po zaščitnem vodniku |
| $I_a$ | [ kA ] | tok delovanja zaščite pri okvari |
| S | [ $mm^2$] | presek vodnika kabla |
| $S_{zas}$ | [ $mm^2$] | presek zaščitnega vodnika kabla |
| TINS | | tip uporabljene instalacije po JUS N.B2.752 |
| $u_1$ | [% ] | padec napetosti od stikalnega bloka do porabnika |
| l | [ m ] | dolžina kabla do porabnika |
| $t_{izk}$ | [ s ] | izklopilni čas pri nastopu okvarnega toka |
| $Z_s$ | [ $\Omega$ ] | skupna impedanca pri nastopu okvarnega toka |
| $I_2$ | [ A ] | tok , ki zagotavlja delovanje zaščitne naprave |
| $I_n$ | [ A ] | nazivni tok zaščitne naprave |
| $I_{inst}$ | [ A ] | inštalirani tok stikalnega bloka |
| $I_k$ | [ kA ] | konični tok stikalnega bloka |
| $u_2$ | [ % ] | padec napetosti od izvora do stikalnega bloka |

## 1.15 *Splošna razsvetljava*

Razsvetljava se v objektu deli na:

- Splošno razsvetljavo, katera je kot varnostna razsvetljava in je napajana iz javnega omrežja in vira varnostnega napajanja.
- varnostna razsvetljava - zasilna, ustrezno s standardom SIST EN 50172 in SIST EN 838
- lokalna razsvetljava,
- zunanja razsvetljava.

Prostori in delovna mesta, kjer je pomembno razpoznavanje barv morajo biti opremljena s svetili z belo svetlobo, katerih barvni spekter je podoben barvnemu spektru dnevne svetlobe.

Svetlobna tehnika in razpored svetilk mora biti izvedena z upoštevanjem namembnosti posameznega prostora , hkrati naj bo usklajen z zahtevami arhitekture. Predvideni sistem splošne in varnostne razsvetljave je zasnovan na ekonomični inštalaciji upravljanja in uporabe.

Tipi svetilk morajo biti usklajeni s tehnološkimi, funkcionalnimi in ambientalnimi zahtevami.
V prostorih z občasno različnimi zahtevami osvetlitve posameznih delovnih mest je priporočljivo izvesti ročno krmiljenje osvetljenosti splošne razsvetljave ali lokalne razsvetljave, ali pa oboje z namenom, da si vsak glede na vrsto dela lahko sproti prilagaja osvetlitev in da, obenem čim manj moti druge.

Osvetljenost posameznih prostorov je:

- Čakalnice……. 200lx
- Hodniki – po dnevi…….. 200lx
- Hodniki – ponoči…….. 50lx
- Službeni prostori osebje……. 500lx
- Prostori za zadrževanje osebja……. 300lx
- Pregledi in zdravljenje……. 1000lx
- Splošni prostori za preglede……..…… 500lx
- Kopalnica in toaletni prostori za paciente. 200lx
- Bralni testi in barvni testi vida……. 500lx
- Slikovna diagnostika z obdelavo slike in televizijskimi sistemi…… 50lx
- Prostor za dializo……..……. 500lx
- Prostor za dermatologijo……. 500lx
- Prostor za endoskopijo…… 300lx
- Prostor za previjanje (mavčanje)…… 500lx
- Obratni prostori, stikališča…….. 200lx
- Skladišča, shrambe……. 100lx
- Nadzorni prostori, center vodenja……. 500lx

V normalnem obratovanju se vsa razsvetljava napaja iz osnovnega napajanja. Ob izpadu osnovnega vira električnega napajanja iz javnega omrežja se svetilke varnostne razsvetljave preklopijo na varnostno napajanje (dieselagregat kot rezervni vir napajanja) v času do 15s.

Zaščita pred neposrednim dotikom je zagotovljena z izoliranjem vodnikov in s postavitvijo svetlobnih teles v ustrezna ohišja. Inštalacija se izvede z ustreznimi vodniki, v cevi položene v beton, deloma podometno in po potrebi nadometno v PN ceveh.

Zaščita pred neposrednim dotikom je zagotovljena z izoliranjem vodnikov in s postavitvijo svetlobnih teles v ustrezna ohišja. Inštalacija se izvede z vodnikom NYM-J, v cevi položeni v beton, deloma podometno in po potrebi nadometno v PN ceveh.

## 1.16 *Varnostna razsvetljava – zasilna*

Varnostna razsvetljava –zasilna omogoča orientacijo v prostoru v primeru izpada električne energije. Namenjena je osvetljevanju in označevanju evakuacijskih poti in prostorov, kjer se nahajajo pomembne električne omare in hidranti. Izdelana je v skladu z veljavnimi predpisi in študijo požarne varnosti.
Za označitev poti in izhodov so predvidene varnostne svetilke s piktogrami v pripravnem spoju s lokalno baterijo z 1 urno avtonomijo. Svetilke varnostne razsvetljave so označene s številko tokokroga in zaporedno številko v tokokrogu.
Za minimalno osvetljenost evakuacijskih so predvidene svetilke varnostne razsvetljave, 1 urne avtonomije v pripravnem spoju. Svetilke so označene s številko tokokroga in zaporedno številko v tokokrogu.
Varnostna razsvetljava se vklopi v primeru izpada električnega napajanja (v času 1 do 3 sekunde).. Evakuacijske poti v objektu morajo biti osvetljene, s svetilkami ki svetijo eno uro in dosežejo osvetljenost 1 lx na višini 20 cm od tal. Varnostna razsvetljava mora osvetljevati tudi varnostne znake. Z varnostno razsvetljavo so osvetljeni hodniki, stopnišča in izhodi iz objekta. Smeri izhodov se označi s piktogrami ustreznih velikosti na vidni razdalji skladno z zahtevami SIST 1013.

## 1.17 *Ozemljitev in strelovodna inštalacija*

Objekt je zaščiten pred udarom strele s strelovodno inštalacijo. Strelovod mora biti izveden tako, da lahko odvede atmosferska razelektrenja v zemljo, brez škodljivih posledic in da pri odvajanju atmosferskega udarnega razelektrenja ne pride do preskoka elektrine.
Ozemljitvene vodnike je potrebno polagati v čim bolj ravnih linijah in se izogibati ostrim zavojem ter nepotrebnim prekinitvam. Največja dopustna sprememba smeri je 90°.
Strelovodno inštalacijo je potrebno izvesti skladno s Tehnično smernico – zaščita pred delovanjem strele TSG-N-003:2013 določene na podlagi 5. člena Pravilnika o zaščiti stavb pred delovanjem strele. Stike na strelovodni inštalaciji je potrebno izvesti z varjenjem ali vijačenjem. Vsa inštalacija mora biti dobro zaščitena pred korozijo, posebno pa še stiki in uvodi v zemljo ali izvedena iz korozijsko odpornega materiala. Križanja z električnimi kabli je potrebno izvesti pod pravim kotom in pri tem kabel ali ozemljilo uvleči v plastično cev 3 m levo in desno od mesta križanja. Betonsko armaturo objekta je potrebno na dveh ali več mestih povezati z ozemljitvijo.

Po končani montaži strelovodne naprave je potrebno izvesti meritve. Če vgrajena ozemljitev ni zadovoljiva, je potrebno izvesti dodatno ozemljitev v obliki krakov ali sond na mestih, kjer so priključeni odvodi na ozemljilo.

Pregled strelovodne naprave je potrebno izvesti :

- po končani montaži strelovodne naprave
- po vsakem udaru strele v napeljavo ali objekt
- v rednih periodičnih presledkih ( vsaka 4 leta )

O vsakem pregledu je potrebno sestaviti zapisnik in vanj vpisati vrednosti, ki so bile ugotovljene z meritvami. Iz njega mora biti razvidno ali je strelovodna naprava brezhibna in kakšna morebitna popravila so na njej potrebna.

## Ocena tveganja pred udarom strele in določitev zaščitnega nivoja stavbe za zaščito pred strelo

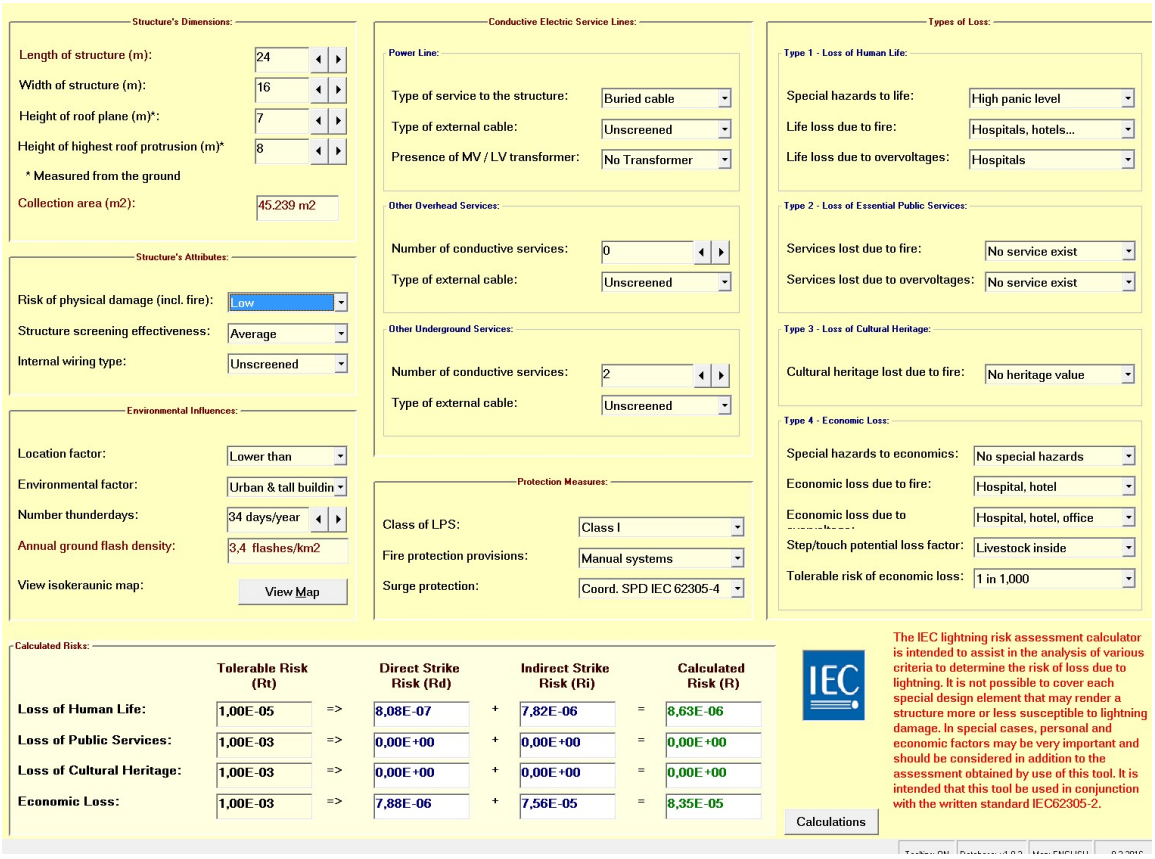


Vrednotenje rizikov

Odločitev o izbiri zaščitnega nivoja stavb za zaščito pred strelo poteka skladno s standardoma SIST EN 62305-1in SIST EN 62305-2. Postopek vrednotenja rizikov in ovrednotenja stroškov izvedbe zaščite poteka v naslednjem zaporedju:

- zbiranje podatkov o stavbi, ki jo je treba zaščititi,
- ugotovitev vseh vrst možne škode na objektu in oskrbovalnih povezavah,
- ocenjevanje rizika za vse vrste škode,
- ocenjevanje potrebe po zaščiti pred strelo s primerjavo posameznih rizikov s tolerančnim rizikom $R_T$,
- ovrednotenje stroškov izvedbe zaščite pred strelo glede na stroške brez zaščitnih ukrepov (glej standard SIST EN 62305-2).

Na podlagi izdelane ocene tveganja je bil izbran I zaščitni nivo.

Riziko

1. Riziko je vrednost povprečnih in verjetnih letnih izgub. Za vsako vrsto škode je za objekt in oskrbovalne vode značilna vrednost.

2. Riziki, ki se ovrednotijo za objekt, so:
   $R_1$: riziko izgube človeškega življenja,
   $R_2$: riziko izgube javne oskrbe,
   $R_3$: riziko izgube kulturne dediščine,
   $R_4$: riziko izgube gospodarskih vrednosti,

   Riziki, ovrednoteni za oskrbovane vode so:
   $R'_2$: riziko izgube javne oskrbe (voda, elektrika),
   $R'_4$: riziko izgube gospodarskih vrednosti (prekinitev delovanja).

3. Posamezni riziki se morajo ovrednotiti skladno z vzroki in vrstami škod ter vrstami izgub. Posamezne skupine so naveden v standardih SIST EN 62305-1 in SIST EN 62305-2.

Rizične komponente

Vsak riziko je vsota posameznih rizičnih komponent. Ob izračunu rizika se posamezne rizične komponente seštevajo glede na vzroke in vrste škod ter vrste izgub:

- upoštevajoč udare neposredno v objekt,
- upoštevajoč udare v bližini objekta,
- upoštevajoč udar v oskrbovalne vode objekta,
- upoštevajoč udar v bližino oskrbovalnih vodov objekta,
- upoštevajoč udar v oskrbovalne vode,
- upoštevajoč udar v bližino oskrbovalnih vodov,
- Upoštevajoč udar v objekte s katerimi so oskrbovalni vodi povezani.

Vrednotenje rizičnih komponent

V obravnavo rizičnih komponent sodijo:
- sam objekt,
- napeljave v objektu,
- vsebina v objektu,
- osebe v objektu in tiste osebe, ki so oddaljene 3 m od zunanjih zidov objekta,
- okolica objekt,a ki je lahko ogrožena,
- povezovalni telekomunikacijski vodi s sosednjimi objekti,
- visokonapetostne transformatorske postaje z objekti,
- električni stikalni bloki in energetske povezave,
- električne in elektronske naprave (stikala, pretokovne zaščitne naprave, števci električne energije, nadzorni sistemi, varnostni sistemi, itd).

Tolerančni riziko $R_T$
1. Tolerančni riziko določa največjo vrednost sprejemljivega rizika ščitenega objekta.
2. Tolerančni riziko je za nekatere vrste izgub splošno ovrednoten in prikazan v Tabeli 3.

Tabela 3 – Tolerančni (še sprejemljiv) riziko $R_T$

| **Vrsta izgube** | **$R_T$/leto** |
|---|---|
| Izguba človeškega življenja ali trajne poškodbe | $10^{-5}$ |
| Izguba oskrbovalnih sistemov, namenjenih ljudem | $10^{-3}$ |
| Izguba kulturnih dobrin | $10^{-3}$ |

***Izvedba strelovodne inštalacije***

Strelovodno inštalacijo izvedemo tako, da tvori zaprto kletko okrog varovanega objekta. To kletko sestavljajo :

- lovilci
- odvodi
- merilni in vezni stiki
- zemljevodi
- ozemljitev

***Lovilci***

Na strehi objekta je predvidena zaščita z metodo mreže (slika 1) iz AL fi 8 mm. Nivo zaščite je I in ta zahteva dimenzije mreže ≈ 5 x 5 m.
Lovilci potekajo po strehi in po kovinski obrobi. Lovilci so nameščeni po strehi, po metodi mreže. Na delih objekta je potrebno postaviti lovilne palice ustreznih višin za zaščito ventilatorskih izpustov. Lovilne palice so povezane med seboj in z ostalim strelovodnim sistemom. Z lovilnimi palicami ščitimo dele objekta po metodi zaščitnega kota (slika 2).
Z lovilci so povezane kovinske mase na strehi, kot so ventilacijski jaški, drogovi anten, obrobe dimnikov, kovinske ograje idr. Vodila dvigal, ki potekajo od vrha do tal zgradbe in druge kovinske mase v strojnicah dvigal na strehi zgradbe so preko iskrišč povezane na lovilni vod strelovoda.

***- Metoda mreže***

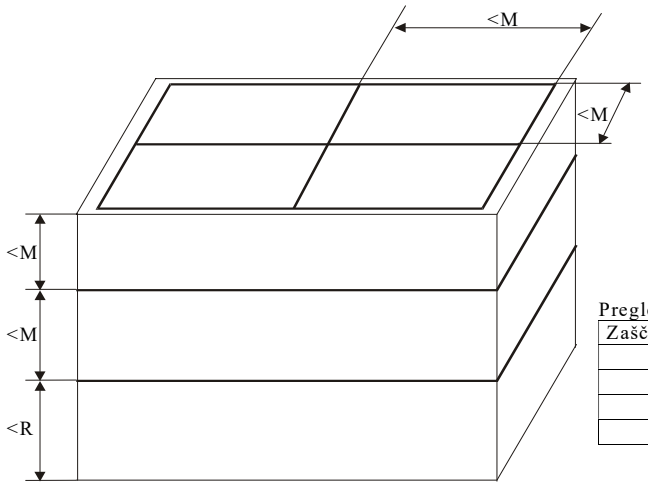


M-maksimalna dimenzija mreže

R-polmer kotaleče krogle

Preglednica 1

| Zaščitni nivo | Izmere mreže M (m) |
|---|---|
| I | 5×5 |
| II | 10×10 |
| III | 15×15 |
| IV | 20×20 |

Slika 1: Metoda lovilne mreže

***- Metoda zaščitnega kota***

Metoda zaščitnega kota je pogosto uporabljena metoda. V kombinaciji z metodo mreže lahko zaščitimo večino objektov. Standard nam poda kot, pod katerim je ščiteni prostor. Kot je odvisen od nivoja zaščite in višinske razlike med lovilnim sistemom in tlemi kot je prikazano na sliki 3.

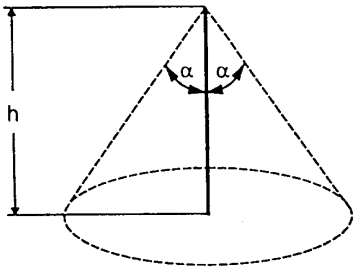


Slika 2: Metoda zaščitnega kota

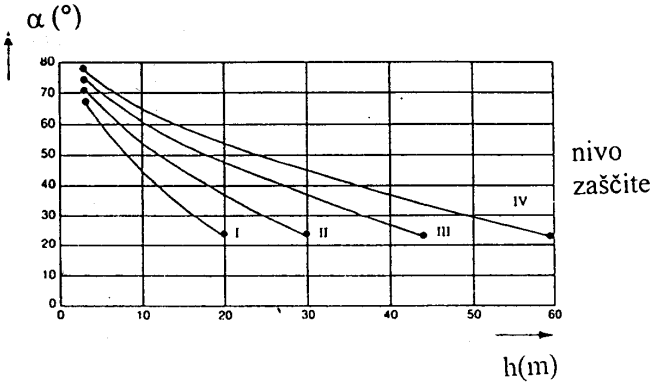


Slika 3: Odvisnost zaščitnega kota od višinske razlike in zaščitnega nivoja

***Odvodi***

Odvodi povezujejo vertikalne lovilce na strehi z merilnimi spoji. Odvodi so izvedeni po fasadi z vodnikom AL fi 8mm (MS1-MS9). Nameščeni so na razdalji ≈ 10m (prvi nivo zaščite). Z odvodi so povezane kovinske mase na fasadi - okvirji oken, vrat, kovinskih konstrukcij idr.

***Merilni in vezni stiki***

Merilni stiki služijo za kontrolo ozemljitve in povezavo med odvodom in zemljevodom. Vsi merilni(MS1-MS9) in vezni stiki so nameščeni v tleh, na nivoju terena v kovinski omarici – pohodna izvedba. Vse kovinske mase na fasadi morajo biti priključene na strelovodno inštalacijo nad merilnimi stiki.

***Zemljevodi***

Zemljevodi povezujejo merilne stike z ozemljitvijo. Izvedeni so z ZnFe 25x4mm vodnikom, ki je pod merilnim stikom položen v zemljo in povezan z temeljnim in tračnim ozemljilom.

***Ozemljitev***

Ozemljitev je izvedena z ozemljitvenim vodnikom ZnFe 25x4mm, položenim v temelje objekta in v zemljo, kot obroč okrog objekta, na oddaljenosti 1m od zunanjih zidov in v globini 0,8 m.
Z ozemljitvijo je potrebno povezati vse kovinske mase v zemlji kot so cevovodi, zunanja razsvetljava in ozemljitve sosednjih objektov itd.
Na ozemljitev je povezana tudi glavna zbiralka za izenačevanje potenciala, ter povezava do spodnje etaže dvigala.

***Določitev ozemljitvenega voda***

Prerez ozemljitvenega voda:

$$S = \sqrt{\frac{I \times t}{k}}$$

S prerez zaščitnega ali ozemljitvenega vodnika ( mm2 )
t delovalni čas zaščitne naprave ( s )
I efektivna vrednost toka zemeljskega stika ( A )
k faktor odvisen od materiala in konstrukcije vodnika

Tabela - Sprejeti najmanjši prerezi ozemljitvenega voda

| | mehansko zaščiteni | mehansko nezaščiteni |
|---|---|---|
| Izolirani | po točki 3.1 | 16 mm2 Cu,<br>16 mm2 Fe |
| neizolirani | 25 mm2 Cu , 50 mm2 Fe<br>trak 100 mm2 Fe debeline min | vroče pocinkano 3mm,vroče pocinkano |

***Določitev zaščitnega vodnika***

Tabela 1 - Najmanjše mere in pogoji za ozemljila

| material | vrsta ozemljila | Smin (mm2) | min debelina (mm) | posebni pogoji |
|---|---|---|---|---|
| jeklo , vroče pocinkano , z najmanjšo plastjo<br><br>cinka 70 μm | trak | 100 | 3 | |
| | okrogli polni profil | 78 | ϕ 10 | pri sestavljenih globinskih ozemlj.<br>najmanj ϕ 20 mm |
| | cev | | | najmanj ϕ 25 mm<br>najmanjša debelina stene 2 mm |
| | profilirani (L,U ali<br>I profili ) | 100 | 3 | |

1) Baker se uporablja samo v posebnih primerih, na primer v agresivnih, korozivnih pogojih

Tabela 2 - Najmanjši prerezi zaščitnih vodnikov

| prerez faznega vodnika S (mm2) | min.prerez zaščitnega vodnika Sp (mm2) | ozemljitveni sistem |
|---|---|---|
| S <= 10<br>S > 10 | S<br>10 | sistem IT z izklopom pri pojavu prve okvare |
| S <= 16<br>16 < S <= 35<br>S > 35 | S<br>16<br>S/2 | ostali sistemi |

| vrsta zemlje | ρ (Ωm) |
|---|---|
| močvirje | 30 |
| glina, ilovica, orna zemlja | 100 |
| vlažen pesek | 200 |
| beton | 400 |
| vlažen prod | 500 |
| suh pesek ali suhi prod | 1000 |
| kamnita tla (skala) | 3000 |

***Izračun ozemljitve in preskočne razdalje***

*Ponikalna upornost tračnega ozemljila Rtr1*

Za tračna ozemljila izračunamo ponikalno upornost ozemljila:

$$R_{tr1} = k \times \frac{\rho}{L} \quad [\Omega]$$

$R_{tr1}$ ponikalna upornost tračnega ozemljila $[\Omega]$
$\rho$ specifična ohmska upornost zemlje $[\Omega m]$
$L$ dolžina tračnega ozemljila ( m )

Ponikalna upornost tračnega (premega) ozemljila Rtr2

Določi se:

$$R_{tr2} = \frac{1}{2 \times \Pi} \times \frac{\rho}{L} \times \ln\left(\frac{L^2}{H \times d}\right) \quad [\Omega]$$

$R_{tr2}$ ponikalna upornost tračnega(premega) ozemljila $[\Omega]$
$\rho$ specifična ohmska upornost zemlje $[\Omega m]$
$L$ dolžina tračnega ozemljila ( m )
$H$ globina vkopa ( m )
$d$ premer vodnika ( m ) pri čemer je d = 1/2 širine traku, torej za trak širine 30mm enak, d=0,015m.

Ponikalna upornost temeljnega ozemljila Rte

Pri izračunu ponikalne upornosti ozemljila upoštevamo po Dieter Vogt, “Komentar k VDE 100 in VDE 190”, I 1979, celotno dolžino ozemljila :

$$R_{te} = \frac{\rho}{\Pi \times D} \quad [\Omega]$$

$$D = 1{,}57 \times V^{\frac{1}{3}} \text{ ( m )}$$

$$V = a \times b \times l \quad \left(m^3\right)$$

$R_{te}$ ponikalna upornost temeljnega ozemljila $[\Omega]$
$\rho$ specifična ohmska upornost temelja $[\Omega m]$
V volumen temeljev ($m^3$)
D računski premer ozemljila (m)
a dolžina prve stranice temelja (m)

b dolžina druge stranice temelja (m)
l dolžina temelja v katerem je položen valjanec (m)

*Ponikalna upornost cevnega ozemljila Rc*

$$R_c = \frac{\rho}{2 \times \Pi \times lc} \times \ln\left(\frac{4 \times lc}{dc}\right) \quad (\Omega)$$

$$R_{cn} = \frac{R_c}{n_c} \quad (\Omega)$$

**pri tem je:**

$R_c$ ponikalna upornost cevnega ozemljila $[\Omega]$
$R_{cn}$ skupna ponikalna upornost cevnega ozemljila (Ω)
$\rho$ specifična ohmska upornost temelja $[\Omega m]$
$n_c$ število cevnih ozemljil
$l_c$ dolžina cevnega ozemljila (m)
$d_c$ premer cevnega ozemljila (m)

Udarna ponikalna upornost Ru

Pri izračunu udarne ponikalne upornosti ozemljila upoštevamo le delovno dolžino ozemljila, ki znaša največ 50 m, in specifično ohmsko upornost zemlje. Upoštevamo tudi, da poteka ozemljitev od vsakega odvoda na dve strani in je torej delovna upornost paralelna upornost obeh krakov ozemljilnega traku :

$$R_u = k \times \frac{R_{50}}{2} \quad [\Omega]$$

$$R_{50} = \frac{\rho}{\Pi \times D} \quad [\Omega] \quad - \text{ za temeljno ozemljilo } l = 50m$$

$$R_{50} = \frac{1}{2 \times \Pi} \times \frac{\rho}{L} \times \ln\left(\frac{L^2}{H \times d}\right) \quad [\Omega] \quad \text{za tračno ozemljilo } L = 50m$$

k- korekcijski faktor za izračun udarne vrednosti ponikalne upornosti ozemljila

| dolžina ozemljila | specifična upornost zemlje ρ (Ω) | | | | |
|---|---|---|---|---|---|
| l (m) | 50 | 100 | 150 | 200 | >=250 |
| do 20 | 2.0 | 1.0 | * | * | * |
| 20 do 30 | 3.0 | 1.5 | 1.0 | * | * |
| 30 do 40 | 4.0 | 2.0 | 1.3 | 1.0 | * |
| 40 do 50 | 5.0 | 2.5 | 1.7 | **1.3** | **1.0** |

* dolžina ne zadošča

Pogoj za strelovodno inštalacijo je udarna ponikalna upornost manjša od 20 (Ω). Kadar je specifična upornost tal večja od 250 (Ω), mora biti Ru < 0.08 * ρ .

**pri tem je:**

$R_u$ udarna ponikalna upornost ozemljila (Ω)

$R_{50}$ skupna ponikalna upornost na dolžini 50 (m) (Ω)

$R_{te50}$ ponikalna upornost temeljnega ozemljila na dolžini 50 (m) (Ω)

$R_{trp50}$ ponikalna upornost tračnega (premega) ozemljila na dolžini 50 (m) (Ω)

**Ločilna razdalja med kovinskimi deli in strelovodno inštalacijo**

Električna izolacija med lovilno mrežo, odvodi in kovinskimi deli se lahko v danih primerih doseže z vzpostavitvijo ločilne razdalje med kovinskimi deli v objektu in strelovodno inštalacijo. Ločilna razdalja mora biti večja kot varnostna razdalja s in sicer:

$$s = k_i \frac{k_c}{k_m} l$$

$k_i$ koeficient odvisen od izbrane vrste strelovodne inštalacije (glej tabelo 1)

$k_c$ koeficient odvisen od toka strele, ki teče po odvodu (glej tabelo 2)

$k_m$ koeficient odvisen od električnega izolacijskega materiala (glej tabelo 3)

$l$ dolžina vodnika strelovodne inštalacije na katerem je ločilno razdaljo treba vzpostaviti do najbližje točke izenačitve potencialov

Tabela 1

| Vrsta strelovodne inštalacije | $k_i$ |
|---|---|
| I | 0,08 |
| II | 0,06 |
| III in IV | 0,04 |

Tabela 2

| Število odvodov n | $k_c$ |
|---|---|
| 1 | 1 |
| 2 | 1….0,5 |
| 4 ali več | 1….1/n |

Tabela 3

| Material | $k_m$ |
|---|---|
| zrak | 1 |
| beton, opeka | 0,5 |

V primeru vključevanja vodov ali zunanjih prevodnih delov v objektu je treba zagotoviti direktno izenačitev potencialov ali povezavo preko prenapetostne zaščite.

Rezultat:
$l$ = 7m

s v zidu : 1,12m
s v zraku : 0,56m

V primeru, da so kovinske mase oddaljene manj kot “s” (v zidu 112cm oz. v zraku 56cm) od strelovodne inštalacije, jih je potrebno povezati na le-to.

**Izračun ozemljitvene upornosti**

1. tračno ozemljilo

$\rho = 150$ (Ωm)
$k = 1$
$L_1 =$ 10m $\qquad R_{tr1} = 35\ \Omega$
$L_2 = 20\text{m} \qquad R_{tr2} = 7{,}5\ \Omega$
$L_3 = 10\text{m} \qquad R_{tr3} = 15\ \Omega$

Skupna tračna upornost: $R_{trs} = 0.267\ \Omega$

2. tračno ozemljilo (premo)

$\rho = 150$ (Ωm)
$L = 800$ m
$H = 0.8$ m
$d = 0.015$ m

Skupna tračna prema upornost: $R_{trp} = 3.937\ \Omega$

3. temeljno ozemljilo

$\rho = 400$ (Ωm)
$a = 0.5$ m
$b = 0.6$ m
$l = 150$ m
$V = 45$ m3
$D = 5.58$ m

Skupna temeljna upornost: $R_{te} = 22.812\ \Omega$

**Skupna upornost celotnega ozemljila je:**

$$\frac{1}{R} = \frac{1}{R_{trs}} + \frac{1}{R_{trp}} + \frac{1}{R_{te}} = 4.084\Omega$$

$R_{sk} = 0.247\ \Omega < 10\ \Omega$ **Iz izračunanega je razvidno, da ozemljitev zadostuje!**

Vsa ozemljila na področju objekta se morajo povezati med seboj, da se doseže čim manjša ponikalna upornost ozemljila.

# INŠTALACIJE ŠIBKEGA TOKA

## 1.18 *Strukturirani sistem ožičenja IKS*

**Telefonska in računalniška inštalacija**
Lokacije in število opreme, RJ45 vtičnic in komunikacijskih vozlišč je prikazano v priloženih tlorisih za komunikacijo. V urgenci se predvidi novo komunikacijsko vozlišče, katero se poveže z obstoječim komunikacijskim vozliščem Zdravstvenega doma Kočevje.
Povezava med vozlišči naj se izvede z optičnim kablom 8-vlakenski SingleMode in 6x FTP Cat.6A

Telefonska in računalniška inštalacija se zaključuje v rack omarah, izvedena po sistemu strukturiranega kabelskega ožičenja. Predmet projekta je IKS inštalacija oz. pasivna oprema. Aktivna oprema ni predmet tega projekta.

Interni priključki za telefone in računalnike so opremljeni z vtičnico RJ45. Povezava med vtičnicami in »patch panelom« se izvede z FTP kablom cat.6A. Povezovalni kabli so FTP cat.6A.

Razvod IKS je prikazan v blok shemi razvoda IKS1.0

Horizontalni etažni razvod se izvede nad spuščenim stropom s kabli položenimi na kabelske police in podometno v gibljivi inštalacijski cevi do parapetnega kanala oziroma talnega kanala, po katerem teče razvod do posamezne vtičnice (zaščitene s protiprašnim pokrovčkom.
Izvajalec del oz. dobavitelj opreme za telefonsko in računalniško inštalacijo mora pridobiti veljavne ateste za tiste proizvode univerzalnega ožičenja, ki so predvideni za telefonijo in lokalno računalniško mrežo LAN (vtičnice RJ45, FTP kabli, optični kabli, patch paneli, …).

## 1.19 *SISTEM TEHNIČNEGA VAROVANJA*

**Sistem tehničnega varovanja se predvidi skladno s prejetimi zahtevami zdravstvenega in tehničnega vodstva v ZDRAVSTVENEM DOMU GKOČEVJE:**

- javljanje vloma,
- kontrola pristopa in registracije delovnega časa,
- videonadzor,
- domofonsko komunikacija,

Novo predvidene naprave za tehnično varovanje morajo omogočati povezavo z obstoječimi sistemi.
Sistemi naj bo odprtega tipa, z možnostjo kasnejše postopne nadgraditve oziroma razširitve.
Vodenje vseh informacij o stanju v sistemu se izvede na enotno lokacijo v sistemskem prostoru.
Del informacij se vodi na lokacijo nadzornega mesta

**Javljanje vloma**

Koncept sistema varovanja temelji na protivlomni centrali, montirani v glavnem komunikacijskem prostoru v katero se vodijo vse informacije o stanju sistema.
Sistem je zasnovan tako, da omogoča postopno nadgradnjo oz. dopolnitev.
Vsi elementi sistema, kot so infrardeči senzorji, detektorji razbitja stekla, magnetna stikala in ostali so vezani na alarmno centralo. Sistem omogoča, da ima vsak javljalnik, s tem tudi vsak prostor, svojo adreso (ime).
Alarmni signali se na centrali zelo precizno identificirajo z imenom in številko senzorja.
Osnova vsakega alarmnega sistema je alarmna centrala. Njen vklop je mogoč preko šifratorja (tipkovnice).
Centrala ima lastno napajanje, tako da alarmni sistem deluje tudi pri izpadih električnega omrežja. Centrala ima tudi modemski pozivnik, preko katerega, ob sprožitvi alarma, pokliče dežurni center varnostne službe .
Centrala oz sistemska soba je varovana s senzorjem, ki je v tako imenovani odloženi coni. Ob vstopu in izstopu iz varovanega objekta ima uporabnik določen čas 30 sekund, v katerem mora vtipkati šifro za izklop sistema ali ob vklopu zapustiti prostor, nasprotnem primeru se vklopi alarm.
V primeru alarma centrala signalizira, v kateri coni je prišlo do alarma. Javljanje vloma zagotavljajo različne naprave odvisno od dogodkov, ki jih ocenjujemo za nevarne. Javljanje gibanja (vloma) izven delovnega časa se izvede z različnimi javljalniki in se jih logično namesti na mestih, kjer najhitreje zazna gibanje človeka .
S temi javljalnimi elementi je zagotovljeno optimalno javljanje vloma, ter prenos signala dogodka na sprejemni center.
Komponente sistema (senzorji, centrala, šifrator in sirena) so med seboj povezane s kablom. Kabel je na vidnih mestih položen v estetske kabelske kanale. Ob prekinitvi kabla se v trenutku vklopi alarm, saj morajo biti vse linije proti sabotažno varovane.
Tipkovnica oz šifrator služi za vklop ali izklop alarmnega sistema. Ena centrala ima lahko več šifratorjev (v primeru, če obstaja več vhodov). Pri vseh se lahko s sistemom rokuje z istimi šiframi ali pa ima vsak šifrator v alarmnem sistemu svoje šifre.
Javljalniki so zelo pomembni elementi alarmnega sistema, saj je prav od njih, v največji meri, odvisna zanesljivost delovanja celotnega sistema. Danes se v svetu največ uporabljajo naslednji :

- infrardeči javljalnik: spremeni stanje ob nastanku spremembe toplotnega polja v prostoru - prihod telesa toplejšega od okolice. Področje delovanja mu lahko nastavljamo s pomočjo zamenljive leče. S tem lahko dosežemo različne domete delovanja ali posebne efekte varovanja (t.i. zavese).
- mikrovalovni: javljalnik spremeni stanje ob fizičnem premikanju predmetov ali oseb v varovanem prostoru.
- **kombinirani javljalnik: infrardeči - mikrovalovni;** spremeni stanje, ko sta hkrati izpolnjena dva pogoja značilna za delovanje prvih dveh opisanih senzorjev. S tem se izognemo lažnim alarmom v primeru premikanja zaves ali nezaprtih vrat ali pa zaradi vklopa termoakumulacijske peči (če prostor varujemo z infrardečim senzorjem) ter prepiha.
- svetlobne in infrardeče zapore: javljalnik spremeni stanje, ko se prekine vidna linija med oddajnikom in sprejemnikom.
- javljalniki za varovanje ograj
- kabelske senzorje. Slednje lahko položimo tudi pod travnato rušo in dobimo tako tudi na strelo neobčutljive sisteme.
- javljalniki loma stekla - javljalnik spremeni stanje ob povečanih vibracijah ali pa ob značilnem zvoku ob lomu stekla - mikrofonski javljalnik loma stekla.
- magnetni kontakti - vgrajujejo se na vrata in okna. Ob razklenitvi javljalniškega para (magnet - reed rele pride do spremembe stanja javljalnika.

- stikala za namerni vklop alarma - uporabljamo jih v primerih, kjer obstaja možnost fizičnega napada. Primerna so v objektih, kjer se dela z denarjem (banke, menjalnice, zlatarne, blagajne). Lahko so ročne ali nožne izvedbe ali pa tudi daljinska brezžična stikala. S primernim programom v alarmni centrali lahko ta stikala sprožijo tihi ali glasni alarm, lahko pa tudi začetek snemanja...

## Kontrola dostopa in registracija delovnega časa

Za preprečevanje oziroma zmanjšanja možnosti vdorov v objekt, odtujevanja in drugih škodljivih delovanj na objektu je predviden sistem kontrole dostopa. Poleg tega sistem omogoča registracijo delovnega časa.
Sistem je informacijsko odprt in združljiv ter tudi razširljiv na druge sisteme tehničnega varovanja.

Uporabljena je brezkontaktna tehnologija, z brezkontaktnimi karticami (delovanje max. 10 cm). Sistem kontrole pristopa se povezuje v svojo Ethernet mrežo.

Kontrola je povsod enostranska. Sestavljena je iz varnostnega terminala, ki se nahaja na lokaciji, ki je vidna v tlorisih. Vsa kontrolirana vrata so povezana na PC računalnik, na katerem bo možno vse podatke obdelovati in tako nadzirati prehode. Vse električne ključavnice imajo signalizacijo odprtosti vrat.

Sistemu kontrole pristopa je zagotovljeno neprekinjeno napajanje preko vgrajenih akumulatorjev, v nasprotnem primeru bi ob izpadu omrežne napetosti onemogočen prehod skozi vrata, ki bodo opremljena s kontrolo pristopa.

Instalacije so izvedene preko računalniške mreže, kamor so povezani vsi varnostni terminali. Od varnostnega terminala naprej se čitalno mesto in ključavnica ožičita lokalno.

Sistem domofonije je vezan tudi na kontrolo pristopa. Sistem domofona je vezan na terminale, ki so naprej povezani do ključavnic. To pa zato, da se vodi evidenca odprtosti oz. zaprtosti vrat preko kontrole pristopa.

Pristopni terminali

Pristopni terminali so inteligentne avtonomne naprave, ki upravljajo z eno ali več sosednjimi pristopnimi točkami. Nanje priključujemo čitalnike za zunanjo montažo in električne ključavnice, samega terminala pa običajno uporabnik ne vidi. Pristopni terminal uporabljamo tudi za priključitev in nadzor alarmnih signalov. Podatki o pristopnih pravicah uporabnikov se hranijo lokalno, tako da pristopne točke lahko delujejo neovirano tudi v primeru izpada komunikacij. Sinhronizacija podatkov z gostiteljskim sistemom poteka avtomatično. Za neprekinjeno delovanje v primeru izpada napetosti skrbi vgrajena baterija. Terminali omogočajo priključitev do največ štirih zunanjih čitalnikov kartic/ključavnic, kar nam omogoča neodvisno kontrolo štirih sosednjih pristopnih točk z eno napravo (npr. dveh sosednjih vrat ali dveh strani istih vrat). Poleg kontrole pristopa je predvidena tudi registrator časa.

Terminali ter registratorji se povezujejo s kablom FTP. Ta kabel mora biti oklopljen. Za napajanje terminalov 230V se uporabi 3x1.5 mm2. Vezava terminalov je v zvezdo na stikalo.

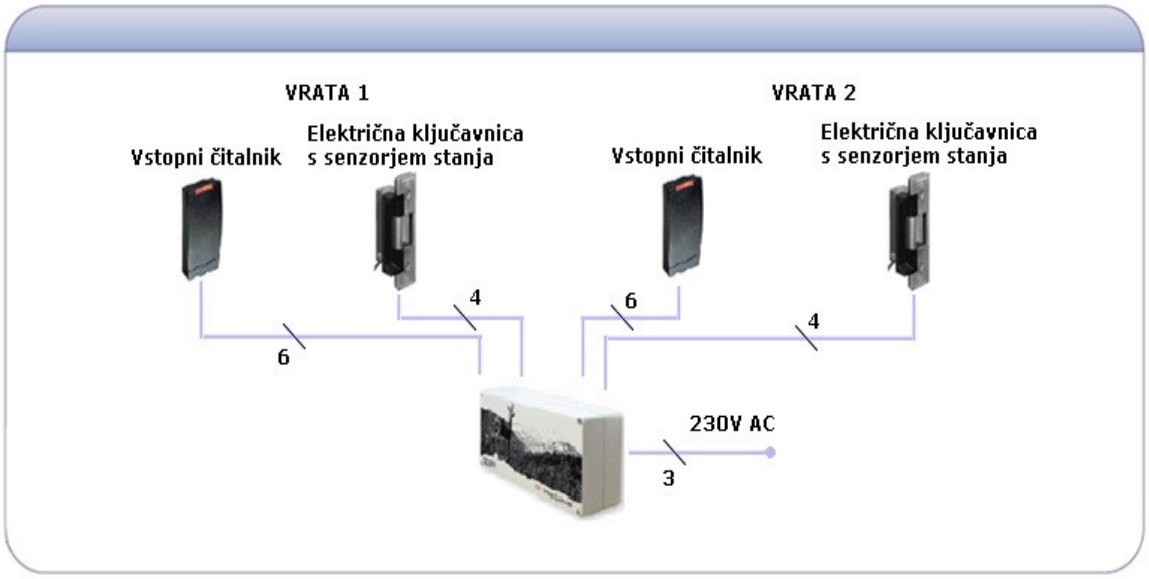


Npr: Enostranska kontrola dveh prehodov

Lokacija in mesto montaže elementov sistema
Zgornji rob za namestitev čitalnega mesta je cca. 130 cm od nivoja tal. Terminali se montirajo pod strop na lahko dostopnih mestih (servis), na mestih, ki bodo razvidna iz tlorisov ( razdalja od terminala do čitalca ne sme presegati 50 m) Vsi terminali se povežejo v stikalo (switch) ki se nahaja v telekomunikacijskem prostoru. Električni sprejemniki se vgradijo v podboj vrat. Povsod, kjer je predvidena ključavnica vhodne kontrole, se predvidi na vhodni strani bunka, s katero se vrata ne dajo odpreti. Vrata morajo imeti tudi samozapirala, tako da vrata po prehodu ne ostanejo odprta. Posebno pozornost je potrebno posvetiti pravilnem tesnenju vrat, ker je s tem pogojen tudi signal zaprtosti vrat. Tam, kjer je kontrola pristopa nameščena v smeri evakuacijske poti, je predvidena panik tipka, za odpiranje vrat v sili,
Montaža, nastavitev, priklop, preizkus in predaja uporabniku
Sistem tehničnega varovanja je namenjen zaščiti ljudi in premoženja, zato mora brezhibno delovati, kar je v veliki meri odvisno od kvalitetne izvedbe instalacijsko montažnih del. Zaradi tega so dela izvedli posebno izučeni in od proizvajalca pooblaščeni serviserji.
Funkcijsko je preizkušen vsak element posebej. Naprava se je predala uporabniku tedaj, ko smo pri preizkusu vseh elementov dobili pozitivne rezultate.
Pri predaji naprave uporabniku, je investitor določil osebo, ki bo skrbela za pravilno ravnanje z njo. Servisni tehnik je to osebo usposobil za upravljanje.
Vzdrževanje sistema
Ob priklopu naprave bo uvedel servisni tehnik posebno servisno knjigo v katero dežurna oseba vpisuje vse dogodke na sistemu.
Ta knjiga naj bo hranjena v prostoru s centralno napravo vključno z navodili za uporabo. Vsako nepravilnost v delovanju je potrebno nemudoma sporočiti pogodbeni servisni službi.
Priporočamo, da uporabnik pred iztekom garancijske dobe sklene s servisno organizacijo pogodbo o rednem izvengarancijskem vzdrževanju za nedoločen čas.

## Video nadzor

### Uvod

Video nadzor se izvaja v notranjosti in zunaj objekta in služi nadzoru objekta (nesreče, morebitne tatvine, preprečevanje poškodb, vandalizem...). Nadzoruje se:

- glavne hodnike, ki vodijo do ambulant, kabinetov, laboratorijev in ostalih prostorov,
- zunanje vhode v pritličju,
- garažo (vhod v garažo, parkirne prostore),

### Koncept nadzora

Za izvajanje video nadzora se predvidene IP kamere, ki so povezane v komunikacijsko vozlišče.
Za snemanje je predviden obstoječi snemalnik.
Zaradi lažjega pregleda dogodkov in zmanjšanja količine posnetkov, snemajo le kamere, pri katerih je zaznana detekcija gibanja. Snemalnik ima možnost dodajanja IP megapiksel kamer z dokupom dodatnih licenc.

## Domofonske komunikacija

Pozicije in število elementov je prikazano v tlorisih.
Za komunikacijo med posameznimi točkami v objektu se namestijo domofonske in videodomofonske enote. Enote omogočajo govorno in vidno komunikacijo, ter ročno električno odpiranje nadzorovanega prehoda (pritisk določene tipke).
Predviden je digitalni sistem za domofonsko komunikacijo.
Obiskovalec, ki želi vstopiti v objekt mora preko ustrezne tipke izbrati želeno enoto. Izbrana oseba preko notranjega modula vzpostavi zvočno komunikacijo. Preko posebne tipke lahko odpre vhodna vrata v objekt.

## Električne ure

Osnovni namen vgradnje sistema ur je obveščanje strank in zaposlenih o točnem času. Ure so nameščene po hodnikih in skupnih prostorih. Centralna enota je v komunikacijskem prostoru.

### Koncept sistema ur

Predvidene so enostranske in dvostranske minutne in sekundne ure premera 300mm.
Enostranske stenske ure so nameščena po ordinacijah, laboratorijih in skupnih prostorih.
Dvostranske stenske/stropne ure, so nameščene po hodnikih.
Krmiljenje ur poteka preko matične ure, ki je nameščena komunikacijskem prostoru. Za sinhronizacijo matične ure, je predviden sprejemnik točnega časa.

### Krmiljenje ur

Matična ura krmili vse stranske ure. Vse ure so med seboj povezane v časovno linijo preko dvožilnega kabla 2x1,5mm$^2$ (glej sliko spodaj). Na drugi strani je linija priklopljena direktno matično uro.

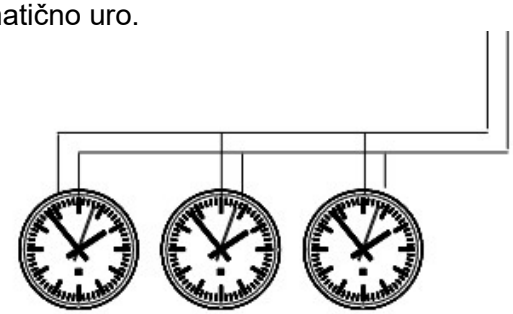

GLAVNA IZENAČITEV POTENCIALOV
GIP: zbiralka glavnega izenačitve potenciala.
PO: priključna omarica
K: kanalizacija
VI: vodovodna instalacija,
CO: centralno ogrevanje
PL: plinska instalacija
SI: strelovodna instalacija
O: ozemljilo,
1: vodnik za povezavo z glavnim el. omaro
2: vodnik za povezavo z instalacijami centralnega ogrevanja in kanalizacije
3: vodnik za povezavo z ozemljilom (v primeru, da ozemljilo obstaja)
4: vodnik za povezavo s kovinskimi elementi zgradbe in armaturo
5: vodnik za povezavo z napravami informacijskega sistema
6: vodnik za povezavo z vodovodnimi in plinskimi instalacijami
7: vodnik za povezavo s strelovodno instalacijo—ozemljilom (v primeru, ko obstaja)

* povezava je potrebna pri sistemih TN

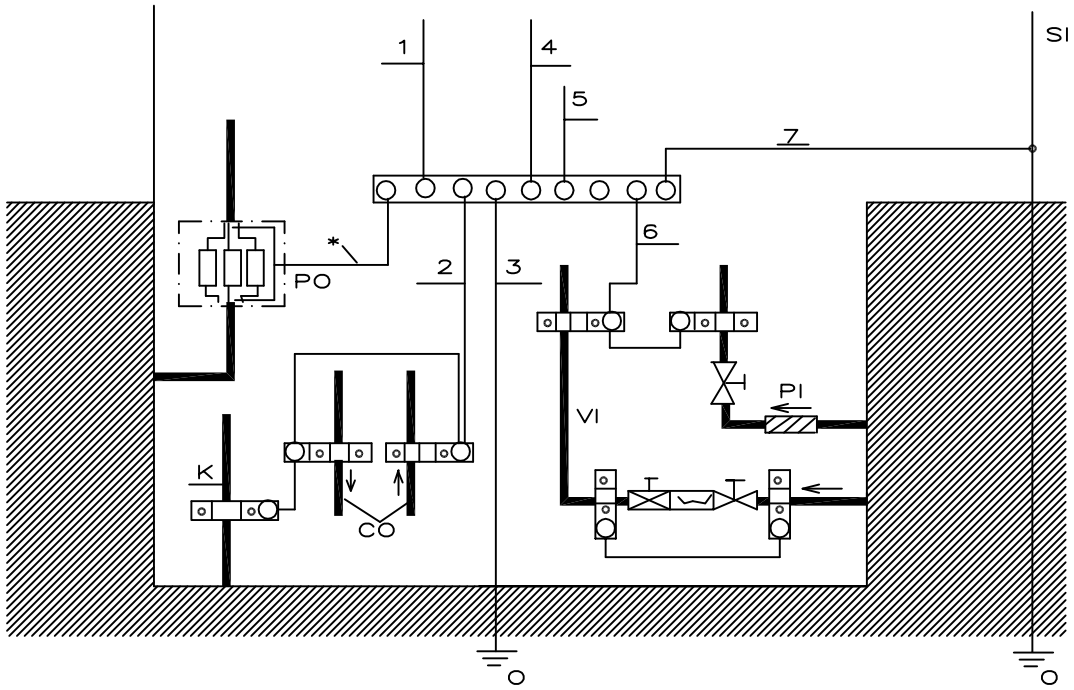


| | |
|---|---|
| izdelal | B. Vindšnurer univ.d.i.e. |
| odg. projekt. | B. Vindšnurer univ.d.i.e. IZS E-0713 |
| št. načrta | WIN-15-022-11 |
| datum | avgust 2019 |

Investitor / Objekt
OBČINA KOČEVJE, Ljubljanska cesta 26, 1330 KOČEVJE
REKONSTRUKCIJA IN DOZIDAVA ZDRAVSTVENEGA DOMA KOČEVJE Roška cesta 18, 1330 Kočevje

WINKY d.o.o.
Miklošičeva 13, Ljubljana
Identifikacijska št. IZS 0864

Vsebina risbe
Načelna shema glavnega izenačenja potenciala (GIP) v objektu

faza
PID

risba
GIP1.0

list 1/1

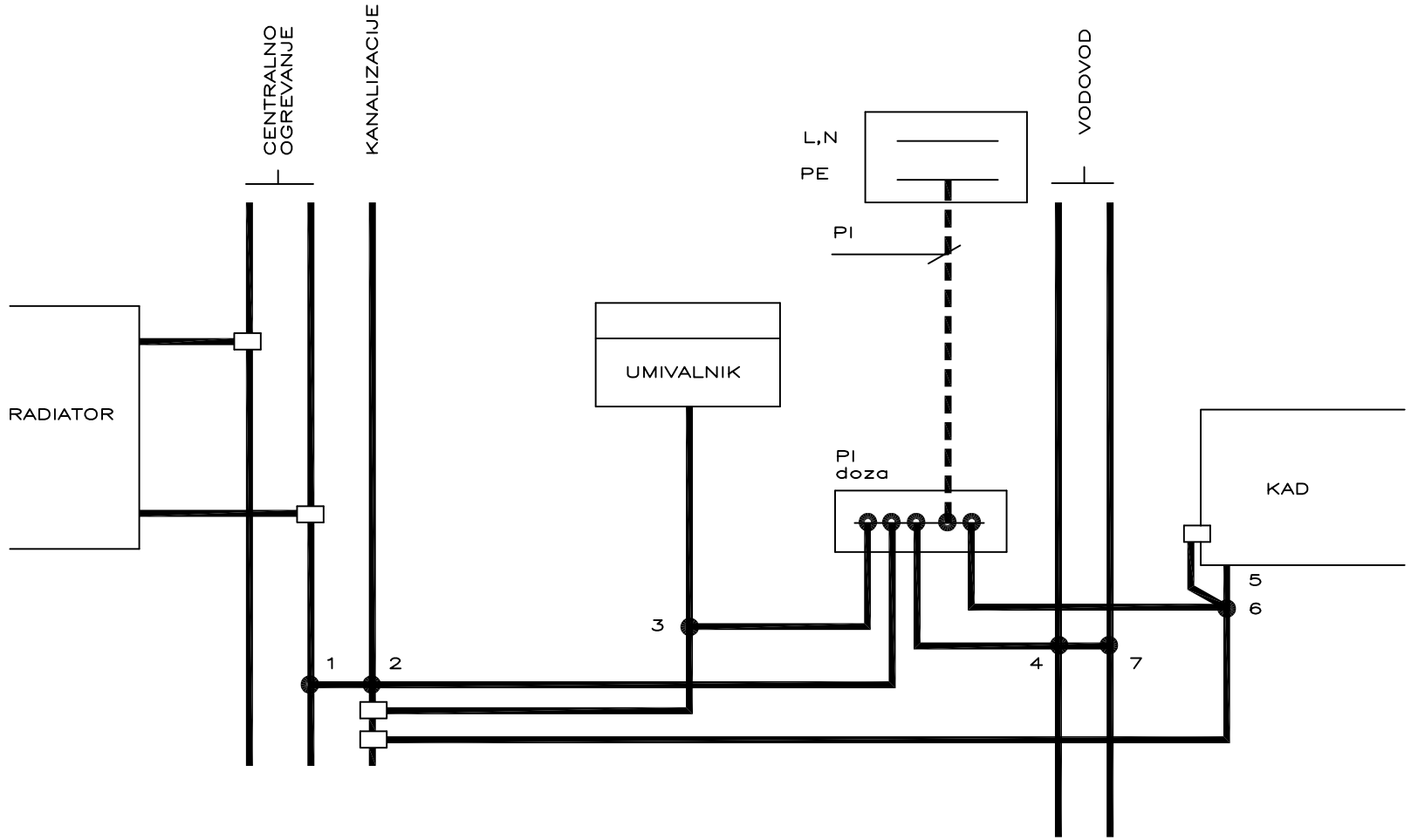


Priključki
1 cev centralnega ogrevanja
2 kanalizacijska cev
3 odtočna cev umivalnika
4 vodovodne cevi
5 kovinska kad
6 odtočna cev kadi
7 preliv kadi

PI doza za izenačenje potencialov
PI vodnik za povezavo s pripadajočim razdelilnikom P–Y 6 mm2
vodnik za povezavo mas P–Y–4mm2

| | | | | | | |
|---|---|---|---|---|---|---|
| izdelal | B. Vindšnurer univ.d.i.e. | Investitor / Objekt | WINKY d.o.o. | Vsebina risbe | faza | risba |
| odg. projekt. | B. Vindšnurer univ.d.i.e. IZS E-0713 | OBČINA KOČEVJE, Ljubljanska cesta 26, 1330 KOČEVJE | Miklošičeva 13, Ljubljana | Načelna shema dodatnega izenačenja potenciala (PI) v objektu | PID | PI1.0 |
| št. načrta | WIN-15-022-11 | REKONSTRUKCIJA IN DOZIDAVA ZDRAVSTVENEGA DOMA KOČEVJE Roška cesta 18, 1330 Kočevje | Identifikacijska št. IZS 0864 | | | list 1/1 |
| datum | avgust 2019 | | | | | |

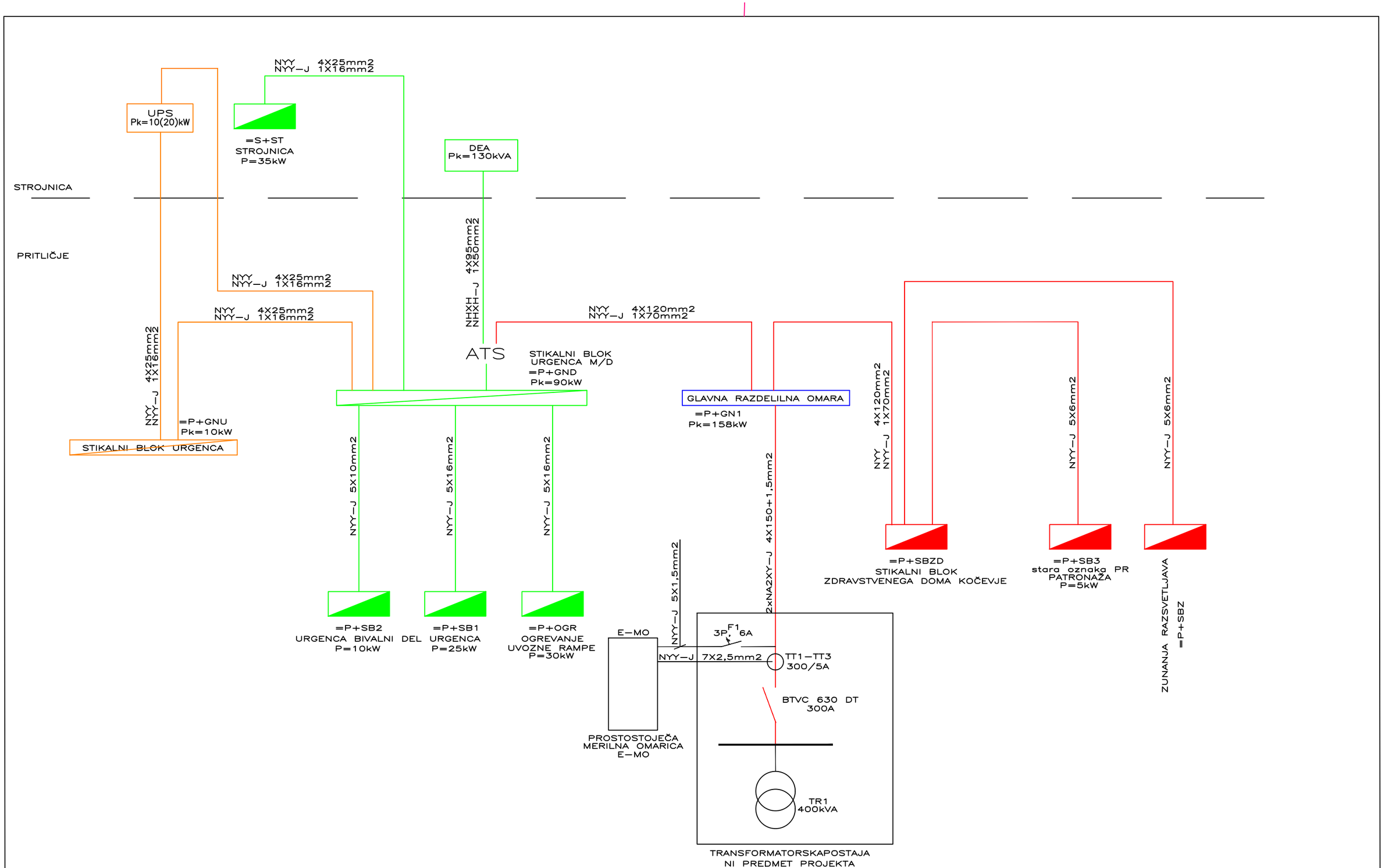


| | | | |
|---|---|---|---|
| WINKY projektiranje in inženiring | faza PID | Vsebina risbe: BLOK SHEMA NAPAJANJA OBJEKTA | risba: E1.0 |
| izdelal | Boštjan Vindšnurer, u.d.i.e.,IZS E-0713 | Investitor/Objekt: OBČINA KOČEVJE, Ljubljanska cesta 26, 1330 KOČEVJE | list: 1/1 |
| pregledal | Boštjan Vindšnurer, u.d.i.e.,IZS E-0713 | REKONSTRUKCIJA IN DOZIDAVA ZDRAVSTVENEGA DOMA KOČEVJE Roška cesta 18 | datum: avgust 2019 |
| odg. proj. | Boštjan Vindšnurer, u.d.i.e.,IZS E-0713 | | |
| vodja proj. | Robert Mašera u.d.i.a. ZAPS A-1137 | Št. načrta WIN–15–022–11 | merilo |

WINKY d.o.o.
Miklošičeva cesta 13, 1000 Ljubljana
e-pošta: info@winky.si
splet: www.winky.si
Identifikacijska št. IZS 0864

Investitor: OBČINA KOČEVJE
Naslov: Ljubljanska cesta 26, 1330 KOČEVJE
Objekt: Rekonstrukcija in dozidava ZDK, Roška cesta 18
Številka načrta: WIN-15-022-11

SHEMA STIKALNEGA BLOKA: =
+

| | IME: | IDENT. Št. IZS: |
|---|---|---|
| OBDELAL: | S. Bajrić d.i.e | |
| PROJEKTANT: | S. Bajrić d.i.e | E-1949 |
| ODGOVORNI PROJEKTANT: | B. Vindšnurer u.d.i.e. | E-0713 |

Številka risbe:

Kraj:
Datum izdelave: 12.9.2019

Število strani 4

# 1. LEGENDA SIMBOLOV IN OZNAK

| SIMBOLI | ELEMENTI | PRIMERI |
|---|---|---|
| -Q | MEHANSKA POVEZAVA TOKOKROGOV | ODKLOPNIKI, STIKALA |
| -F | ZAŠČITNA OPREMA | VAROVALKE, ZAŠČITNA STIKALA |
| -K | KRMILNI ELEMENTI | KONTAKTORJI, RELEJI |
| -A, U, I | MODULATORJI | POGONI, STARTERJI, KRMILNIKI, UPRAVLJALCI |
| -W | POTI PRENOSA | KABLI, VODNIKI |
| -T | TRANSFORMATORJI | TOKOVNIKI, TRANSFORMATORJI |
| -H | SIGNALIZACIJA | SIGNALNE SVETILKE |
| -S | KRMILNI TOKOKROGI | PREKLOPNA, POTISNA, REGULACIJSKA STIKALA |
| -X | POVEZOVALNI ELEMENTI | VS SPONKE, LETVE |
| -MP | MONTAŽNA PLOŠČA | PLOŠČE ZA MONTAŽO EL. ELEMENTOV |
| -M | MOTORJI | VENTILATORJI, ČRPALKE in ostali Motorni pogoni |
| -RD | POVEZOVANJE | ELEMENTI za povezovanje na LOKALNEM NIVOJU |
| | | |
| | | |
| | | |
| | | |
| | | |
| | | |
| | | |
| | | |
| | | |
| | | |

# 2. VODNIKI - IZMENIČNA NAPESTOST (IEC750)

| | | |
|---|---|---|
| 2.1 Faza U | Črna | U |
| 2.2 Faza V | Rjava ali črna | V |
| 2.3 Faza W | Siva ali črna | W |
| 2.4 Ničelni vodnik N | Svetlo modra | N |
| 2.5 Zaščitni vodnik PE | Rumeno/zelena | PE |
| 2.6 Skupni vodnik PEN | Rumeno/zelena | PEN |



# POZOR !

LE ZATO USPOSOBLJENA OSEBA
LAHKO POSTAVI, PRIKLOPI,
TESTIRA IN POSEGA V NAPRAVO

# 3. VODNIKI - KRMILNI TOKOKROGI (EN60-204, IEC2-4-1/92, WDE0113)

| | | |
|---|---|---|
| 3.1 Krmilna napetost 230VAC | Rdeča | 230VAC |
| 3.2 Krmilna napetost 24VAC | Rdeča | 24VAC |
| 3.3 Krmilna napetost 0VAC | Rdeče-Bela | 0VAC |
| 3.4 Krmilna napetost 24VDC | Svetlo Modra | 24VDC |
| 3.5 Krmilna napetost 0VDC | Modro-Bela | 0VDC |
| 3.6 Transformirana napetost | Rjava | RJ |
| 3.7 Varnostni tokokrog | Rumena | RU |
| 3.8 Senzorska linija | Bela | BE |
| 3.9 Tuja napetost | Oranžna | OR |
| | | |

| Sprememba | Datum | Ime | | |
|---|---|---|---|---|
| | | | Datum: | 29.11.2016 |
| | | | Obdelal: | S. Bajrić d.i.e |
| | | | Projektant: | S. Bajrić d.i.e |
| | | | Odg.proj.: | B. Vindšnurer u.d.i.e. |

WINKY

Investitor / Objekt:
OBČINA KOČEVJE
Rekonstrukcija in dozidava ZDK, Roška cesta 18

Vsebina risbe: Legenda simbolov in oznak
Faza: PID
Številka projekta: WIN-15-022-11

=
+
Stran: 3
Od strani: 4

Kopiranje, spreminjanje, prenos ali uporaba te dokumentacije brez izrecnega pisnega dovoljenja ni dovoljeno. Kršitelji bodo odgovarjali za nastalo škodo. Avtorske pravice veljajo tudi za vse elektronske oblike te dokumentacije.

# 1. OZNAKA STIKALNIH BLOKOV

| OZNAKA | OPIS |
|---|---|
| | |
| =P | STIKALNI BLOK V PRITLIČJU |
| =1N | STIKALNI BLOK V 1. NADSTROPJU |
| | |
| +GN1 | GLAVNI STIKALNI BLOK |
| +SB1 | STIKALNI BLOK Z ZAPOREDNO ŠTEVILKO 1 |
| | |
| | |

# PRIMER

| OZNAKA STIKALNEGA BLOKA | OPIS |
|---|---|
| =P+SB1 | STIKALNI BLOK V PRITLIČJU Z ZAPOREDNO ŠTEVILKO 1 |

| Sprememba | Datum | Ime | | |
|---|---|---|---|---|
| | | | Datum: | 29.11.2016 |
| | | | Obdelal: | S. Bajrić d.i.e |
| | | | Projektant: | S. Bajrić d.i.e |
| | | | Odg.proj.: | B. Vindšnurer u.d.i.e. |

WINKY

Investitor / Objekt:
OBČINA KOČEVJE
Rekonstrukcija in dozidava ZDK, Roška cesta 18

Vsebina risbe: Oznake stikalnih blokov

Faza: PID

Številka projekta: WIN-15-022-11

| | |
|---|---|
| = | |
| + | |
| Stran: | 4 |
| Od strani: | 4 |

WINKY d.o.o.
Miklošičeva cesta 13, 1000 Ljubljana
e-pošta: info@winky.si
splet: www.winky.si
Identifikacijska št. IZS 0864

Investitor: OBČINA KOČEVJE
Naslov: Ljubljanska cesta 26, 1330 KOČEVJE
Objekt: Rekonstrukcija in dozidava ZDK, Roška cesta 18
Številka načrta: WIN-15-022-11

SHEMA STIKALNEGA BLOKA: = P
+ GND

| | IME: | IDENT. Št. IZS: |
|---|---|---|
| OBDELAL: | S. Bajrić d.i.e | |
| PROJEKTANT: | S. Bajrić d.i.e | E-1949 |
| ODGOVORNI PROJEKTANT: | B. Vindšnurer u.d.i.e. | E-0713 |

Številka risbe: 1

Kraj:
Datum izdelave: 12.9.2019

Število strani 9

| | | |
|---|---|---|
| Nazivna napetost in frekvenca 400V/50Hz | Krmilna napetost AC 230V/50Hz | Krmilna napetost DC 24V |
| Inštalirana moč Pi = 110kW | Faktor istočasnosti in obremenitve fi x fo = 0,8 | Zaščita IP31 |
| Konična moč Pk = 90kW | Faktor moči cos fi=0,95 | Ozemljitveni sistem TN-S |
| Kratkostiči tok Ik = 10kA | Nazivni tok zašč. elementa In = 160A | |

| | | |
|---|---|---|
| Stikalni blok Št. (vpiše proizvajalec) _____ | Vezalna shema št. (vpiše proizvajalec) _____ | Leto izdelave 2014 |
| | | |

| Sprememba | Datum | Ime | | |
|---|---|---|---|---|
| | | | Datum: | 2.12.2016 |
| | | | Obdelal: | S. Bajrić d.i.e |
| | | | Projektant: | S. Bajrić d.i.e |
| | | | Odg.proj.: | B. Vindšnurer u.d.i.e. |

WINKY

Investitor / Objekt:
OBČINA KOČEVJE
Rekonstrukcija in dozidava ZDK, Roška cesta 18

Vsebina risbe: Osnovni podatki

Faza: PID | Številka projekta: WIN-15-022-11

= P
+ GND
Stran: 2
Od strani: 9

Kopiranje, razširjanje, predajanje tretjim osebam in kakršna koli druga uporaba vsebine tega dokumenta brez predhodnega pisnega dovoljenja podjetja WINKY d.o.o. je prepovedana. Kršitelji bodo odgovarjali za nastalo škodo.

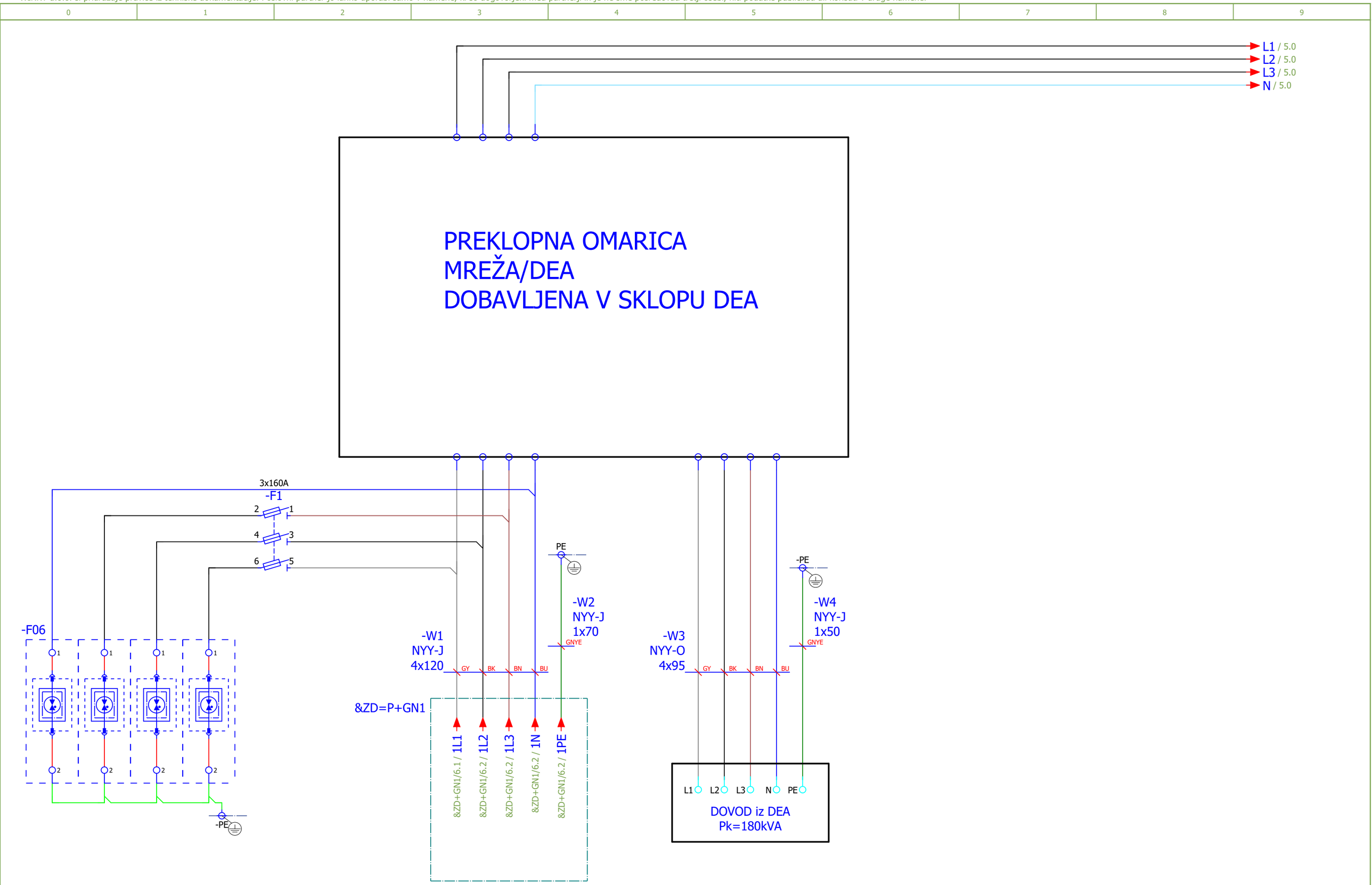


| Sprememba | Datum | Ime | | |
|---|---|---|---|---|
| | | | Datum: | 11.9.2019 |
| | | | Obdelal: | S. Bajrić d.i.e |
| | | | Projektant: | S. Bajrić d.i.e |
| | | | Odg.proj.: | B. Vindšnurer u.d.i.e. |

WINKY

Investitor / Objekt:
OBČINA KOČEVJE
Rekonstrukcija in dozidava ZDK, Roška cesta 18

Vsebina risbe: ATS - preklopno stikalo

Faza: PID

Številka projekta: WIN-15-022-11

| | |
|---|---|
| = P | |
| + GND | |
| Stran: | 3 |
| Od strani: | 9 |

Kopiranje, razširjanje, predelava ali posredovanje tretjim osebam brez pisnega dovoljenja družbe WINKY d.o.o. je prepovedano. Kršitelji bodo odgovarjali za povzročeno škodo.

| 0 | 1 | 2 | 3 | 4 | 5 | 6 | 7 | 8 | 9 |
|---|---|---|---|---|---|---|---|---|---|

# PREKLOPNA OMARICA
# MREŽA/DEA
# DOBAVLJENA V SKLOPU DEA

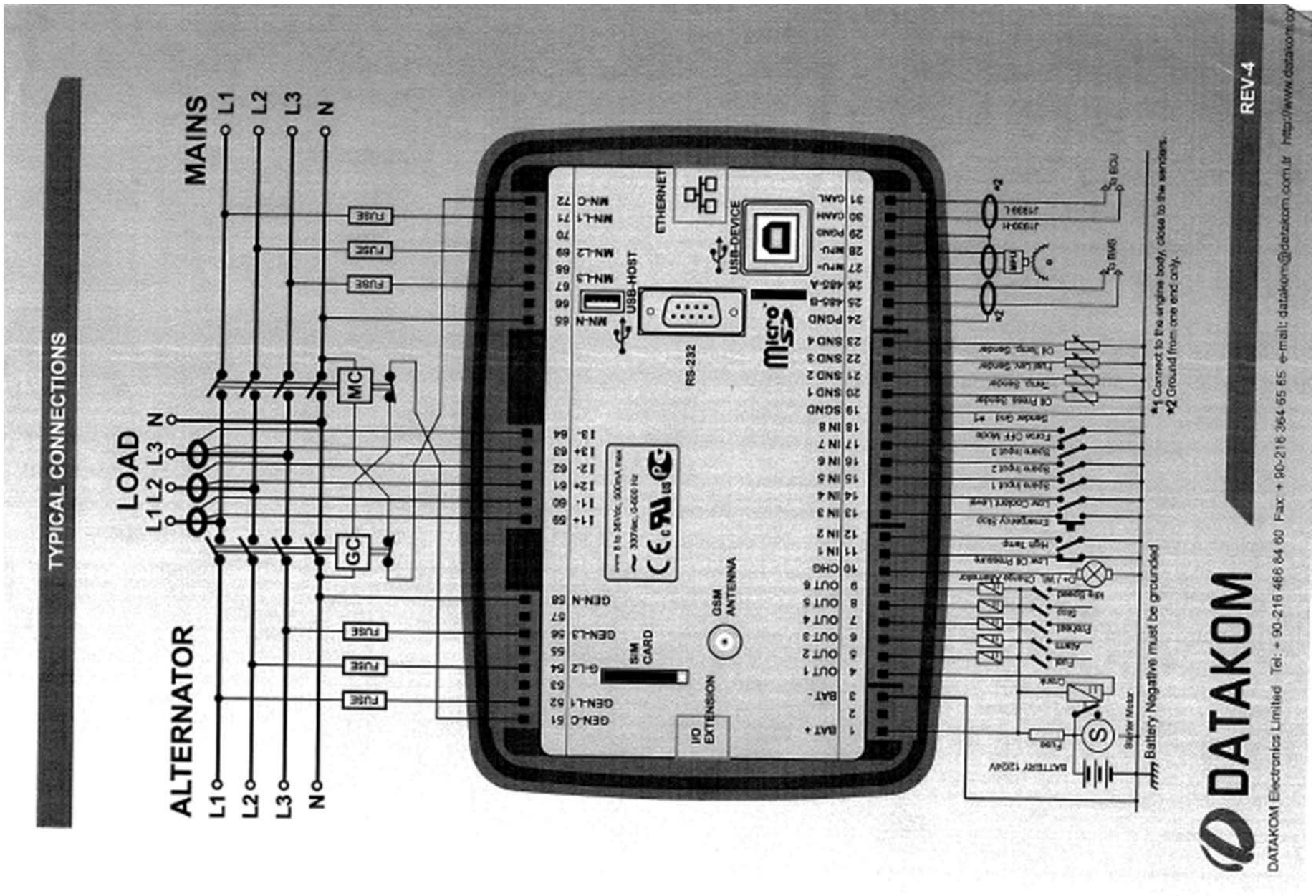


| Sprememba | Datum | Ime | Datum: | 11.9.2019 | WINKY | Investitor / Objekt: | Vsebina risbe: Krmiljenje ATS | = P |
|---|---|---|---|---|---|---|---|---|
| | | | Obdelal: | S. Bajrić d.i.e | | OBČINA KOČEVJE | | + GND |
| | | | Projektant: | S. Bajrić d.i.e | | Rekonstrukcija in dozidava ZDK, Roška cesta 18 | Faza: PID Številka projekta: WIN-15-022-11 | Stran: 4 |
| | | | Odg.proj.: | B. Vindšnurer u.d.i.e. | | | | Od strani: 9 |

Načrtov, skic in predložb projekta ni dovoljeno kopirati, razmnoževati ali posredovati tretjim osebam brez pisnega dovoljenja avtorja projekta, ki je ne smejo uporabiti za izdelavo, ne za dela, ki jih ne smejo izvajati druge osebe, niti podatkov posredovati za namene, ki niso bili predvideni s pogodbo.

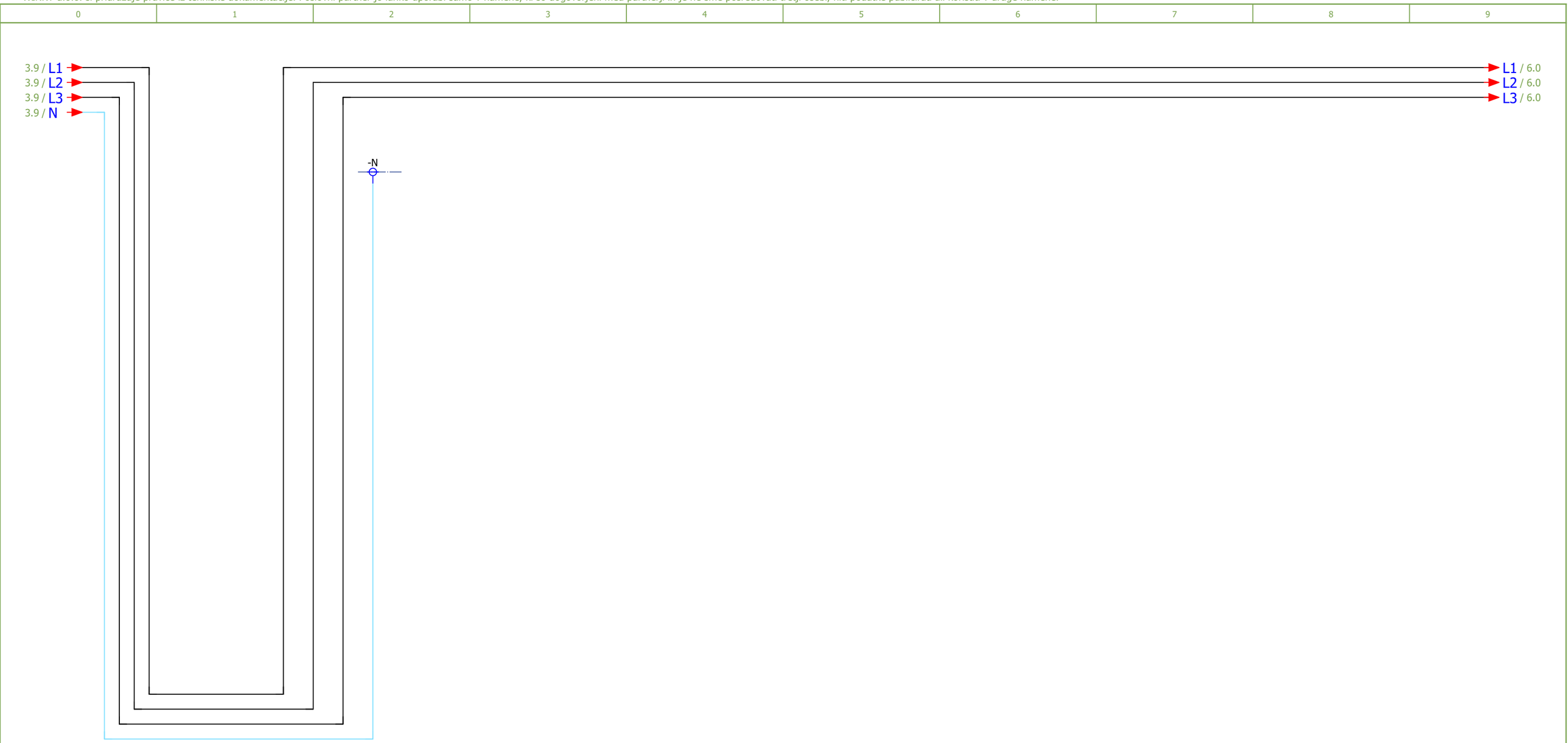


| Sprememba | Datum | Ime | | |
|---|---|---|---|---|
| | | | Datum: | 11.9.2019 |
| | | | Obdelal: | S. Bajrić d.i.e |
| | | | Projektant: | S. Bajrić d.i.e |
| | | | Odg.proj.: | B. Vindšnurer u.d.i.e. |

WINKY

Investitor / Objekt:
OBČINA KOČEVJE
Rekonstrukcija in dozidava ZDK, Roška cesta 18

Vsebina risbe: NN dovod

Faza: PID

Številka projekta: WIN-15-022-11

= P
+ GND
Stran: 5
Od strani: 9

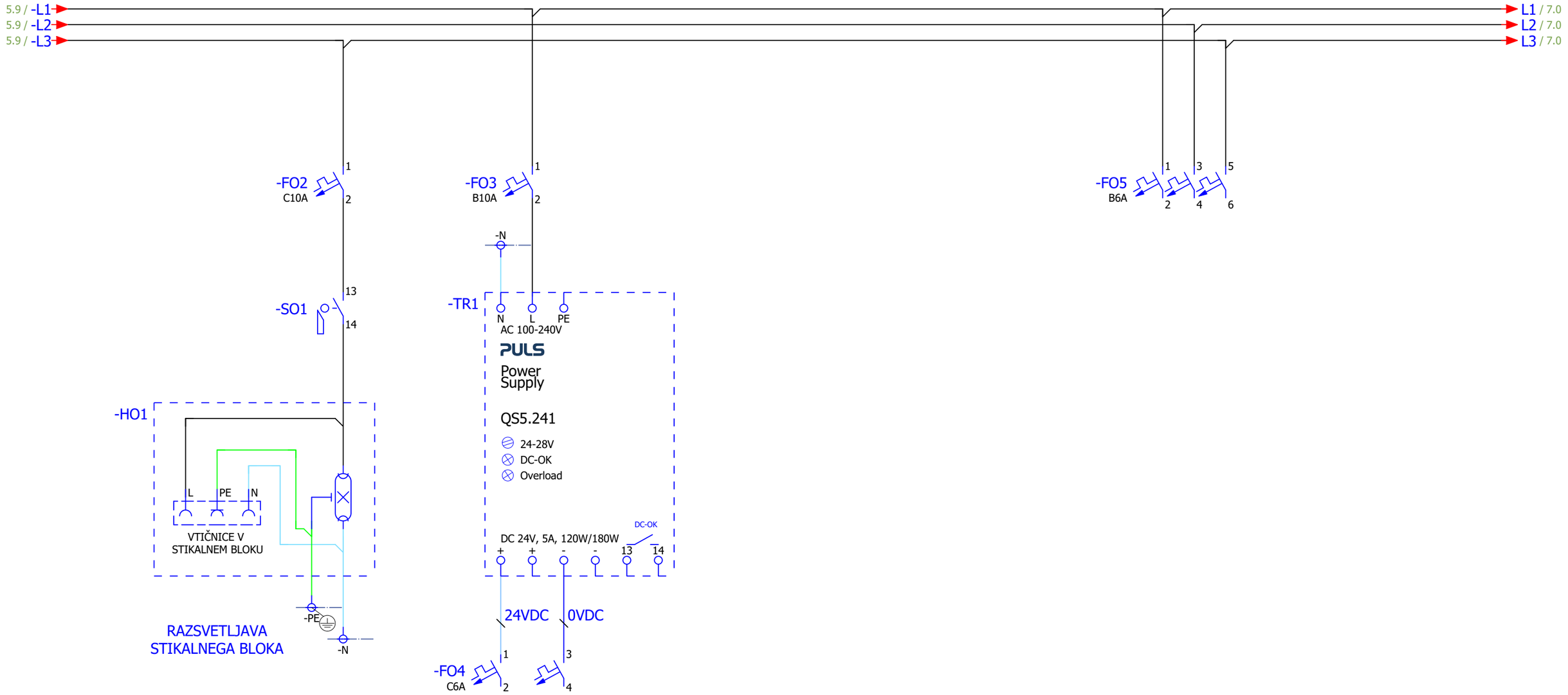


| Sprememba | Datum | Ime | Datum: | 12.9.2019 | WINKY | Investitor / Objekt: OBČINA KOČEVJE<br>Rekonstrukcija in dozidava ZDK, Roška cesta 18 | Vsebina risbe: Razsvetljava stikalnega bloka | = P |
|---|---|---|---|---|---|---|---|---|
| | | | Obdelal: | S. Bajrić d.i.e | | | | + GND |
| | | | Projektant: | S. Bajrić d.i.e | | | Faza: PID | Številka projekta: WIN-15-022-11 | Stran: 6 |
| | | | Odg.proj.: | B. Vindšnurer u.d.i.e. | | | | | Od strani: 9 |

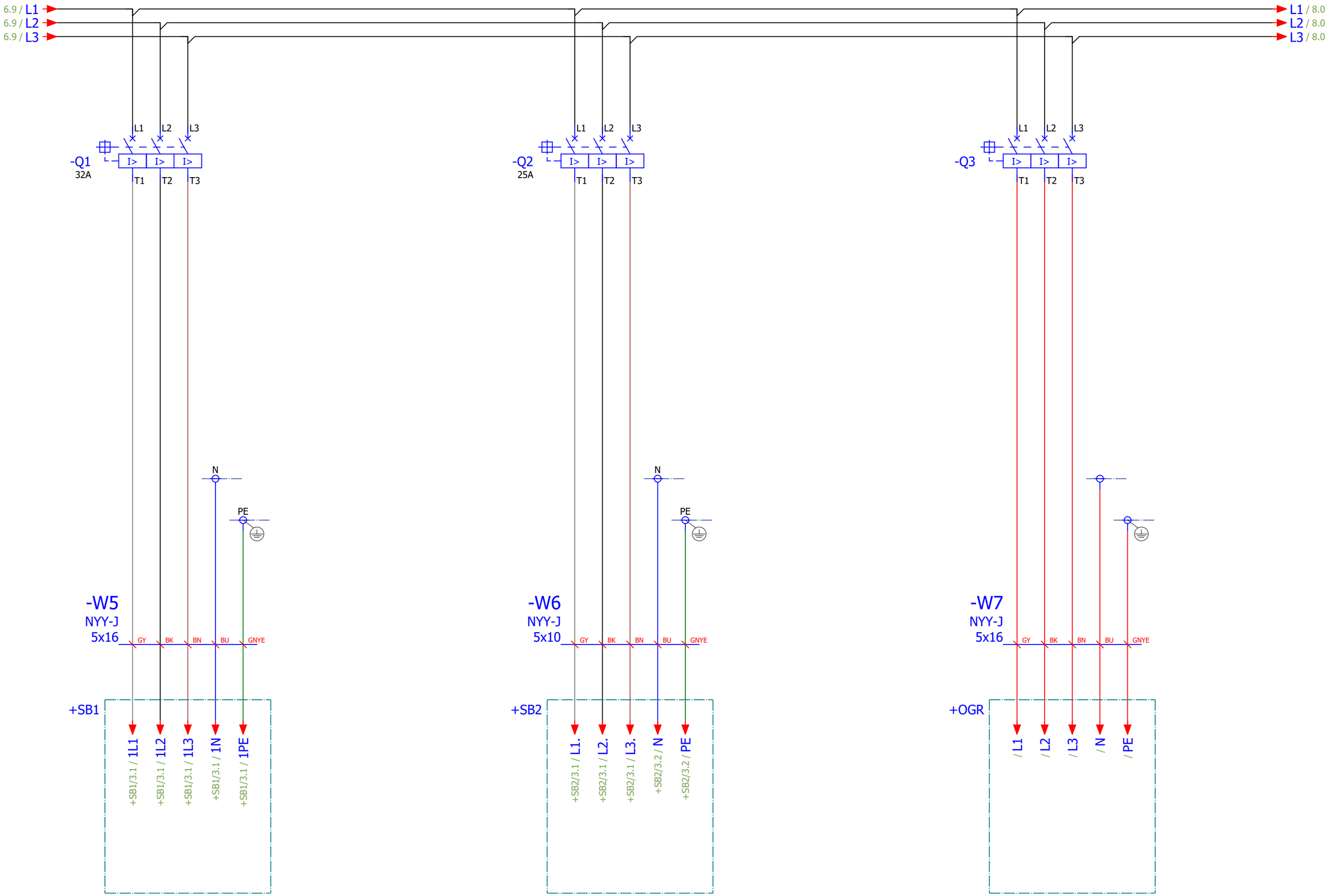


| Sprememba | Datum | Ime | | | |
|---|---|---|---|---|---|
| | | | Datum: | 12.9.2019 | |
| | | | Obdelal: | S. Bajrić d.i.e | |
| | | | Projektant: | S. Bajrić d.i.e | |
| | | | Odg.proj.: | B. Vindšnurer u.d.i.e. | |

WINKY

Investitor / Objekt:
OBČINA KOČEVJE
Rekonstrukcija in dozidava ZDK, Roška cesta 18

Vsebina risbe: ODVODI

Faza: PID

Številka projekta: WIN-15-022-11

| | |
|---|---|
| = P | |
| + GND | |
| Stran: | 7 |
| Od strani: | 9 |

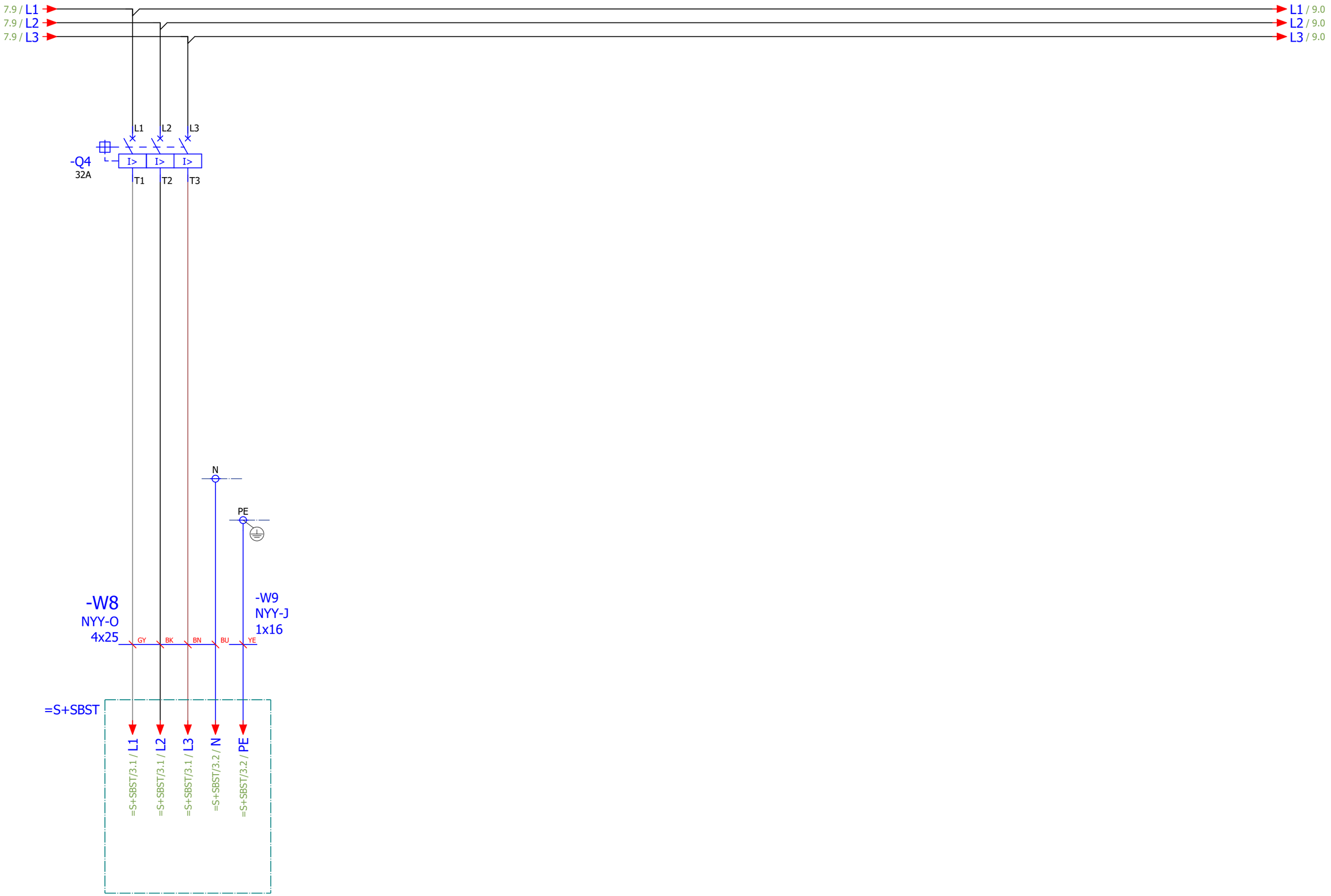


| Sprememba | Datum | Ime | | | |
|---|---|---|---|---|---|
| | | | Datum: | 12.9.2019 | |
| | | | Obdelal: | S. Bajrić d.i.e | |
| | | | Projektant: | S. Bajrić d.i.e | |
| | | | Odg.proj.: | B. Vindšnurer u.d.i.e. | |

WINKY

Investitor / Objekt:
OBČINA KOČEVJE
Rekonstrukcija in dozidava ZDK, Roška cesta 18

Vsebina risbe: ODVODI

Faza: PID

Številka projekta: WIN-15-022-11

= P
+ GND
Stran: 8
Od strani: 9

Kopiranje, prenašanje in razširjanje dokumentacije ali njenih delov brez pisnega dovoljenja družbe WINKY d.o.o. je prepovedano.

0 1 2 3 4 5 6 7 8 9

8.9 / L1
8.9 / L2
8.9 / L3

L1 / L2 / L3 /

-Q5
25A
L1 L2 L3
I> I> I>
T1 T2 T3

-Q6
25A
L1 L2 L3
I> I> I>
T1 T2 T3

-N
-PE

-W10
NYY-O
4x25
BK BN GY BU

-W11
NYY-J
1x16
GNYE

-UPS1

Pk=10(20)kW

-W12
NYY-O
4x25
BK BN GY BU

-W13
NYY-J
1x16
GNYE

+GNU/3.2 / -L1-UPS
+GNU/3.2 / -L2-UPS
+GNU/3.3 / -L3-UPS
+GNU/3.3 / -N-UPS
+GNU/3.3 / -PE-UPS

+GNU

N
PE

-W14
NYY-O
4x25
BK BN GY BU

-W15
NYY-J
1x16
GNYE

+GNU/3.4 / -1L1-UPS
+GNU/3.4 / -1L2-UPS
+GNU/3.5 / -1L3-UPS
+GNU/3.5 / -1N-UPS
+GNU/3.5 / -1PE-UPS

+GNU

| Sprememba | Datum | Ime | | |
|---|---|---|---|---|
| | | | Datum: | 12.9.2019 |
| | | | Obdelal: | S. Bajrić d.i.e |
| | | | Projektant: | S. Bajrić d.i.e |
| | | | Odg.proj.: | B. Vindšnurer u.d.i.e. |

WINKY

Investitor / Objekt:
OBCINA KOCEVJE
Rekonstrukcija in dozidava ZDK, Roška cesta 18

Vsebina risbe: ODVODI
Faza: PID
Številka projekta: WIN-15-022-11

= P
+ GND
Stran: 9
Od strani: 9

WINKY d.o.o.
Miklošičeva cesta 13, 1000 Ljubljana
e-pošta: info@winky.si
splet: www.winky.si
Identifikacijska št. IZS 0864

Investitor: OBČINA KOČEVJE
Naslov: Ljubljanska cesta 26, 1330 KOČEVJE
Objekt: Rekonstrukcija in dozidava ZDK, Roška cesta 18
Številka načrta: WIN-15-022-11

SHEMA STIKALNEGA BLOKA: = P
+ GNU

| | IME: | IDENT. Št. IZS: |
|---|---|---|
| OBDELAL: | S. Bajrić d.i.e | |
| PROJEKTANT: | S. Bajrić d.i.e | E-1949 |
| ODGOVORNI PROJEKTANT: | B. Vindšnurer u.d.i.e. | E-0713 |

Številka risbe: 1

Kraj:
Datum izdelave: 12.9.2019

Število strani 14

| | | |
|---|---|---|
| Nazivna napetost in frekvenca 400V/50Hz | Krmilna napetost AC 230V/50Hz | Krmilna napetost DC 24V |
| Inštalirana moč Pi = 19,55kW | Faktor istočasnosti in obremenitve fi x fo = 0,5 | Zaščita IP31 |
| Konična moč Pk = 10kW | Faktor moči cos fi=0,95 | Ozemljitveni sistem TN-S |
| Kratkostiči tok Ik = 10kA | Nazivni tok zašč. elementa In = 25A | |

| | | |
|---|---|---|
| Stikalni blok Št. (vpiše proizvajalec) _____ | Vezalna shema št. (vpiše proizvajalec) _____ | Leto izdelave 2014 |
| | | |

| Sprememba | Datum | Ime | | |
|---|---|---|---|---|
| | | | Datum: | 3.12.2016 |
| | | | Obdelal: | S. Bajrić d.i.e |
| | | | Projektant: | S. Bajrić d.i.e |
| | | | Odg.proj.: | B. Vindšnurer u.d.i.e. |

WINKY

Investitor / Objekt:
OBČINA KOČEVJE
Rekonstrukcija in dozidava ZDK, Roška cesta 18

Vsebina risbe: Osnovni podatki

Faza: PID | Številka projekta: WIN-15-022-11

= P
+ GNU
Stran: 2
Od strani: 14

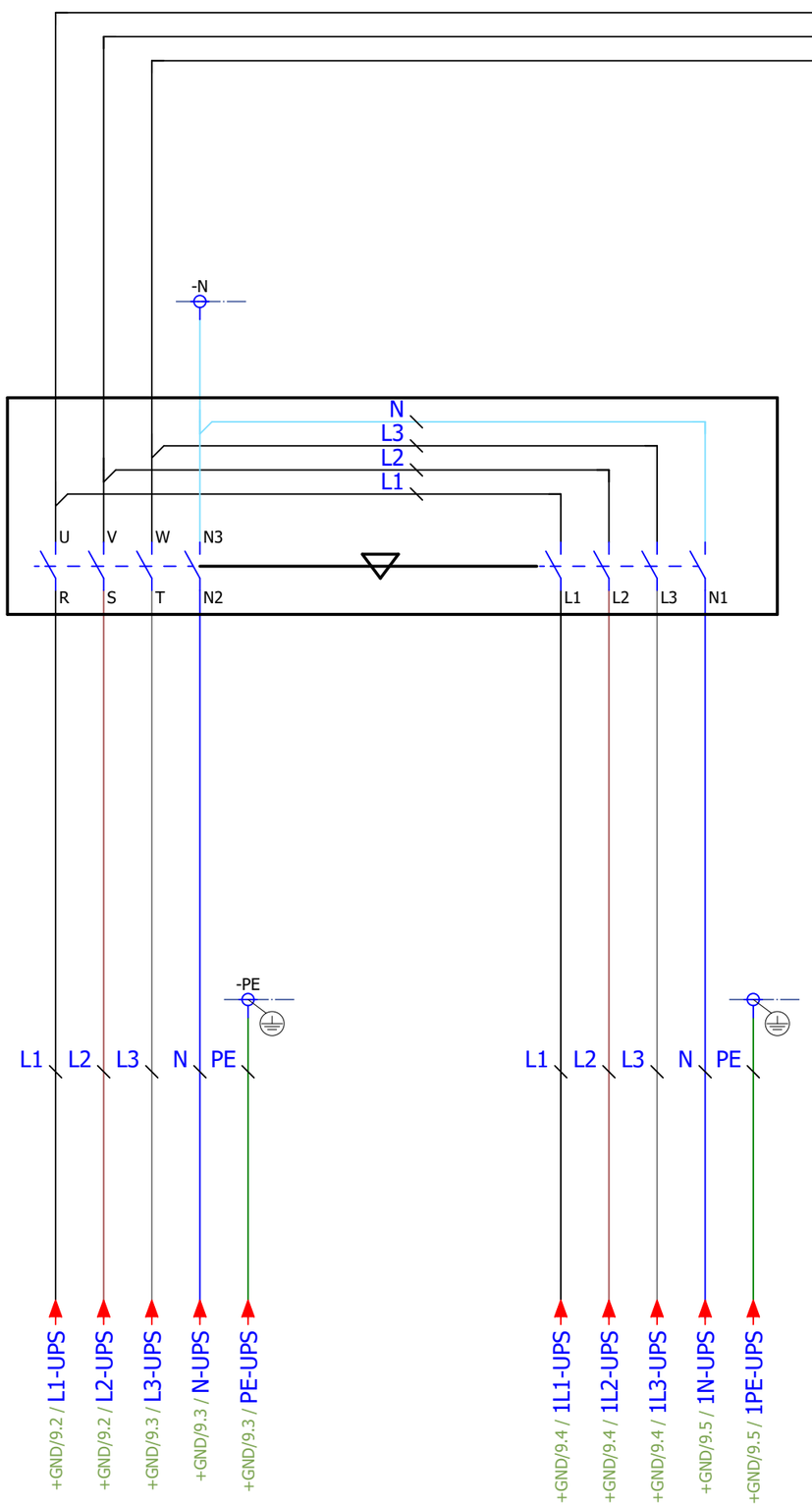


POZOR !

VODI POD NAPETOSTJO TUDI,
KO JE GLAVNO STIKALO IZKLOPLJENO

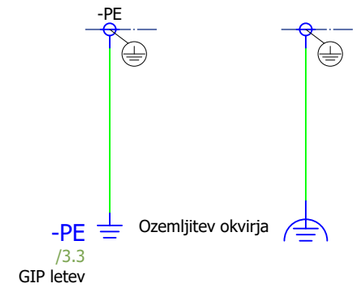


| Sprememba | Datum | Ime | | |
|---|---|---|---|---|
| | | | Datum: | 12.9.2019 |
| | | | Obdelal: | S. Bajrić d.i.e |
| | | | Projektant: | S. Bajrić d.i.e |
| | | | Odg.proj.: | B. Vindšnurer u.d.i.e. |

WINKY

Investitor / Objekt:
OBČINA KOČEVJE
Rekonstrukcija in dozidava ZDK, Roška cesta 18

Vsebina risbe: NN dovod

Faza: PID

Številka projekta: WIN-15-022-11

| | |
|---|---|
| = P | |
| + GND | |
| Stran: | 3 |
| Od strani: | 14 |

Načrtov ali priročnika ni dovoljeno razmnoževati, kopirati ali posredovati tretjim osebam brez pisnega dovoljenja avtorja. Kršitelji bodo kazensko ovadeni.

| 0 | 1 | 2 | 3 | 4 | 5 | 6 | 7 | 8 | 9 |
|---|---|---|---|---|---|---|---|---|---|

3.9 / -L1
3.9 / -L2
3.9 / -L3

L1 / 5.0
L2 / 5.0
L3 / 5.0

-N

-F1 B16A 30mA
-F2 B16A 30mA
-F3 B16A 30mA
-F4 B16A 30mA
-F5 B16A 30mA
-F6 B16A 30mA
-F7 B16A 30mA

-PE

-X2 1 2 3 4 5 6 7

-W1 NYM-J 3x2,5 BN GNYE BU
-W2 NYM-J 3x2,5 BN GNYE BU
-W3 NYM-J 3x2,5 BN GNYE BU
-W4 NYM-J 3x2,5 BN GNYE BU
-W5 NYM-J 3x2,5 BN GNYE BU
-W6 NYM-J 3x2,5 BN GNYE BU
-W7 NYM-J 3x2,5 BN GNYE BU

1 PE 2

VTIČNICE UPS V PARAPETU RECOVERY
VTIČNICE UPS V PARAPETU ČIS.PRO.
VTIČNICE UPS V PARAPETU NEČ.PROS.
VTIČNICE UPS V PARAPETU REANIMACIJA
VTIČNICE UPS V PARAPETU REANIMACIJA
VTIČNICE UPS V PARAPETU LABOR.
VTIČNICE UPS V PARAPETU LABOR.

| Sprememba | Datum | Ime | | |
|---|---|---|---|---|
| | | | Datum: | 6.12.2016 |
| | | | Obdelal: | S. Bajrić d.i.e |
| | | | Projektant: | S. Bajrić d.i.e |
| | | | Odg.proj.: | B. Vindšnurer u.d.i.e. |

WINKY

Investitor / Objekt:
OBČINA KOČEVJE
Rekonstrukcija in dozidava ZDK, Roška cesta 18

Vsebina risbe: ODVODI moč 1f
Faza: PID
Številka projekta: WIN-15-022-11

= P
+ GNU
Stran: 4
Od strani: 14

Kopiranje, prenašanje, razširjanje ali drugačna uporaba vsebine tega dokumenta brez pisnega dovoljenja avtorja prepovedana. Kršitelji bodo odgovarjali za povzročeno škodo.

0 1 2 3 4 5 6 7 8 9

4.9 / -L1
4.9 / -L2
4.9 / -L3

L1 / 6.0
L2 / 6.0
L3 / 6.0

-N

-F8 C10A 30mA
-F9 C10A 30mA
-F10 C10A 30mA
-F11 C10A 30mA
-F12 B16A
-F13 B16A
-F14 B16A

-PE

-X2 8
9
10
11
12
13
14

-W8 NYM-J 3x2,5 BN GNYE BU 1 PE 2
-W9 NYM-J 3x2,5 BN GNYE BU 1 PE 2
REZERVA
REZERVA
-W10 NYM-J 3x2,5 BN GNYE BU 1 PE 2
-W11 NYM-J 3x2,5 BN GNYE BU 1 PE 2
-W12 NYM-J 3x2,5 BN GNYE BU 1 PE 2

VTIČNICE UPS V PARAPETU ORDINACIJA
/9.0
VTIČNICE UPS V PARAPETU TRIAŽA
VTIČNICE UPS V PARAPETU SPREJEM
VTIČNICE UPS V PARAPETU HODNIK
VTIČNICE UPS V PARAPETU BIVALNA ENOTA

| Sprememba | Datum | Ime | | | |
|---|---|---|---|---|---|
| | | | Datum: | 6.12.2016 | |
| | | | Obdelal: | S. Bajrić d.i.e | |
| | | | Projektant: | S. Bajrić d.i.e | |
| | | | Odg.proj.: | B. Vindšnurer u.d.i.e. | |

WINKY

Investitor / Objekt:
OBČINA KOČEVJE
Rekonstrukcija in dozidava ZDK, Roška cesta 18

Vsebina risbe: ODVODI moč 1f
Faza: PID
Številka projekta: WIN-15-022-11

= P
+ GNU
Stran: 5
Od strani: 14

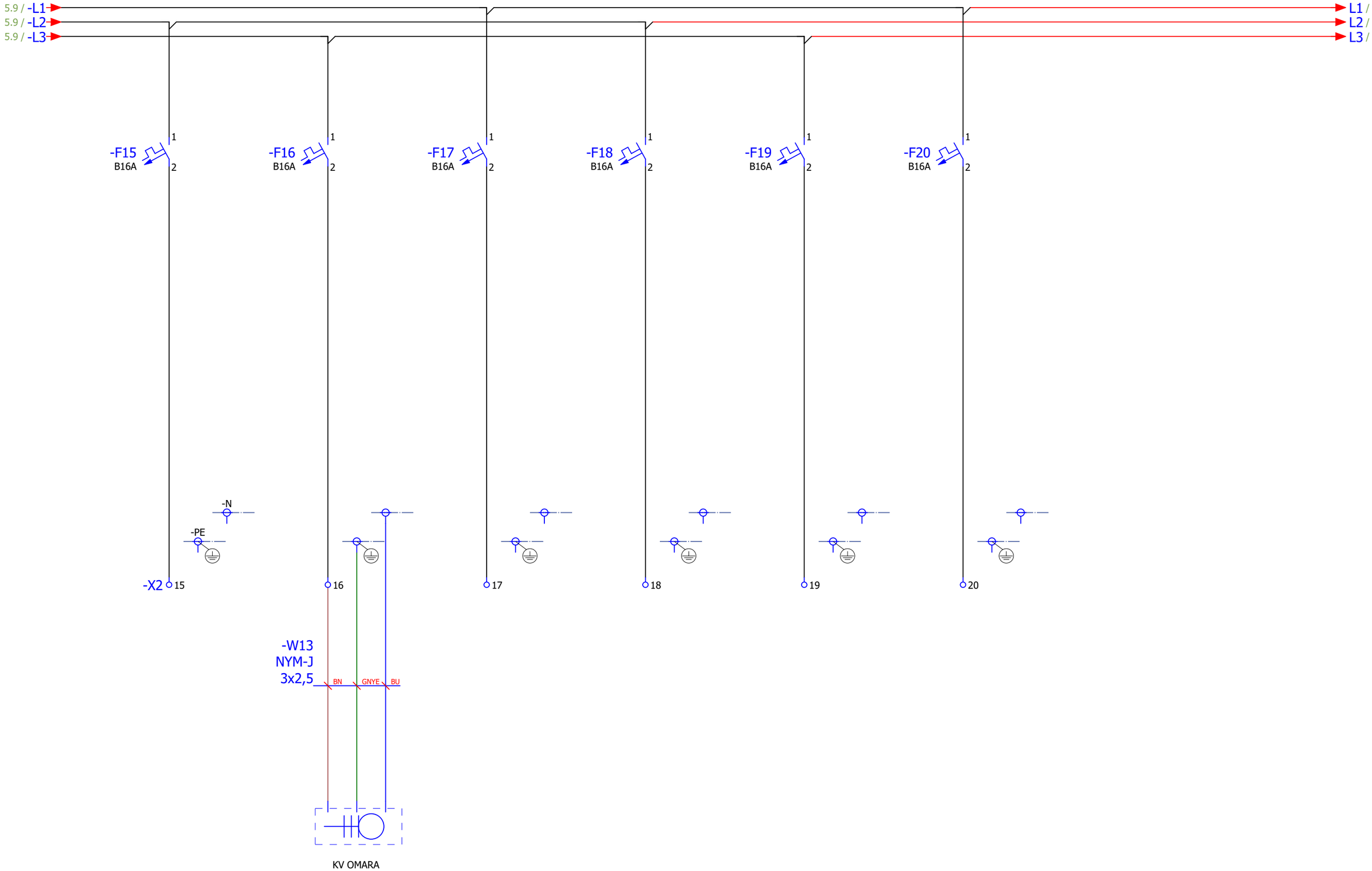


| Sprememba | Datum | Ime | | |
|---|---|---|---|---|
| | | | Datum: | 12.9.2019 |
| | | | Obdelal: | S. Bajrić d.i.e |
| | | | Projektant: | S. Bajrić d.i.e |
| | | | Odg.proj.: | B. Vindšnurer u.d.i.e. |

WINKY

Investitor / Objekt:
OBČINA KOČEVJE
Rekonstrukcija in dozidava ZDK, Roška cesta 18

Vsebina risbe: ODVODI moč 1f

Faza: PID

Številka projekta: WIN-15-022-11

= P
+ GNU
Stran: 6
Od strani: 14

Kopiranje, prenašanje ali posredovanje tretjim osebam te vsakršna druga uporaba dokumenta brez predhodnega pisnega dovoljenja imetnika avtorskih pravic je prepovedano in kazensko preganjano.

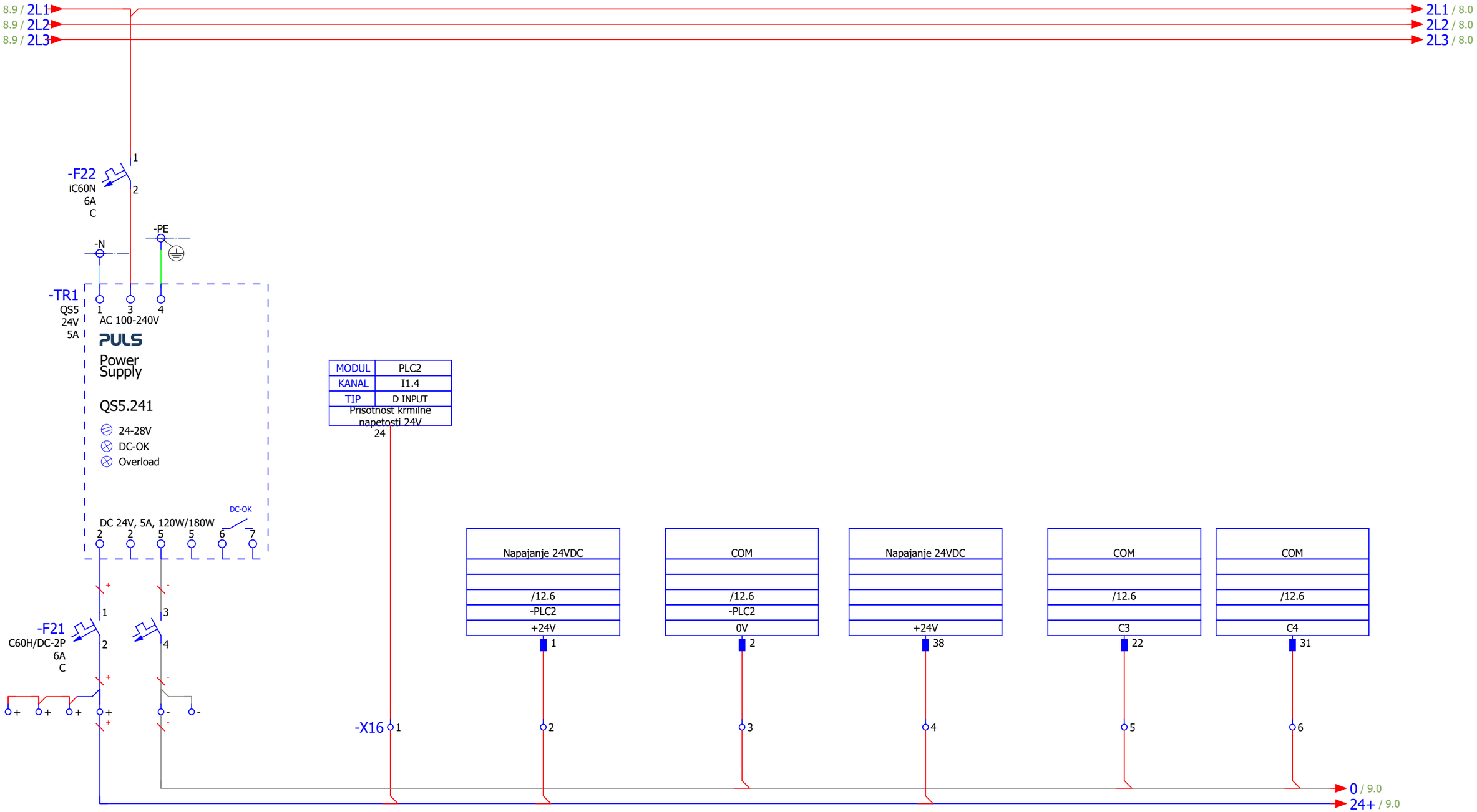


| Sprememba | Datum | Ime | | |
|---|---|---|---|---|
| | | | Datum: | 12.9.2019 |
| | | | Obdelal: | S. Bajrić d.i.e |
| | | | Projektant: | S. Bajrić d.i.e |
| | | | Odg.proj.: | B. Vindšnurer u.d.i.e. |

WINKY

Investitor / Objekt:
OBČINA KOČEVJE
Rekonstrukcija in dozidava ZDK, Roška cesta 18

Vsebina risbe: GENERIRANA NAPETOST

Faza: PID

Številka projekta: WIN-15-022-11

| | |
|---|---|
| = P | |
| + GNU | |
| Stran: | 8 |
| Od strani: | 14 |

Kopiranje, prenašanje, predajanje tretjim osebam ali kakršna koli druga uporaba vsebine tega dokumenta brez predhodnega pisnega dovoljenja podjetja WINKY d.o.o. je prepovedana. Kršitelji bodo odgovarjali za povzročeno škodo.

9.9 / 2L1 → 2L1 / 9.0
9.9 / 2L2 → 2L2 / 9.0
9.9 / 2L3 → 2L3 / 9.0

| MODUL | PLC2 |
|---|---|
| KANAL | I2.0 |
| TIP | D INPUT |
| Alarm hladilnika | |

26 /12.6

| MODUL | PLC2 |
|---|---|
| KANAL | I1.5 |
| TIP | D INPUT |
| Stanje prenap. zaščite v GND | |

23 /12.6

| MODUL | PLC2 |
|---|---|
| KANAL | I1.6 |
| TIP | D INPUT |
| Alarm hladilnika | |

24 /12.6

| MODUL | PLC2 |
|---|---|
| KANAL | I1.7 |
| TIP | D INPUT |
| Alarm hladilnika | |

25 /12.6

| MODUL | PLC2 |
|---|---|
| KANAL | I2.2 |
| TIP | D INPUT |
| Alarmi centrale za var.razsv. v ZD | |

28 /12.6

| MODUL | PLC2 |
|---|---|
| KANAL | I2.1 |
| TIP | D INPUT |
| Alarmi centrale za var.razsv. v URG | |

27 /12.6

| MODUL | PLC2 |
|---|---|
| KANAL | I2.3 |
| TIP | D INPUT |
| Stanje prenap. zaščite v SB2 | |

29 /12.6

| MODUL | PLC2 |
|---|---|
| KANAL | I2.4 |
| TIP | D INPUT |
| Stanje prenap. zaščite v =S+SBST | |

30 /12.6

8.8 / 0 → 0 / 10.0
8.8 / 24+ → 24+ / 10.0

-X10 1 2 3 4 5 6 7 8 9 10 11 12 13 14 15 16

-W14 NYY-O 2x1,5
-W15 NYY-O 2x1,5
-W16 ÖLFLEX® CLASSIC 100 7x1,5
-W18 NYY-O 2x1,5
-W19 NYY-O 2x1,5

+GND
/ 24+
/ DI

Povezava na hladilnik v Recovery
/ HL
/ HL1

&ZD=P+SBZD
&ZD+SBZD/59.4 / 24+
&ZD+SBZD/59.5 / DI_2
&ZD+SBZD/59.5 / DI_3
&ZD+SBZD/59.5 / DI_4
&ZD+SBZD/59.5 / DI_5
&ZD+SBZD/59.6 / DI_6

+SB2
/ 24+
/ DI

=S+SBST
/ 24+
/ DI

| Sprememba | Datum | Ime | | | |
|---|---|---|---|---|---|
| | | | Datum: | 12.9.2019 | |
| | | | Obdelal: | S. Bajrić d.i.e | |
| | | | Projektant: | S. Bajrić d.i.e | |
| | | | Odg.proj.: | B. Vindšnurer u.d.i.e. | |

WINKY

Investitor / Objekt:
OBČINA KOČEVJE
Rekonstrukcija in dozidava ZDK, Roška cesta 18

Vsebina risbe: Krmiljenje
Faza: PID
Številka projekta: WIN-15-022-11

= P
+ GND
Stran: 9
Od strani: 14

Kopiranje, prenašanje, prenos iz tehnične dokumentacije v celoti ali delno, kakor tudi uporaba le-te v namene, ki so drugačni od tistih, za katere je bila pridobljena, ni dovoljena brez predhodnega pisnega soglasja. Kršitelji bodo odgovarjali za povzročeno škodo.

0 1 2 3 4 5 6 7 8 9

10.9 / 2L1 → 2L1 / 10.0
10.9 / 2L2 → 2L2 / 10.0
10.9 / 2L3 → 2L3 / 10.0

| MODUL | PLC2 |
|---|---|
| KANAL | I2.5 |
| TIP | D INPUT |
| Stanje prenap. zaščite v st.bloku OGR | |

32 /12.6

| MODUL | B1 |
|---|---|
| KANAL | I4.4 |
| TIP | D INPUT |
| Stanje prenap. zaščite v st.bloku GN1 | |

19 /13.6

| MODUL | PLC3 |
|---|---|
| KANAL | I3.2 |
| TIP | D INPUT |
| Alarm hladilnika | |

3

| MODUL | PLC3 |
|---|---|
| KANAL | I6.6 |
| TIP | D INPUT |
| Alarm hladilnika | |

4

| CANH |
|---|
| -X18:2 |
| I6.3 |
| /14.3 |
| -C1 |
| |

4

| CANL |
|---|
| -X18:3 |
| I6.4 |
| /14.3 |
| -C1 |
| |

5

9.9 / 0
9.9 / 24+

-X17 1 2 3 4 5 6 7 8

-W20 NYY-O 2x1,5
-W21 NYY-O 2x1,5
-W22 NYY-O 2x1,5
-W24 NYY-O 2x1,5

+OGR
/ 24+
/ DI

&ZD=P+GN1
&ZD+GN1/3.4 / 24+
&ZD+GN1/3.4 / DI

&ZD=P+SB3
&ZD+SB3/3.4 / 24+
&ZD+SB3/3.4 / DI

&ZD=P+SBZR
/ 24+
/ DI

-X18 1 2 3 4

-W23 IY(ST)Y 2x2x0.8

-/TS1
Tipalo 1 2 3 4

| Sprememba | Datum | Ime | | | |
|---|---|---|---|---|---|
| | | | Datum: | 12.9.2019 | |
| | | | Obdelal: | S. Bajrić d.i.e | |
| | | | Projektant: | S. Bajrić d.i.e | |
| | | | Odg.proj.: | B. Vindšnurer u.d.i.e. | |

WINKY

Investitor / Objekt:
OBČINA KOČEVJE
Rekonstrukcija in dozidava ZDK, Roška cesta 18

Vsebina risbe: Krmiljenje
Faza: PID
Številka projekta: WIN-15-022-11

= P
+ GNU
Stran: 10
Od strani: 14

Kopiranje, prenašanje, predajanje tretjim osebam in vsakršna druga uporaba vsebine tega dokumenta brez predhodnega pisnega dovoljenja družbe WINKY d.o.o. je prepovedana. Kršitelji bodo odgovarjali za povzročeno škodo.

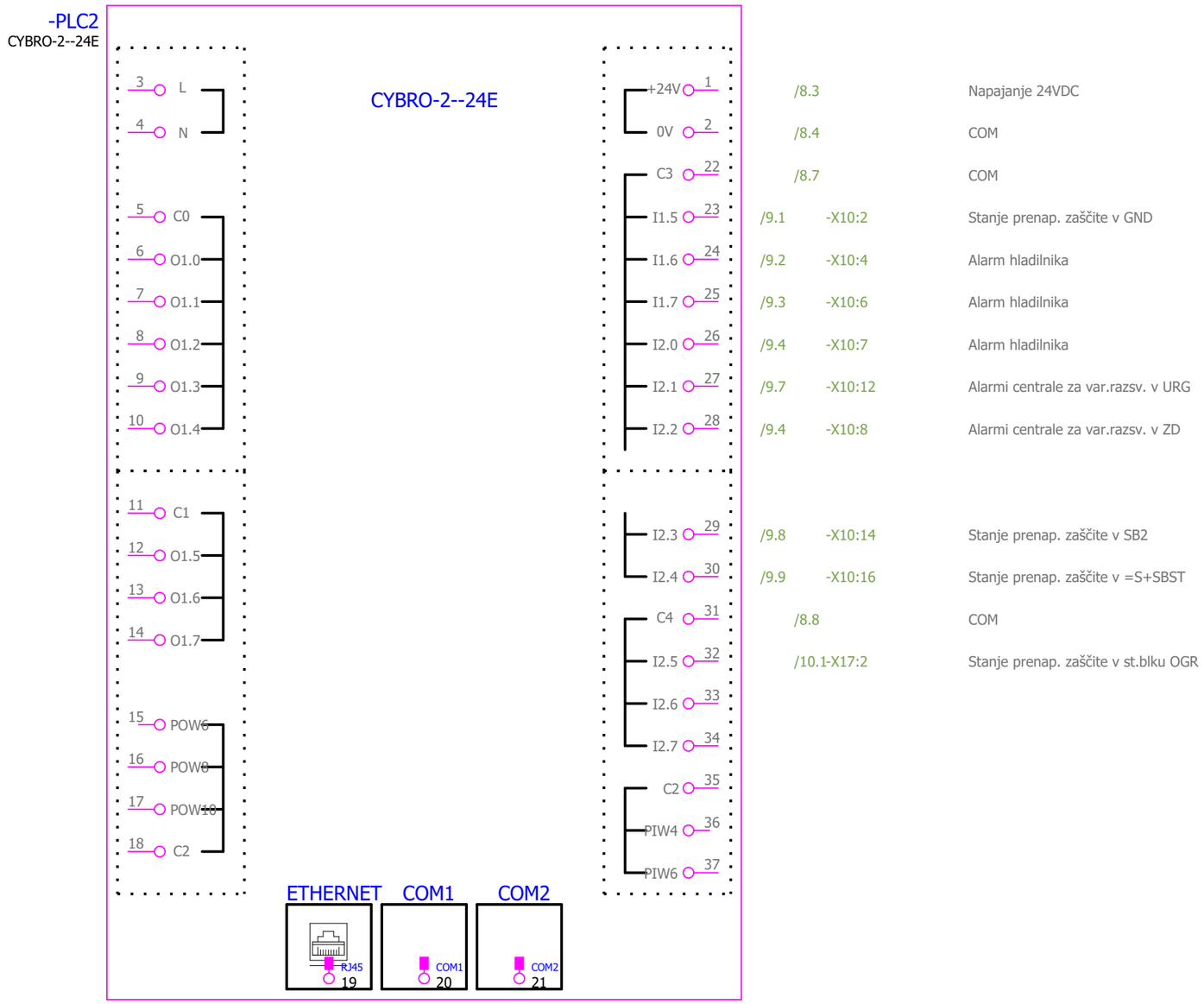


| | | |
|---|---|---|
| /8.3 | | Napajanje 24VDC |
| /8.4 | | COM |
| /8.7 | | COM |
| /9.1 | -X10:2 | Stanje prenap. zaščite v GND |
| /9.2 | -X10:4 | Alarm hladilnika |
| /9.3 | -X10:6 | Alarm hladilnika |
| /9.4 | -X10:7 | Alarm hladilnika |
| /9.7 | -X10:12 | Alarmi centrale za var.razsv. v URG |
| /9.4 | -X10:8 | Alarmi centrale za var.razsv. v ZD |
| /9.8 | -X10:14 | Stanje prenap. zaščite v SB2 |
| /9.9 | -X10:16 | Stanje prenap. zaščite v =S+SBST |
| /8.8 | | COM |
| /10.1-X17:2 | | Stanje prenap. zaščite v st.blku OGR |

| Sprememba | Datum | Ime | | |
|---|---|---|---|---|
| | | | Datum: | 6.12.2016 |
| | | | Obdelal: | S. Bajrić d.i.e |
| | | | Projektant: | S. Bajrić d.i.e |
| | | | Odg.proj.: | B. Vindšnurer u.d.i.e. |

WINKY

Investitor / Objekt:
OBČINA KOČEVJE
Rekonstrukcija in dozidava ZDK, Roška cesta 18

Vsebina risbe: KRMILNIK
Faza: PID
Številka projekta: WIN-15-022-11

= P
+ GNU
Stran: 12
Od strani: 14

Kopiranje, prenašanje, prenos in shranjevanje dokumentacijskih podatkov v elektronski, optični ali drugi napravi, kot tudi njihova predelava drugi osebi, niso dovoljeni brez pisnega soglasja družbe Winky d.o.o.



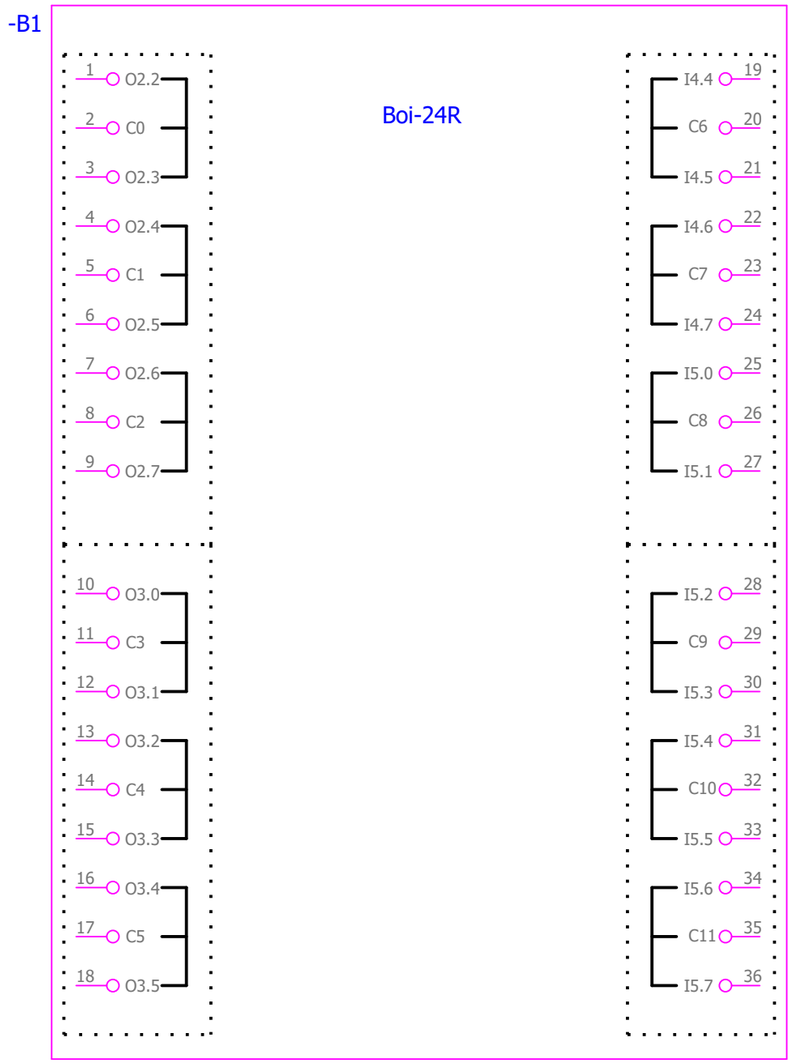


/10.2 -X17:4 Stanje prenap. zaščite v st.blku GN1

| Sprememba | Datum | Ime | Datum: | 6.12.2016 |
|---|---|---|---|---|
| | | | Obdelal: | S. Bajrić d.i.e |
| | | | Projektant: | S. Bajrić d.i.e |
| | | | Odg.proj.: | B. Vindšnurer u.d.i.e. |

WINKY

Investitor / Objekt:
OBČINA KOČEVJE
Rekonstrukcija in dozidava ZDK, Roška cesta 18

Vsebina risbe: Razširitveni modul

Faza: PID

Številka projekta: WIN-15-022-11

= P
+ GNU
Stran: 13
Od strani: 14

Avtorski in pravni varstveni zahtevki v zvezi s tem dokumentom pripadajo podjetju WINKY d.o.o. Brez pisnega dovoljenja WINKY d.o.o. ni dovoljeno kopiranje, razmnoževanje, spreminjanje ali posredovanje tretjim osebam.

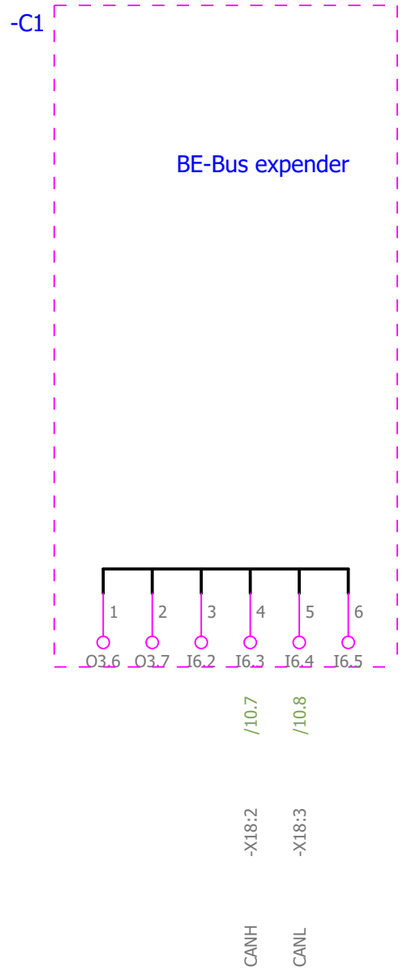


| | | | | | | | | |
|---|---|---|---|---|---|---|---|---|
| Sprememba | Datum | Ime | Datum: | 6.12.2016 | WINKY | Investitor / Objekt: OBČINA KOČEVJE<br>Rekonstrukcija in dozidava ZDK, Roška cesta 18 | Vsebina risbe: Vmesnik | = P |
| | | | Obdelal: | S. Bajrić d.i.e | | | | + GNU |
| | | | Projektant: | S. Bajrić d.i.e | | | Faza: PID | Stran: 14 |
| | | | Odg.proj.: | B. Vindšnurer u.d.i.e. | | | Številka projekta: WIN-15-022-11 | Od strani: 14 |

WINKY d.o.o.
Miklošičeva cesta 13, 1000 Ljubljana
e-pošta: info@winky.si
splet: www.winky.si
Identifikacijska št. IZS 0864

Investitor: OBČINA KOČEVJE
Naslov: Ljubljanska cesta 26, 1330 KOČEVJE
Objekt: Rekonstrukcija in dozidava ZDK, Roška cesta 18
Številka načrta: WIN-15-022-11

SHEMA STIKALNEGA BLOKA: = P
+ SB1

| | IME: | IDENT. Št. IZS: |
|---|---|---|
| OBDELAL: | S. Bajrić d.i.e | |
| PROJEKTANT: | S. Bajrić d.i.e | E-1949 |
| ODGOVORNI PROJEKTANT: | B. Vindšnurer u.d.i.e. | E-0713 |

Številka risbe: 1

Kraj:
Datum izdelave: 12.9.2019

Število strani 36

| | | |
|---|---|---|
| Nazivna napetost in frekvenca 400V/50Hz | Krmilna napetost AC 230V/50Hz | Krmilna napetost DC 24V |
| Inštalirana moč Pi = 25,9kW | Faktor istočasnosti in obremenitve fi x fo = 0,58 | Zaščita IP31 |
| Konična moč Pk = 15kW | Faktor moči cos fi=0,95 | Ozemljitveni sistem TN-S |
| Kratkostiči tok Ik = 10kA | Nazivni tok zašč. elementa In = 32A | |

| | | |
|---|---|---|
| Stikalni blok Št. (vpiše proizvajalec) _____ | Vezalna shema št. (vpiše proizvajalec) _____ | Leto izdelave 2014 |
| | | |

| Sprememba | Datum | Ime | | |
|---|---|---|---|---|
| | | | Datum: | 2.12.2016 |
| | | | Obdelal: | S. Bajrić d.i.e |
| | | | Projektant: | S. Bajrić d.i.e |
| | | | Odg.proj.: | B. Vindšnurer u.d.i.e. |

WINKY

Investitor / Objekt:
OBČINA KOČEVJE
Rekonstrukcija in dozidava ZDK, Roška cesta 18

Vsebina risbe: Osnovni podatki

Faza: PID | Številka projekta: WIN-15-022-11

= P
+ SB1
Stran: 2
Od strani: 36

Kopiranje, prenašanje, predajanje tretjim osebam ali drugačna uporaba vsebine tega dokumenta brez pisnega dovoljenja avtorja je prepovedana. Kršitelji bodo odgovarjali za povzročeno škodo.

0 1 2 3 4 5 6 7 8 9

L1 / 4.0
L2 / 4.0
L3 / 4.0

OR

-Q1
100A
L1 L2 L3
T1 T2 T3

-FO1
C10A
1
2

-SO2
13
14

-HO2
L PE N
VTIČNICE V STIKALNEM BLOKU
-PE4
-N4
RAZSVETLJAVA STIKALNEGA BLOKA

**POZOR !**

VODI POD NAPETOSTJO TUDI,
KO JE GLAVNO STIKALO IZKLOPLJENO

-N
-PE
L1 L2 L3 N PE
P+SB1
+GND/7.1 / 1L1
+GND/7.1 / 1L2
+GND/7.1 / 1L3
+GND/7.1 / 1N
+GND/7.2 / 1PE

-PE
-PE4
/3.8
GIP letev
Ozemljitev okvirja

| Sprememba | Datum | Ime | | |
|---|---|---|---|---|
| | | | Datum: | 12.9.2019 |
| | | | Obdelal: | S. Bajrić d.i.e |
| | | | Projektant: | S. Bajrić d.i.e |
| | | | Odg.proj.: | B. Vindšnurer u.d.i.e. |

WINKY

Investitor / Objekt:
OBČINA KOČEVJE
Rekonstrukcija in dozidava ZDK, Roška cesta 18

Vsebina risbe: NN dovod
Faza: PID
Številka projekta: WIN-15-022-11

= P
+ SB1
Stran: 3
Od strani: 36




| Sprememba | Datum | Ime | | |
|---|---|---|---|---|
| | | | Datum: | 12.9.2019 |
| | | | Obdelal: | S. Bajrić d.i.e |
| | | | Projektant: | S. Bajrić d.i.e |
| | | | Odg.proj.: | B. Vindšnurer u.d.i.e. |

WINKY

Investitor / Objekt:
OBČINA KOČEVJE
Rekonstrukcija in dozidava ZDK, Roška cesta 18

Vsebina risbe: NADZOR

Faza: PID

Številka projekta: WIN-15-022-11

= P
+ SB1
Stran: 4
Od strani: 36

4.9 / -L1
4.9 / -L2
4.9 / -L3

L1 / 6.0
L2 / 6.0
L3 / 6.0

-F1 C16A
-F2 C16A
-F3 C16A
-F4 C16A

-N
-PE
-X1

-W2
NYM-J
3x2,5
GY GNYE BU

/5.3

PRIKLJUČEK ZA KOLUT
REŠEVALNA VOZILA

-W3
NYM-J
3x2,5
GY GNYE BU

/5.1

PRIKLJUČEK ZA KOLUT
REŠEVALNA VOZILA

-W4
NYM-J
5x2,5
GY BK BN GNYE BU

VTIČNICA 3F+N+PE
REŠEVALNA VOZILA
ZGORAJ

REZERVA

| Sprememba | Datum | Ime | | | |
|---|---|---|---|---|---|
| | | | Datum: | 12.9.2019 | |
| | | | Obdelal: | S. Bajrić d.i.e | |
| | | | Projektant: | S. Bajrić d.i.e | |
| | | | Odg.proj.: | B. Vindšnurer u.d.i.e. | |

WINKY

Investitor / Objekt:
OBČINA KOČEVJE
Rekonstrukcija in dozidava ZDK, Roška cesta 18

Vsebina risbe: ODVODI moč 3f
Faza: PID
Številka projekta: WIN-15-022-11

= P
+ SB1
Stran: 5
Od strani: 36

Kopiranje, prenašanje ali posredovanje tretjim osebam te vsakršna druga uporaba vsebine tega dokumenta brez predhodnega pisnega dovoljenja avtorja je prepovedano. Kršitelji bodo odgovarjali za povzročeno škodo.

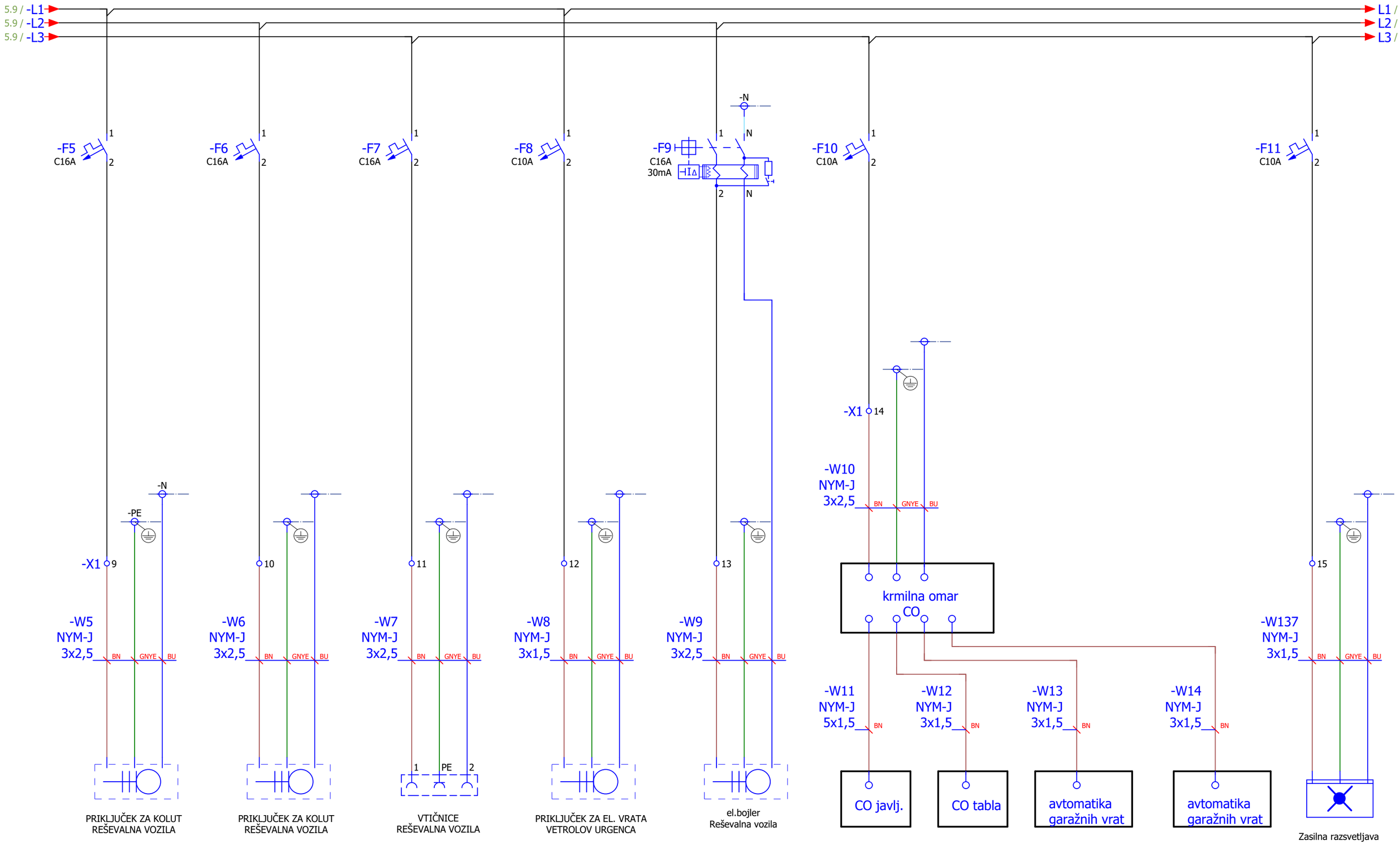


| Sprememba | Datum | Ime | | |
|---|---|---|---|---|
| | | | Datum: | 12.9.2019 |
| | | | Obdelal: | S. Bajrić d.i.e |
| | | | Projektant: | S. Bajrić d.i.e |
| | | | Odg.proj.: | B. Vindšnurer u.d.i.e. |

WINKY

Investitor / Objekt:
OBČINA KOČEVJE
Rekonstrukcija in dozidava ZDK, Roška cesta 18

Vsebina risbe: ODVODI moč 1f

Faza: PID | Številka projekta: WIN-15-022-11

| | |
|---|---|
| = P | |
| + SB1 | |
| Stran: | 6 |
| Od strani: | 36 |

Kopiranje, prenašanje in razširjanje dokumentacije, izdelave in podatkov, ki so dostopni v elektronski obliki, ni dovoljeno brez pisnega soglasja.

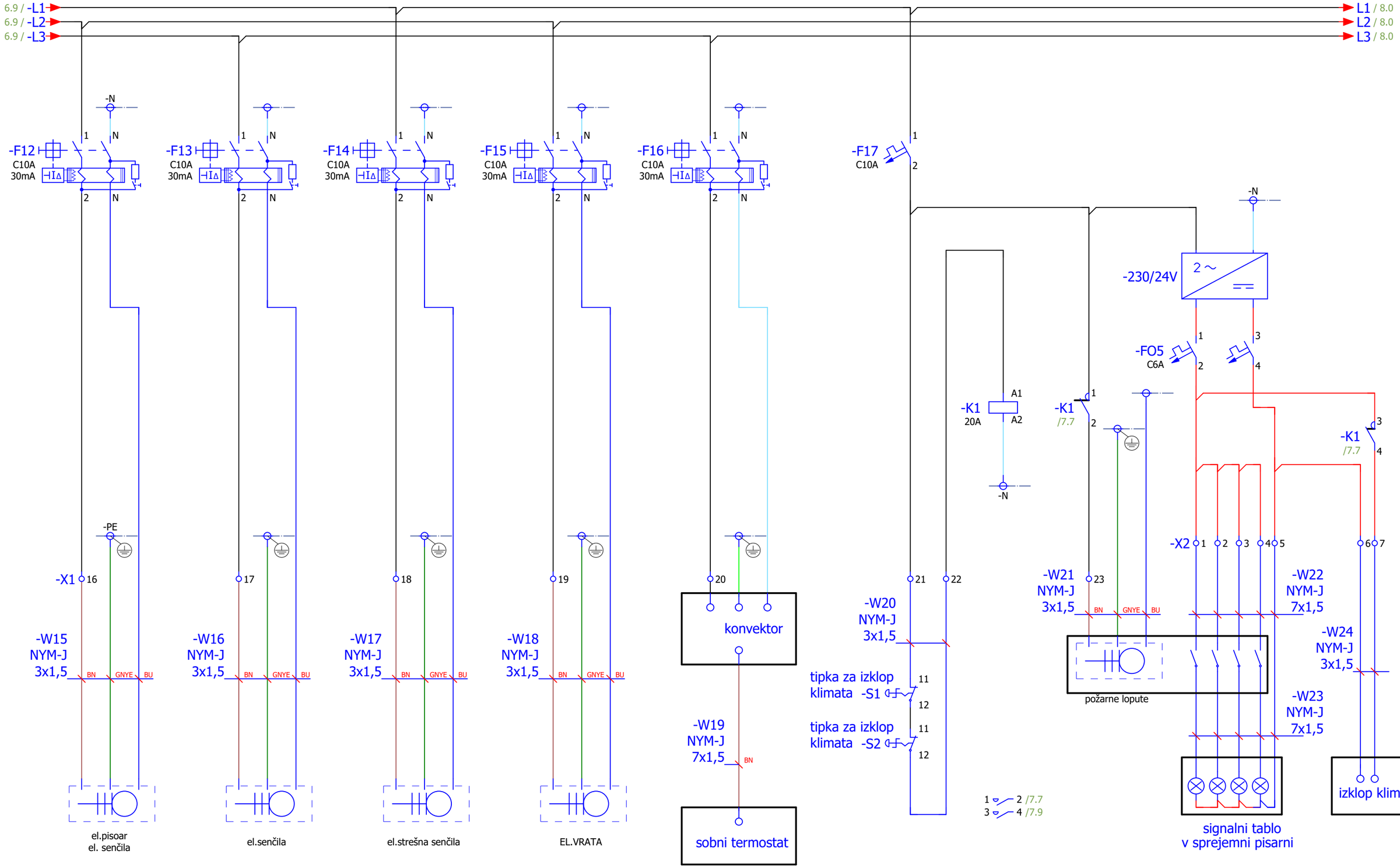


| Sprememba | Datum | Ime | | |
|---|---|---|---|---|
| | | | Datum: | 12.9.2019 |
| | | | Obdelal: | S. Bajrić d.i.e |
| | | | Projektant: | S. Bajrić d.i.e |
| | | | Odg.proj.: | B. Vindšnurer u.d.i.e. |

WINKY

Investitor / Objekt:
OBČINA KOČEVJE
Rekonstrukcija in dozidava ZDK, Roška cesta 18

Vsebina risbe: ODVODI moč 1f

Faza: PID

Številka projekta: WIN-15-022-11

| | |
|---|---|
| = P | |
| + SB1 | |
| Stran: | 7 |
| Od strani: | 36 |

7.9 / -L1
7.9 / -L2
7.9 / -L3

L1 / 9.0
L2 / 9.0
L3 / 9.0

| | | | | | | | |
|---|---|---|---|---|---|---|---|
| -F18 C16A | -F19 C10A | -F20 C10A | -F21 C16A | -F22 C10A | -F23 C16A | -F24 C16A | -F25 C16A |

-N
-PE
-X1 24 | 25 | 26 | 27 | 28 | 29 | 30 | 31

| | | | | | | | |
|---|---|---|---|---|---|---|---|
| -W138 NYM-J 3x2,5 | -W25 NYM-J 3x1,5 | -W26 NYY-J 3x1,5 | -W27 NYM-J 3x2,5 | -W28 NYM-J 3x1,5 | -W29 NYM-J 3x2,5 | -W30 NYM-J 3x2,5 | -W31 NYM-J 3x2,5 |
| BN GNYE BU | BN GNYE BU | BN GNYE BU | BN GNYE BU | BN GNYE BU | BN GNYE BU | BN GNYE BU | BN GNYE BU |
| | | | | | 1 PE 2 | 1 PE 2 | 1 PE 2 |
| PLINSKI KISIK MEDICINSKI - ZNOTRAJ | PRIKLJUČEK ZA DOMOFON MATIČNA URA | PRIKLJUČEK ZA VLOMNO CENTRALO | PRIKLJUČEK ZA KV | Priključek za dig.ura | VTIČNICE V PARAPETU SPREJEM | VTIČNICE TV | VTIČNICE skladišče |

| Sprememba | Datum | Ime | | |
|---|---|---|---|---|
| | | | Datum: | 12.9.2019 |
| | | | Obdelal: | S. Bajrić d.i.e |
| | | | Projektant: | S. Bajrić d.i.e |
| | | | Odg.proj.: | B. Vindšnurer u.d.i.e. |

WINKY

Investitor / Objekt:
OBČINA KOČEVJE
Rekonstrukcija in dozidava ZDK, Roška cesta 18

Vsebina risbe: ODVODI moč 1f
Faza: PID
Številka projekta: WIN-15-022-11

= P
+ SB1
Stran: 8
Od strani: 36

Kopiranje, prenašanje, razširjanje ali drugačna uporaba vsebine tega dokumenta brez pisnega dovoljenja lastnika avtorskih pravic je prepovedana.

0 1 2 3 4 5 6 7 8 9

8.9 / -L1
8.9 / -L2
8.9 / -L3

L1 / 10.0
L2 / 10.0
L3 / 10.0

-N

-F26 C16A 30mA
-F27 C16A 30mA
-F28 C16A 30mA
-F29 C16A 30mA
-F30 C16A 30mA
-F31 C16A 30mA
-F32 C16A 30mA

-PE

-X1 32
33
34
35
36
37
38

-W32 NYM-J 3x2,5 BN GNYE BU
-W33 NYM-J 3x2,5 BN GNYE BU
-W34 NYM-J 3x2,5 BN GNYE BU
-W35 NYM-J 3x2,5 BN GNYE BU
-W36 NYM-J 3x2,5 BN GNYE BU
-W37 NYM-J 3x2,5 BN GNYE BU
-W38 NYM-J 3x2,5 BN GNYE BU

1 PE 2

stropni izpust kirurški čist
stropni izpust kirurško čist
stropni izpust Reanimacija
stropni izpust Reanimacija
VTIČNICE V PARAPETU reanimacija
VTIČNICE V PARAPETU reanimacija
VTIČNICE V PARAPETU kirurško čisto

| Sprememba | Datum | Ime | | | |
|---|---|---|---|---|---|
| | | | Datum: | 12.9.2019 | |
| | | | Obdelal: | S. Bajrić d.i.e | |
| | | | Projektant: | S. Bajrić d.i.e | |
| | | | Odg.proj.: | B. Vindšnurer u.d.i.e. | |

WINKY

Investitor / Objekt:
OBČINA KOČEVJE
Rekonstrukcija in dozidava ZDK, Roška cesta 18

Vsebina risbe: ODVODI moč 1f
Faza: PID
Številka projekta: WIN-15-022-11

= P
+ SB1
Stran: 9
Od strani: 36

Kopiranje, spreminjanje, prenos ali posredovanje tretjim osebam brez pisnega dovoljenja avtorja prepovedano. Kršitelji bodo odškodninsko odgovarjali.

0 1 2 3 4 5 6 7 8 9

9.9 / -L1
9.9 / -L2
9.9 / -L3

L1 / 11.0
L2 / 11.0
L3 / 11.0

-N

-F33 C16A 30mA
-F34 C16A 30mA
-F35 C16A 30mA
-F36 C16A 30mA
-F37 C16A 30mA
-F38 C16A 30mA
-F39 C16A 30mA

-PE

-X1 39
40
41
42
43
44
45

-W39 NYM-J 3x2,5 BN GNYE BU
-W40 NYM-J 3x2,5 BN GNYE BU
-W41 NYM-J 3x2,5 BN GNYE BU
-W42 NYM-J 3x2,5 BN GNYE BU
-W43 NYM-J 3x2,5 BN GNYE BU
-W44 NYM-J 3x2,5 BN GNYE BU
-W45 NYM-J 3x2,5 BN GNYE BU

1 PE 2

VTIČNICE V PARAPETU kirurško čist
VTIČNICE V PARAPETU kirurško nečisto
VTIČNICE V PARAPETU kirurško nečisto
VTIČNICE V PARAPETU recovery
VTIČNICE V PARAPETU recovery
VTIČNICE V PARAPETU recovery
VTIČNICE V PARAPETU recovery

| Sprememba | Datum | Ime | | |
|---|---|---|---|---|
| | | | Datum: | 12.9.2019 |
| | | | Obdelal: | S. Bajrić d.i.e |
| | | | Projektant: | S. Bajrić d.i.e |
| | | | Odg.proj.: | B. Vindšnurer u.d.i.e. |

WINKY

Investitor / Objekt:
OBČINA KOČEVJE
Rekonstrukcija in dozidava ZDK, Roška cesta 18

Vsebina risbe: ODVODI moč 1f
Faza: PID
Številka projekta: WIN-15-022-11

= P
+ SB1
Stran: 10
Od strani: 36

Kopiranje, prenašanje ali posredovanje tretjim osebam brez pisnega dovoljenja avtorja je prepovedano. Kršitelji bodo kazensko ovadeni.

| 0 | 1 | 2 | 3 | 4 | 5 | 6 | 7 | 8 | 9 |
|---|---|---|---|---|---|---|---|---|---|

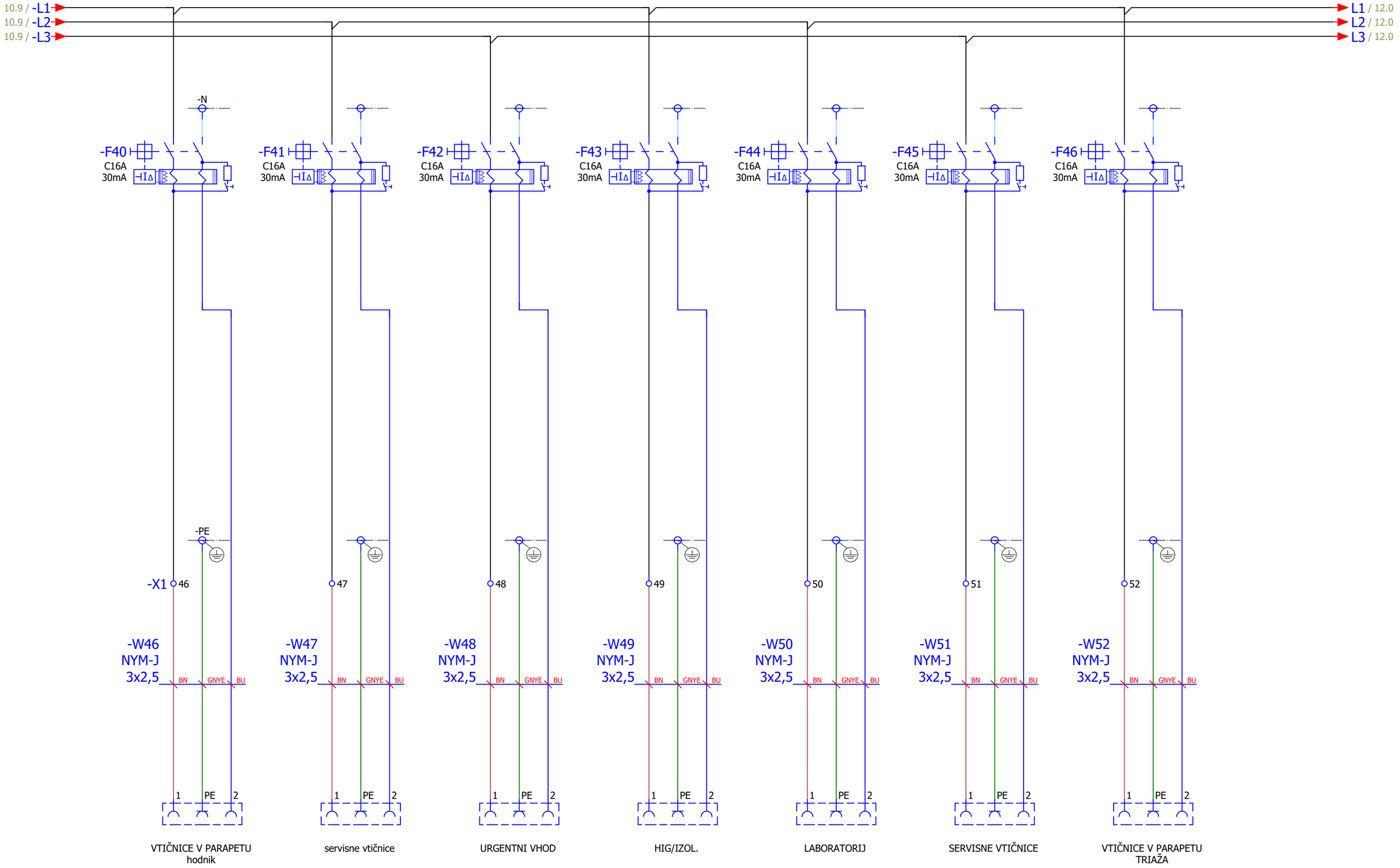


| Sprememba | Datum | Ime | | |
|---|---|---|---|---|
| | | | Datum: | 12.9.2019 |
| | | | Obdelal: | S. Bajrić d.i.e |
| | | | Projektant: | S. Bajrić d.i.e |
| | | | Odg.proj.: | B. Vindšnurer u.d.i.e. |

WINKY

Investitor / Objekt:
OBČINA KOČEVJE
Rekonstrukcija in dozidava ZDK, Roška cesta 18

Vsebina risbe: ODVODI moč 1f

Faza: PID

Številka projekta: WIN-15-022-11

= P
+ SB1
Stran: 11
Od strani: 36

Kopiranje, prenašanje, predajanje tretjim osebam ali kakršna koli uporaba vsebine tega dokumenta brez predhodnega pisnega dovoljenja lastnika avtorskih pravic je prepovedano.

| 0 | 1 | 2 | 3 | 4 | 5 | 6 | 7 | 8 | 9 |
|---|---|---|---|---|---|---|---|---|---|

11.9 / -L1
11.9 / -L2
11.9 / -L3

L1 / 13.0
L2 / 13.0
L3 / 13.0

-N

-F47 C16A 30mA
-F48 C16A 30mA
-F49 C16A 30mA
-F50 C10A 30mA

-K2 /13.1
-K3 /13.2
-K5 /13.5
-K6 /13.6

-PE

-X1 53
54
55
56
57
58
59

-W53 NYM-J 3x2,5 BN GNYE BU
-W54 NYM-J 3x2,5 BN GNYE BU
-W55 NYM-J 3x2,5 BN GNYE BU
-W56 NYM-J 3x1,5 BN GNYE BU

1 PE 2

REZERVA
REZERVA
REZERVA

VTIČNICE V PARAPETU TRIAŽA
VTIČNICE V PARAPETU ORDINACIJA
VTIČNICE V PARAPETU ORDINACIJA
osvetlitev napisa

| Sprememba | Datum | Ime | | |
|---|---|---|---|---|
| | | | Datum: | 12.9.2019 |
| | | | Obdelal: | S. Bajrić d.i.e |
| | | | Projektant: | S. Bajrić d.i.e |
| | | | Odg.proj.: | B. Vindšnurer u.d.i.e. |

WINKY

Investitor / Objekt:
OBČINA KOČEVJE
Rekonstrukcija in dozidava ZDK, Roška cesta 18

Vsebina risbe: ODVODI moč 1f
Faza: PID
Številka projekta: WIN-15-022-11

= P
+ SB1
Stran: 12
Od strani: 36

12.9 / -L1
12.9 / -L2
12.9 / -L3

L1 / 14.0
L2 / 14.0
L3 / 14.0

-Fk1
B10A
1
2

-K2
16A
230V
A1
A2
1-0-2
-S3
20A
1p
1 3
1 2 /12.4

-K3
16A
230V
A1
A2
1-0-2
-S4
20A
1p
1 3
1 2 /12.5

-K4
230V
4 5 6 L N
C2
C1
(+)
(-)
Ext1
Ext2
1 2 3

-K5
16A
230V
A1
A2
1-0-2
-S5
20A
1p
1 3
1 2 /12.6

-K6
16A
230V
A1
A2
1-0-2
-S6
20A
1p
1 3
1 2 /12.7

-K7
230V
4 5 6 L N
C2
C1
(+)
(-)
Ext1
Ext2
1 2 3

-X1 60 61

-W60
ÖLFLEX® CLASSIC 100
2x1,5
BU BN

-FS1
FOTO SONDA

62 63

-W61
ÖLFLEX® CLASSIC 100
2x1,5
BU BN

-FS2
FOTO SONDA

| Sprememba | Datum | Ime | | | |
|---|---|---|---|---|---|
| | | | Datum: | 12.9.2019 | |
| | | | Obdelal: | S. Bajrić d.i.e | |
| | | | Projektant: | S. Bajrić d.i.e | |
| | | | Odg.proj.: | B. Vindšnurer u.d.i.e. | |

WINKY

Investitor / Objekt:
OBČINA KOČEVJE
Rekonstrukcija in dozidava ZDK, Roška cesta 18

Vsebina risbe: ODVODI moč 1f
Faza: PID
Številka projekta: WIN-15-022-11

= P
+ SB1
Stran: 13
Od strani: 36

13.9 / -L1
13.9 / -L2
13.9 / -L3

-L1 / 15.0
-L2 / 15.0
-L3 / 15.0

-F51
C10A

F51 / 15.0

-K44
/33.3

off1 / 15.0

-K8
/14.3

-K8
16A
on
off
iTLc

1 2 /14.1
off
on
/14.3

-K9
/14.7

-K9
16A
on
off
iTLc

1 2 /14.5
off
on
/14.8

-N
-PE

-X1 64 65 66 67

-W62
NYM-J
4x1,5
BN BK GNYE BU

-W63
ÖLFLEX® CLASSIC 100
2x1,5
BN BU

RD

IR SENZOR

RAZSVETLJAVA
REŠEVALNA VOZILA

68 69 70 71

-W64
NYM-J
4x1,5
BN BK GNYE BU

-W65
ÖLFLEX® CLASSIC 100
2x1,5
BN BU

RD

IR SENZOR

RAZSVETLJAVA
VETROLOV URGENCA

| Sprememba | Datum | Ime | | |
|---|---|---|---|---|
| | | | Datum: | 12.9.2019 |
| | | | Obdelal: | S. Bajrić d.i.e |
| | | | Projektant: | S. Bajrić d.i.e |
| | | | Odg.proj.: | B. Vindšnurer u.d.i.e. |

WINKY

Investitor / Objekt:
OBČINA KOČEVJE
Rekonstrukcija in dozidava ZDK, Roška cesta 18

Vsebina risbe: RAZSVETLJAVA
Faza: PID
Številka projekta: WIN-15-022-11

= P
+ SB1
Stran: 14
Od strani: 36

14.9 / -L1
14.9 / -L2
14.9 / -L3

-L1 / 16.0
-L2 / 16.0
-L3 / 16.0

14.9 / F51

14.9 / off1

-K10
/15.3
1
2

-K10
16A
on
off
iTLc

1 2 /15.1
off
on /15.3

-N4
-PE4

-X1 72
73
74 75
76

-W66
NYM-J
4x1,5
BN BK GNYE BU

-W67
ÖLFLEX® CLASSIC 100
2x1,5
BN BU

-W68
NYM-J
3x1,5
BN GNYE BU

RD

NYM-J
3x1,5
BU
GNYE
BN

E

IR SENZOR

RAZSVETLJAVA
HODNIK ZAP. R

IR SENZOR

RAZSVETLJAVA
VHOD ZAPOSLENI
URGENCA

| Sprememba | Datum | Ime | | | |
|---|---|---|---|---|---|
| | | | Datum: | 12.9.2019 | |
| | | | Obdelal: | S. Bajrić d.i.e | |
| | | | Projektant: | S. Bajrić d.i.e | |
| | | | Odg.proj.: | B. Vindšnurer u.d.i.e. | |

WINKY

Investitor / Objekt:
OBČINA KOČEVJE
Rekonstrukcija in dozidava ZDK, Roška cesta 18

Vsebina risbe: RAZSVETLJAVA

Faza: PID

Številka projekta: WIN-15-022-11

= P
+ SB1
Stran: 15
Od strani: 36

0 1 2 3 4 5 6 7 8 9

15.9 / -L1
15.9 / -L2
15.9 / -L3

-L1 / 17.0
-L2 / 17.0
-L3 / 17.0

-F52
C10A
1
2

F52 / 17.0

-K44
/33.3
3
4

off2 / 17.0

-K11
/16.3
1
2

-K11
16A
on
off
iTLc

1 2 /16.1
off
on /16.3

-K12
/16.7
1
2

-K12
16A
on
off
iTLc

1 2 /16.5
off
on /16.7

-N
-PE
-X1 77

-W69
NYM-J
3x1,5
BN GNYE BU

RAZSVETLJAVA
PREHOD

-W70
ÖLFLEX® CLASSIC 100
2x1,5
78 79
BN BU
E

80

-W71
NYM-J
3x1,5
BN GNYE BU

RAZSVETLJAVA
PREHOD

-W72
ÖLFLEX® CLASSIC 100
2x1,5
81 82
BN BU
E

| Sprememba | Datum | Ime | | |
|---|---|---|---|---|
| | | | Datum: | 12.9.2019 |
| | | | Obdelal: | S. Bajrić d.i.e |
| | | | Projektant: | S. Bajrić d.i.e |
| | | | Odg.proj.: | B. Vindšnurer u.d.i.e. |

WINKY

Investitor / Objekt:
OBČINA KOČEVJE
Rekonstrukcija in dozidava ZDK, Roška cesta 18

Vsebina risbe: RAZSVETLJAVA
Faza: PID
Številka projekta: WIN-15-022-11

= P
+ SB1
Stran: 16
Od strani: 36

16.9 / -L1
16.9 / -L2
16.9 / -L3

-L1 / 18.0
-L2 / 18.0
-L3 / 18.0

16.9 / F52

16.9 / off2

-K13
/17.3

-K13
16A
on
off
iTLc

1 2 /17.1
off
on /17.3

-K14
/17.7

-K14
16A
on
off
iTLc

1 2 /17.5
off
on /17.7

-N
-PE
-X1 83
-W73
NYM-J
3x1,5
BN GNYE BU
RAZSVETLJAVA
SHR.OPREME

-W74
ÖLFLEX® CLASSIC 100
2x1,5
84 85
BN BU
E

86
-W75
NYM-J
3x1,5
BN GNYE BU
RAZSVETLJAVA
SPREJEM

-W76
ÖLFLEX® CLASSIC 100
2x1,5
87 88
BN BU
E

| Sprememba | Datum | Ime | | |
|---|---|---|---|---|
| | | | Datum: | 12.9.2019 |
| | | | Obdelal: | S. Bajrić d.i.e |
| | | | Projektant: | S. Bajrić d.i.e |
| | | | Odg.proj.: | B. Vindšnurer u.d.i.e. |

WINKY

Investitor / Objekt:
OBČINA KOČEVJE
Rekonstrukcija in dozidava ZDK, Roška cesta 18

Vsebina risbe: RAZSVETLJAVA
Faza: PID
Številka projekta: WIN-15-022-11

= P
+ SB1
Stran: 17
Od strani: 36

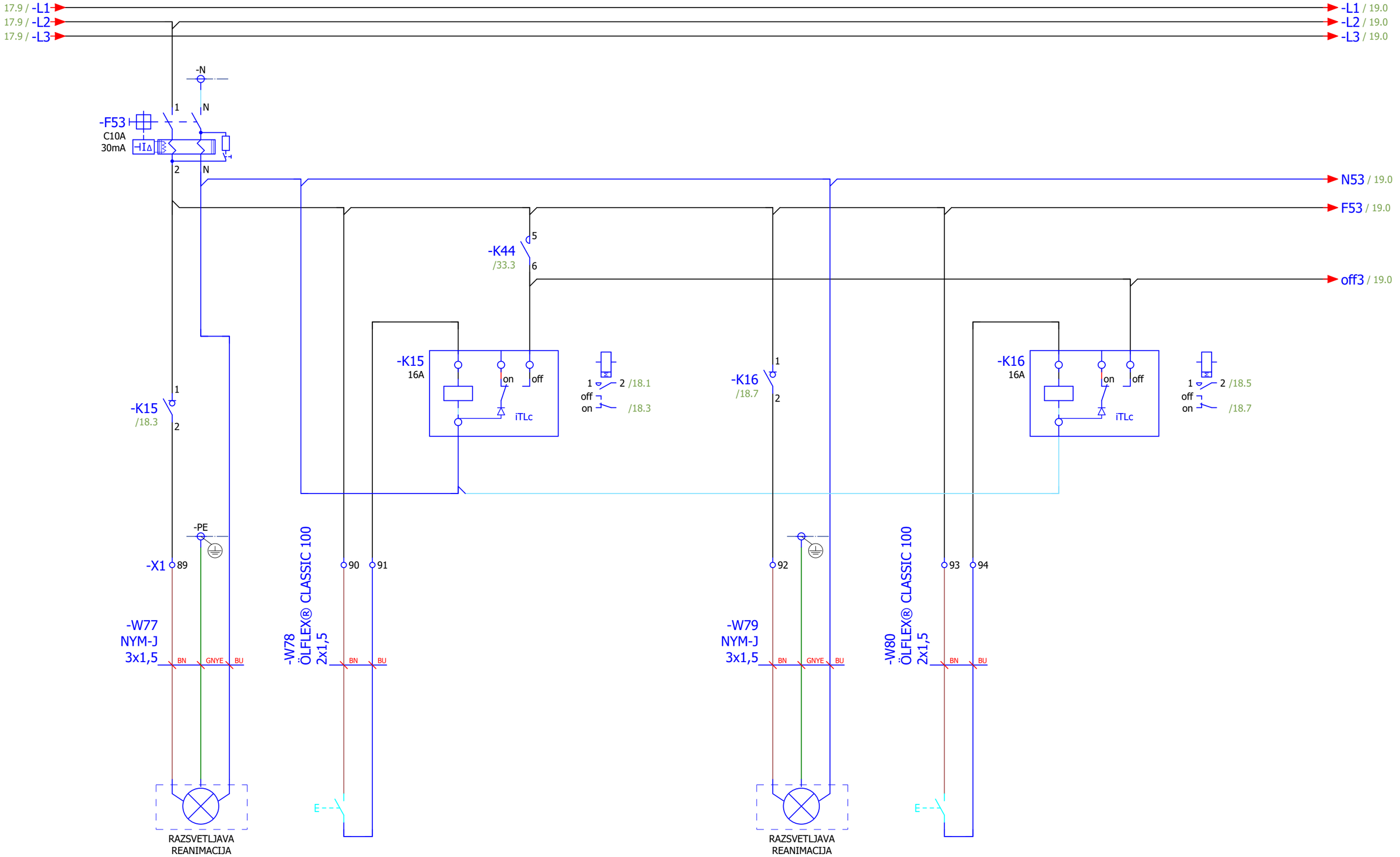


| Sprememba | Datum | Ime | | | |
|---|---|---|---|---|---|
| | | | Datum: | 12.9.2019 | |
| | | | Obdelal: | S. Bajrić d.i.e | |
| | | | Projektant: | S. Bajrić d.i.e | |
| | | | Odg.proj.: | B. Vindšnurer u.d.i.e. | |

WINKY

Investitor / Objekt:
OBČINA KOČEVJE
Rekonstrukcija in dozidava ZDK, Roška cesta 18

Vsebina risbe: RAZSVETLJAVA

Faza: PID

Številka projekta: WIN-15-022-11

= P
+ SB1
Stran: 18
Od strani: 36

0 | 1 | 2 | 3 | 4 | 5 | 6 | 7 | 8 | 9

18.9 / -L1 → -L1 / 20.0
18.9 / -L2 → -L2 / 20.0
18.9 / -L3 → -L3 / 20.0

18.9 / N53
18.9 / F53
18.9 / off3

-K17 /19.3
1
2

-K17 16A
on
off
iTLc

1 2 /19.1
off
on
/19.3

-K18 /19.7
1
2

-K18 16A
on
off
iTLc

1 2 /19.5
off
on
/19.7

-PE
-X1 95
96 97
98
99 100

-W81 NYM-J 3x1,5
BN GNYE BU

-W82 ÖLFLEX® CLASSIC 100 2x1,5
BN BU

-W83 NYM-J 3x1,5
BN GNYE BU

-W84 ÖLFLEX® CLASSIC 100 2x1,5
BN BU

E

RAZSVETLJAVA REANIMACIJA

RAZSVETLJAVA REANIMACIJA

| Sprememba | Datum | Ime | | |
|---|---|---|---|---|
| | | | Datum: | 12.9.2019 |
| | | | Obdelal: | S. Bajrić d.i.e |
| | | | Projektant: | S. Bajrić d.i.e |
| | | | Odg.proj.: | B. Vindšnurer u.d.i.e. |

WINKY

Investitor / Objekt:
OBČINA KOČEVJE
Rekonstrukcija in dozidava ZDK, Roška cesta 18

Vsebina risbe: RAZSVETLJAVA
Faza: PID
Številka projekta: WIN-15-022-11

= P
+ SB1
Stran: 19
Od strani: 36

19.9 / -L1
19.9 / -L2
19.9 / -L3

-L1 / 21.0
-L2 / 21.0
-L3 / 21.0

-N

-F54
C10A
30mA

1
N
2
N

N54 / 21.0
F54 / 21.0
off4 / 21.0

-K44
/33.3
7
8

-K19
16A
on
off
iTLc

1
2 /20.1
off
on
/20.3

-K19
/20.3
1
2

-K20
/20.7
1
2

-K20
16A
on
off
iTLc

1
2 /20.5
off
on
/20.7

-PE

-X1
101
102
103
104
105
106

-W85
NYM-J
3x1,5
BN
GNYE
BU

-W86
ÖLFLEX® CLASSIC 100
2x1,5
BN
BU

-W87
NYM-J
3x1,5
BN
GNYE
BU

-W88
ÖLFLEX® CLASSIC 100
2x1,5
BN
BU

E

RAZSVETLJAVA
KIR.NEČ

RAZSVETLJAVA
KIR.NEČ

| Sprememba | Datum | Ime | | | |
|---|---|---|---|---|---|
| | | | Datum: | 12.9.2019 | |
| | | | Obdelal: | S. Bajrić d.i.e | |
| | | | Projektant: | S. Bajrić d.i.e | |
| | | | Odg.proj.: | B. Vindšnurer u.d.i.e. | |

WINKY

Investitor / Objekt:
OBCINA KOCEVJE
Rekonstrukcija in dozidava ZDK, Roška cesta 18

Vsebina risbe: RAZSVETLJAVA
Faza: PID
Številka projekta: WIN-15-022-11

= P
+ SB1
Stran: 20
Od strani: 36

20.9 / -L1
20.9 / -L2
20.9 / -L3

-L1 / 22.0
-L2 / 22.0
-L3 / 22.0

20.9 / N54
20.9 / F54
20.9 / off4

N54 / 22.0
F54 / 22.0
off4 / 22.0

-K21
/21.3
1
2

-K21
16A
on
off
iTLc

1 2 /21.1
off
on
/21.3

-K22
/21.7
1
2

-K22
16A
on
off
iTLc

1 2 /21.5
off
on
/21.7

-PE
-X1 107
108 109
110
111 112

-W89
NYM-J
3x1,5
BN GNYE BU

-W90
ÖLFLEX® CLASSIC 100
2x1,5
BN BU

-W91
NYM-J
3x1,5
BN GNYE BU

-W92
ÖLFLEX® CLASSIC 100
2x1,5
BN BU

E

RAZSVETLJAVA
KIR.ČISTO

RAZSVETLJAVA
KIR.ČISTO

| Sprememba | Datum | Ime | | |
|---|---|---|---|---|
| | | | Datum: | 12.9.2019 |
| | | | Obdelal: | S. Bajrić d.i.e |
| | | | Projektant: | S. Bajrić d.i.e |
| | | | Odg.proj.: | B. Vindšnurer u.d.i.e. |

WINKY

Investitor / Objekt:
OBČINA KOČEVJE
Rekonstrukcija in dozidava ZDK, Roška cesta 18

Vsebina risbe: RAZSVETLJAVA
Faza: PID
Številka projekta: WIN-15-022-11

= P
+ SB1
Stran: 21
Od strani: 36

Načrtov ali priročnika prenos iz tukaj dokumentacijo. Vsebina parcialno je tukaj uporabljamo v namene, ki so dogovorjeni vnaprej parcialno, kjer ne smete posredovati drugi osebi, niti poslano publikacijo za kopiranje v drugih namenih.

| 0 | 1 | 2 | 3 | 4 | 5 | 6 | 7 | 8 | 9 |
|---|---|---|---|---|---|---|---|---|---|

21.9 / -L1 → -L1 / 23.0
21.9 / -L2 → -L2 / 23.0
21.9 / -L3 → -L3 / 23.0

21.8 / N54
21.8 / F54
21.8 / off4

-K23 /22.3

-K23 16A — on / off — iTLc

1 2 /22.1
off
on /22.3

-K24 /22.7

-K24 16A — on / off — iTLc

1 2 /22.5
off
on /22.7

-PE
-X1 113
114 115
116
117 118

-W93 NYM-J 3x1,5 — BN GNYE BU
-W94 ÖLFLEX® CLASSIC 100 2x1,5 — BN BU
-W95 NYM-J 3x1,5 — BN GNYE BU
-W96 ÖLFLEX® CLASSIC 100 2x1,5 — BN BU

E

RAZSVETLJAVA KIR.ČISTO
RAZSVETLJAVA KIR.ČISTO

| Sprememba | Datum | Ime | | |
|---|---|---|---|---|
| | | | Datum: | 12.9.2019 |
| | | | Obdelal: | S. Bajrić d.i.e |
| | | | Projektant: | S. Bajrić d.i.e |
| | | | Odg.proj.: | B. Vindšnurer u.d.i.e. |

WINKY

Investitor / Objekt:
OBČINA KOČEVJE
Rekonstrukcija in dozidava ZDK, Roška cesta 18

Vsebina risbe: RAZSVETLJAVA
Faza: PID
Številka projekta: WIN-15-022-11

| | |
|---|---|
| = P | |
| + SB1 | |
| Stran: | 22 |
| Od strani: | 36 |

22.9 / -L1
22.9 / -L2
22.9 / -L3

-L1 / 24.0
-L2 / 24.0
-L3 / 24.0

-N

-F55
C10A
30mA

1 N
2 N

N55 / 24.0
F55 / 24.0
off5 / 24.0

-K45
/33.4
1
2

-K25
/23.3
1
2

-K25
16A
on
off
iTLc

1 2 /23.1
off
on
/23.3

-K26
/23.7
1
2

-K26
16A
on
off
iTLc

1 2 /23.5
off
on
/23.7

-PE

-X1 119

-W97
NYM-J
3x1,5
BN GNYE BU

RAZSVETLJAVA
RECOVERY

-W98
ÖLFLEX® CLASSIC 100
2x1,5
120 121
BN BU
E

-W99
NYM-J
3x1,5
122
BN GNYE BU

RAZSVETLJAVA
RECOVERY

-W100
ÖLFLEX® CLASSIC 100
2x1,5
123 124
BN BU
E

| Sprememba | Datum | Ime | | | |
|---|---|---|---|---|---|
| | | | Datum: | 12.9.2019 | |
| | | | Obdelal: | S. Bajrić d.i.e | |
| | | | Projektant: | S. Bajrić d.i.e | |
| | | | Odg.proj.: | B. Vindšnurer u.d.i.e. | |

WINKY

Investitor / Objekt:
OBCINA KOCEVJE
Rekonstrukcija in dozidava ZDK, Roška cesta 18

Vsebina risbe: RAZSVETLJAVA
Faza: PID
Številka projekta: WIN-15-022-11

= P
+ SB1
Stran: 23
Od strani: 36

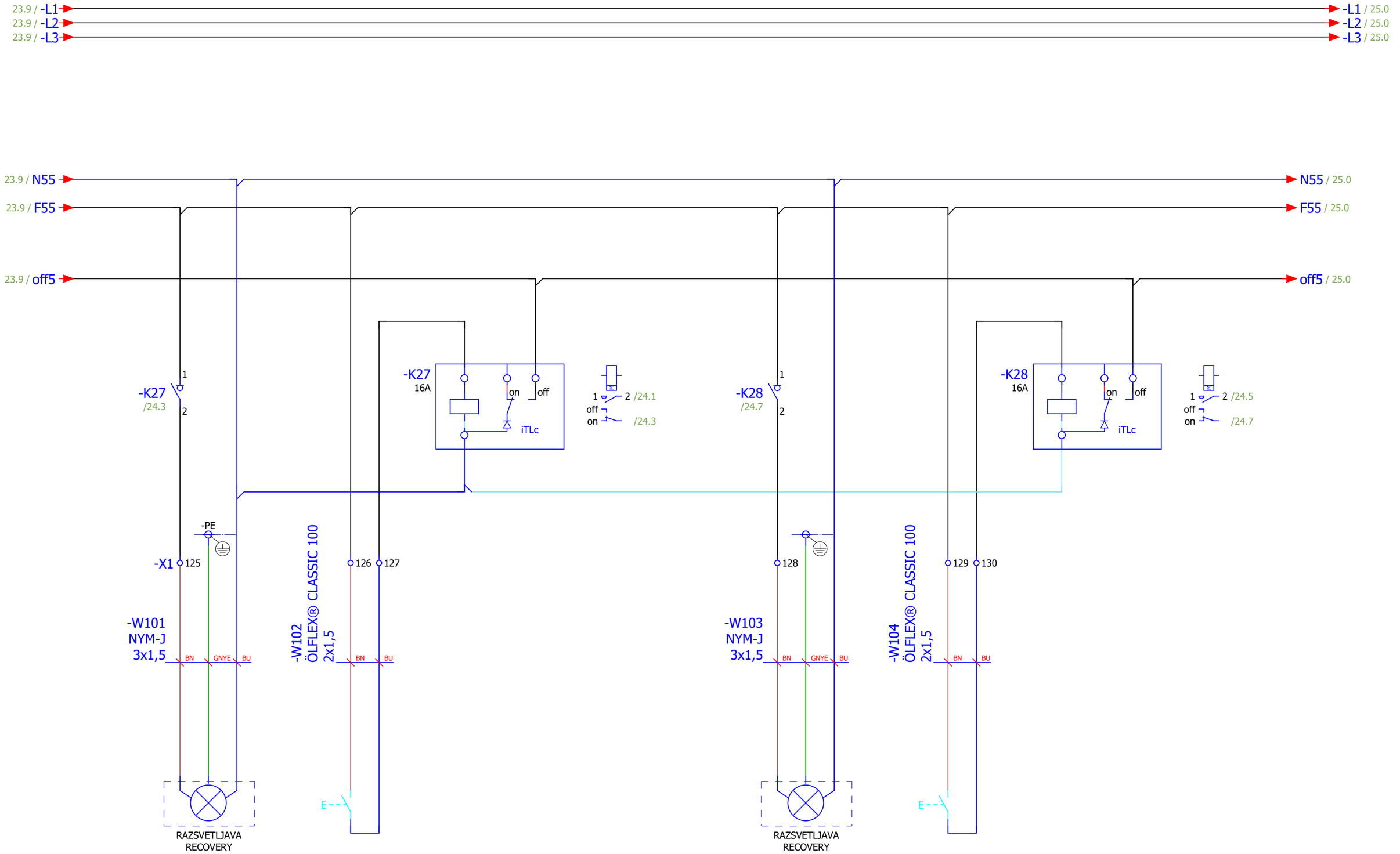


| Sprememba | Datum | Ime | | |
|---|---|---|---|---|
| | | | Datum: | 12.9.2019 |
| | | | Obdelal: | S. Bajrić d.i.e |
| | | | Projektant: | S. Bajrić d.i.e |
| | | | Odg.proj.: | B. Vindšnurer u.d.i.e. |

WINKY

Investitor / Objekt:
OBČINA KOČEVJE
Rekonstrukcija in dozidava ZDK, Roška cesta 18

Vsebina risbe: RAZSVETLJAVA

Faza: PID

Številka projekta: WIN-15-022-11

| | |
|---|---|
| = P | |
| + SB1 | |
| Stran: | 24 |
| Od strani: | 36 |

24.9 / -L1
24.9 / -L2
24.9 / -L3

-L1 / 26.0
-L2 / 26.0
-L3 / 26.0

24.8 / N55
24.8 / F55
24.8 / off5

-K29
/25.3
1
2

-K29
16A
on
off
iTLc

1 2 /25.1
off
on
/25.3

-K30
/25.7
1
2

-K30
16A
on
off
iTLc

1 2 /25.5
off
on
/25.7

-PE
-X1 131
132 133
134
135 136

-W105
NYM-J
3x1,5
BN GNYE BU

-W106
ÖLFLEX® CLASSIC 100
2x1,5
BN BU

-W107
NYM-J
3x1,5
BN GNYE BU

-W108
ÖLFLEX® CLASSIC 100
2x1,5
BN BU

E

RAZSVETLJAVA
RECOVERY

RAZSVETLJAVA
LABORATORIJ

| Sprememba | Datum | Ime | | |
|---|---|---|---|---|
| | | | Datum: | 12.9.2019 |
| | | | Obdelal: | S. Bajrić d.i.e |
| | | | Projektant: | S. Bajrić d.i.e |
| | | | Odg.proj.: | B. Vindšnurer u.d.i.e. |

WINKY

Investitor / Objekt:
OBČINA KOČEVJE
Rekonstrukcija in dozidava ZDK, Roška cesta 18

Vsebina risbe: RAZSVETLJAVA
Faza: PID
Številka projekta: WIN-15-022-11

= P
+ SB1
Stran: 25
Od strani: 36

25.9 / -L1
25.9 / -L2
25.9 / -L3

-L1 / 27.0
-L2 / 27.0
-L3 / 27.0

-N8

-F56
C10A
30mA

1
N
2
N

N56 / 27.0
F56 / 27.0
off6 / 27.0

-K45
/33.4
3
4

-K31
16A
on
off
iTLc

1
2 /26.1
off
on
/26.3

-K31
/26.3
1
2

-K32
/26.7
1
2

-K32
16A
on
off
iTLc

1
2 /26.5
off
on
/26.7

-PE

-X1
137
138
139
140
141
142

-W109
NYM-J
3x1,5
BN
GNYE
BU

-W110
ÖLFLEX® CLASSIC 100
2x1,5
BN
BU

-W111
NYM-J
3x1,5
BN
GNYE
BU

-W112
ÖLFLEX® CLASSIC 100
2x1,5
BN
BU

E

RAZSVETLJAVA
LABOR

RAZSVETLJAVA
HIG./IZOL.

| Sprememba | Datum | Ime | | | |
|---|---|---|---|---|---|
| | | | Datum: | 12.9.2019 | |
| | | | Obdelal: | S. Bajrić d.i.e | |
| | | | Projektant: | S. Bajrić d.i.e | |
| | | | Odg.proj.: | B. Vindšnurer u.d.i.e. | |

WINKY

Investitor / Objekt:
OBCINA KOCEVJE
Rekonstrukcija in dozidava ZDK, Roška cesta 18

Vsebina risbe: RAZSVETLJAVA
Faza: PID
Številka projekta: WIN-15-022-11

= P
+ SB1
Stran: 26
Od strani: 36

26.9 / -L1
26.9 / -L2
26.9 / -L3

-L1 / 28.0
-L2 / 28.0
-L3 / 28.0

26.9 / N56
26.9 / F56
26.9 / off6

N56 / 28.0
F56 /
off6 / 28.0

-K33
/27.3
1
2

-K33
16A
on
off
iTLc

1 2 /27.1
off
on
/27.3

-K34
/27.7
1
2

-K34
16A
on
off
iTLc

1 2 /27.5
off
on
/27.7

-PE

-X1 143

-W113
NYM-J
3x1,5
BN GNYE BU

RAZSVETLJAVA
ORDINACIJA

-W114
ÖLFLEX® CLASSIC 100
2x1,5
144 145
BN BU
E

146

-W115
NYM-J
3x1,5
BN GNYE BU

RAZSVETLJAVA
ORDINACIJA

-W116
ÖLFLEX® CLASSIC 100
2x1,5
147 148
BN BU
E

| Sprememba | Datum | Ime | | |
|---|---|---|---|---|
| | | | Datum: | 12.9.2019 |
| | | | Obdelal: | S. Bajrić d.i.e |
| | | | Projektant: | S. Bajrić d.i.e |
| | | | Odg.proj.: | B. Vindšnurer u.d.i.e. |

WINKY

Investitor / Objekt:
OBČINA KOČEVJE
Rekonstrukcija in dozidava ZDK, Roška cesta 18

Vsebina risbe: RAZSVETLJAVA
Faza: PID
Številka projekta: WIN-15-022-11

= P
+ SB1
Stran: 27
Od strani: 36

27.9 / -L1
27.9 / -L2
27.9 / -L3

-L1 / 29.0
-L2 / 29.0
-L3 / 29.0

27.8 / N56
/ F5
27.8 / off6

-K35
/28.3
1
2

-K35
16A
on
off
iTLc

1 2 /28.1
off
on
/28.3

-K36
/28.7
1
2

-K36
16A
on
off
iTLc

1 2 /28.5
off
on
/28.7

-PE
-X1 149
150 151
152
153 154

-W117
NYM-J
3x1,5
BN GNYE BU

-W118
ÖLFLEX® CLASSIC 100
2x1,5
BN BU

-W119
NYM-J
3x1,5
BN GNYE BU

-W120
ÖLFLEX® CLASSIC 100
2x1,5
BN BU

E

RAZSVETLJAVA
ORDINACIJA

RAZSVETLJAVA
HODNIK

| Sprememba | Datum | Ime | | |
|---|---|---|---|---|
| | | | Datum: | 12.9.2019 |
| | | | Obdelal: | S. Bajrić d.i.e |
| | | | Projektant: | S. Bajrić d.i.e |
| | | | Odg.proj.: | B. Vindšnurer u.d.i.e. |

WINKY

Investitor / Objekt:
OBČINA KOČEVJE
Rekonstrukcija in dozidava ZDK, Roška cesta 18

Vsebina risbe: RAZSVETLJAVA
Faza: PID
Številka projekta: WIN-15-022-11

= P
+ SB1
Stran: 28
Od strani: 36

28.9 / -L1
28.9 / -L2
28.9 / -L3

-L1 / 30.0
-L2 / 30.0
-L3 / 30.0

-N

-F57
C10A
30mA

1
N
2
N

-K45
/33.4
5
6

-K37
16A
on
off
iTLc

1
2 /29.1
off
on
/29.3

-K37
/29.3
1
2

-PE

-X1
155
156
157
158

-W121
NYM-J
4x1,5
BN
BK
GNYE
BU

-W122
ÖLFLEX® CLASSIC 100
2x1,5
BN
BU

RD

IR SENZOR

RAZSVETLJAVA
WC INVALIDI

159

-W123
NYM-J
3x1,5
BN
GNYE
BU

-W124
RD

NYM-J
4x1,5
BN
BU
GNYE
BN

IR SENZOR

RAZSVETLJAVA
SANITARIJE Č. M.

1f

| Sprememba | Datum | Ime | | |
|---|---|---|---|---|
| | | | Datum: | 12.9.2019 |
| | | | Obdelal: | S. Bajrić d.i.e |
| | | | Projektant: | S. Bajrić d.i.e |
| | | | Odg.proj.: | B. Vindšnurer u.d.i.e. |

WINKY

Investitor / Objekt:
OBČINA KOČEVJE
Rekonstrukcija in dozidava ZDK, Roška cesta 18

Vsebina risbe: RAZSVETLJAVA
Faza: PID
Številka projekta: WIN-15-022-11

= P
+ SB1
Stran: 29
Od strani: 36

29.9 / -L1
29.9 / -L2
29.9 / -L3

-L1 / 31.0
-L2 / 31.0
-L3 / 31.0

-N

-F58
C10A
30mA

1
N
2
N

N58 / 31.0
F58 / 31.0
off8 / 31.0

-K45
/33.4
7
8

-K38
16A
on
off
iTLc

1
2 /30.1
off
on
/30.3

-K39
/30.7
1
2

-K39
16A
on
off
iTLc

1
2 /30.5
off
on
/30.7

-K38
/30.3
1
2

-PE

-X1
160

-W125
NYM-J
3x1,5
BN
GNYE
BU

-W126
ÖLFLEX® CLASSIC 100
2x1,5
161
162
BN
BU

E

RAZSVETLJAVA
TRIAŽA

163

-W127
NYM-J
3x1,5
BN
GNYE
BU

164
165

-W128
ÖLFLEX® CLASSIC 100
2x1,5
BN
BU

E

RAZSVETLJAVA
TRIAŽA

| Sprememba | Datum | Ime | | | |
|---|---|---|---|---|---|
| | | | Datum: | 12.9.2019 | |
| | | | Obdelal: | S. Bajrić d.i.e | |
| | | | Projektant: | S. Bajrić d.i.e | |
| | | | Odg.proj.: | B. Vindšnurer u.d.i.e. | |

WINKY

Investitor / Objekt:
OBCINA KOCEVJE
Rekonstrukcija in dozidava ZDK, Roška cesta 18

Vsebina risbe: RAZSVETLJAVA
Faza: PID
Številka projekta: WIN-15-022-11

= P
+ SB1
Stran: 30
Od strani: 36

30.9 / -L1
30.9 / -L2
30.9 / -L3

-L1 / 32.0
-L2 / 32.0
-L3 / 32.0

30.9 / N58
30.9 / F58
30.9 / off8

N58 / 32.0
F58 / 32.0
off8 / 32.0

-K40
/31.3
1
2

-K40
16A
on
off
iTLc

1 2 /31.1
off
on
/31.3

-K41
/31.7
1
2

-K41
16A
on
off
iTLc

1 2 /31.5
off
on
/31.7

-PE
-X1 166
167 168
169
170 171

-W129
NYM-J
3x1,5
BN GNYE BU

-W130
ÖLFLEX® CLASSIC 100
2x1,5
BN BU

-W131
NYM-J
3x1,5
BN GNYE BU

-W132
ÖLFLEX® CLASSIC 100
2x1,5
BN BU

E

RAZSVETLJAVA
TRIAŽA

RAZSVETLJAVA
ČAKALNICA

| Sprememba | Datum | Ime | | |
|---|---|---|---|---|
| | | | Datum: | 12.9.2019 |
| | | | Obdelal: | S. Bajrić d.i.e |
| | | | Projektant: | S. Bajrić d.i.e |
| | | | Odg.proj.: | B. Vindšnurer u.d.i.e. |

WINKY

Investitor / Objekt:
OBČINA KOČEVJE
Rekonstrukcija in dozidava ZDK, Roška cesta 18

Vsebina risbe: RAZSVETLJAVA
Faza: PID
Številka projekta: WIN-15-022-11

= P
+ SB1
Stran: 31
Od strani: 36

31.9 / -L1
31.9 / -L2
31.9 / -L3

-L1 / 33.0
-L2 / 33.0
-L3 / 33.0

31.8 / N58
31.8 / F58
31.8 / off8

-K42
/32.3

-K42
16A
on
off
iTLc

1 2 /32.1
off
on
/32.3

-K43
/32.7

-K43
16A
on
off
iTLc

1 2 /32.5
off
on
/32.7

-PE
-X1 172
173 174
175
176 177

-W133
NYM-J
3x1,5
BN GNYE BU

-W134
ÖLFLEX® CLASSIC 100
2x1,5
BN BU

-W139
NYM-J
3x1,5
BN GNYE BU

-W140
ÖLFLEX® CLASSIC 100
2x1,5
BN BU

E

RAZSVETLJAVA
ORDINACIJA

RAZSVETLJAVA
BOLNIŠNIČNI KANAL

| Sprememba | Datum | Ime | | |
|---|---|---|---|---|
| | | | Datum: | 12.9.2019 |
| | | | Obdelal: | S. Bajrić d.i.e |
| | | | Projektant: | S. Bajrić d.i.e |
| | | | Odg.proj.: | B. Vindšnurer u.d.i.e. |

WINKY

Investitor / Objekt:
OBČINA KOČEVJE
Rekonstrukcija in dozidava ZDK, Roška cesta 18

Vsebina risbe: RAZSVETLJAVA
Faza: PID
Številka projekta: WIN-15-022-11

= P
+ SB1
Stran: 32
Od strani: 36

32.9 / -L1
32.9 / -L2
32.9 / -L3

L1 / 34.0
L2 / 34.0
L3 / 34.0

-F59
C16A
1
2

-F60
C10A
1
2

-K46
/33.5
1
2

-K44
240V
A1
A2

-K45
240V
A1
A2

-K46
24V
A1
A2

-N
-PE
-X1 178

-X70 1 2

-W136
ÖLFLEX® CLASSIC 100
2x1,5
BN
BU

IZKLOP
RAZSVETLJAVE E
VRATAR

REZERVA

3 4

SIGNAL IZ VLOMNE CENTRALE

1 2 /14.3
3 4 /16.3
5 6 /18.3
7 8 /20.3

1 2 /23.3
3 4 /26.3
5 6 /29.3
7 8 /30.3

A1 A2
1 2 /33.4
3 4
5 6
7 8

| Sprememba | Datum | Ime | | | |
|---|---|---|---|---|---|
| | | | Datum: | 12.9.2019 | |
| | | | Obdelal: | S. Bajrić d.i.e | |
| | | | Projektant: | S. Bajrić d.i.e | |
| | | | Odg.proj.: | B. Vindšnurer u.d.i.e. | |

WINKY

Investitor / Objekt:
OBČINA KOČEVJE
Rekonstrukcija in dozidava ZDK, Roška cesta 18

Vsebina risbe: RAZSVETLJAVA
Faza: PID
Številka projekta: WIN-15-022-11

= P
+ SB1
Stran: 33
Od strani: 36

Načrtov ali priročnika ni dovoljeno razmnoževati, prenašati ali shranjevati v kakršnikoli obliki brez predhodnega pisnega dovoljenja avtorja.




| Sprememba | Datum | Ime | | |
|---|---|---|---|---|
| | | | Datum: | 4.12.2016 |
| | | | Obdelal: | S. Bajrić d.i.e |
| | | | Projektant: | S. Bajrić d.i.e |
| | | | Odg.proj.: | B. Vindšnurer u.d.i.e. |

WINKY

Investitor / Objekt:
OBČINA KOČEVJE
Rekonstrukcija in dozidava ZDK, Roška cesta 18

Vsebina risbe: RAZSVETLJAVA

Faza: PID

Številka projekta: WIN-15-022-11

= P
+ SB1
Stran: 34
Od strani: 36

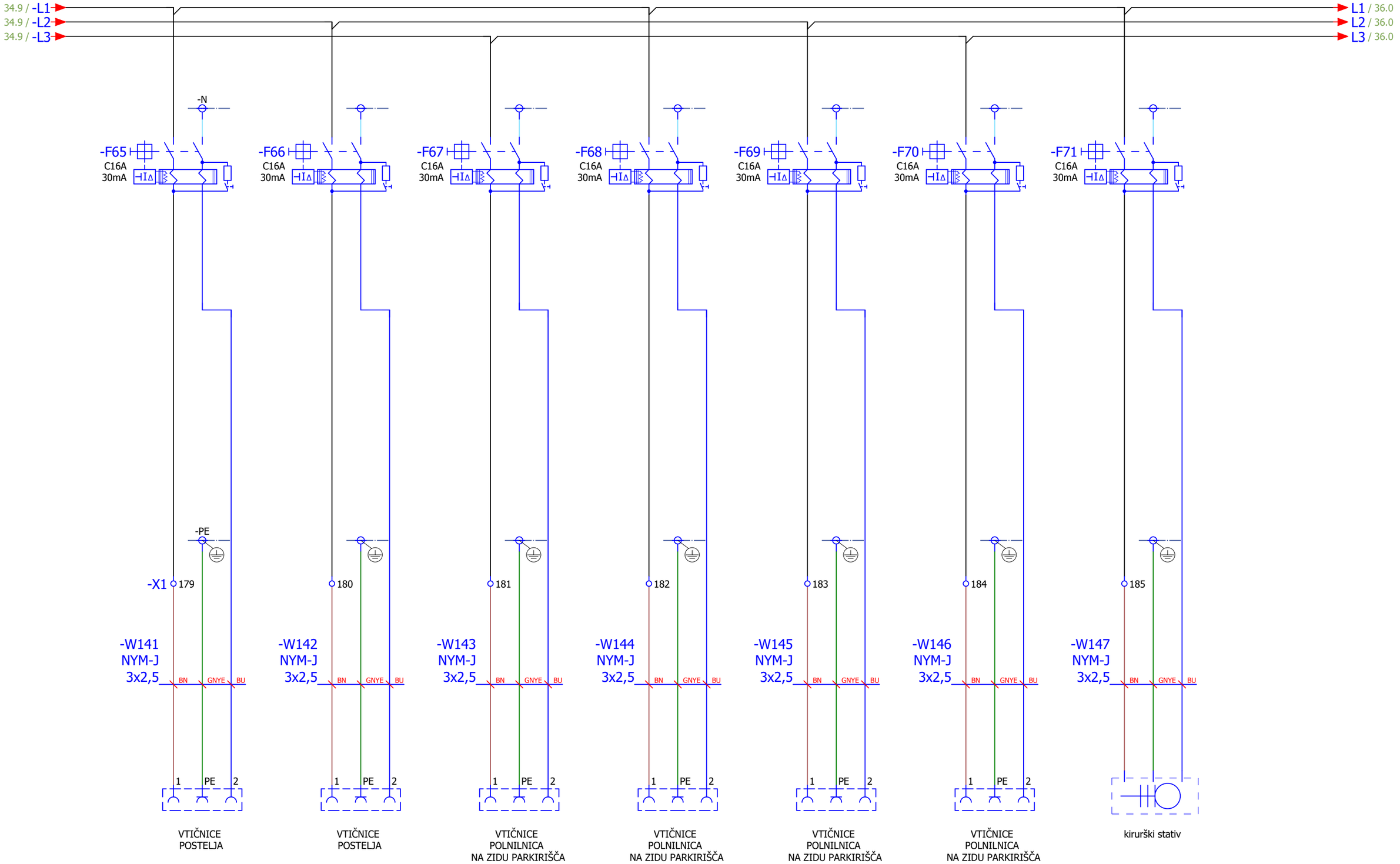


| Sprememba | Datum | Ime | | |
|---|---|---|---|---|
| | | | Datum: | 12.9.2019 |
| | | | Obdelal: | S. Bajrić d.i.e |
| | | | Projektant: | S. Bajrić d.i.e |
| | | | Odg.proj.: | B. Vindšnurer u.d.i.e. |

WINKY

Investitor / Objekt:
OBČINA KOČEVJE
Rekonstrukcija in dozidava ZDK, Roška cesta 18

Vsebina risbe: ODVODI moč 1f

Faza: PID

Številka projekta: WIN-15-022-11

= P
+ SB1
Stran: 35
Od strani: 36

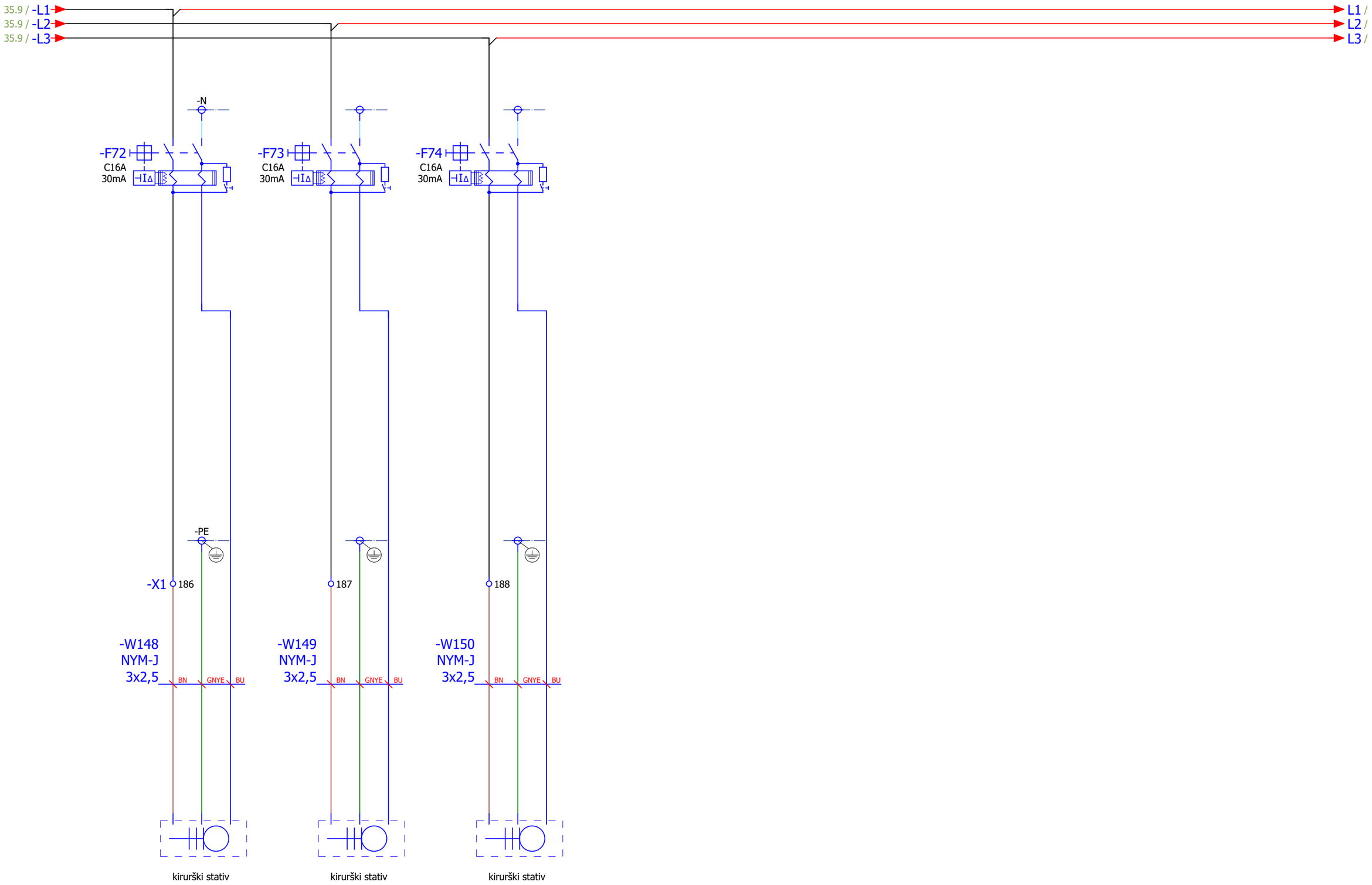


| Sprememba | Datum | Ime | | | |
|---|---|---|---|---|---|
| | | | Datum: | 12.9.2019 | |
| | | | Obdelal: | S. Bajrić d.i.e | |
| | | | Projektant: | S. Bajrić d.i.e | |
| | | | Odg.proj.: | B. Vindšnurer u.d.i.e. | |

WINKY

Investitor / Objekt:
OBČINA KOČEVJE
Rekonstrukcija in dozidava ZDK, Roška cesta 18

Vsebina risbe: ODVODI moč 1f

Faza: PID

Številka projekta: WIN-15-022-11

= P
+ SB1
Stran: 36
Od strani: 36

WINKY d.o.o.
Miklošičeva cesta 13, 1000 Ljubljana
e-pošta: info@winky.si
splet: www.winky.si
Identifikacijska št. IZS 0864

Investitor: OBČINA KOČEVJE
Naslov: Ljubljanska cesta 26, 1330 KOČEVJE
Objekt: Rekonstrukcija in dozidava ZDK, Roška cesta 18
Številka načrta: WIN-15-022-11

SHEMA STIKALNEGA BLOKA: = P
+ SB2

| | IME: | IDENT. Št. IZS: |
|---|---|---|
| OBDELAL: | S. Bajrić d.i.e | |
| PROJEKTANT: | S. Bajrić d.i.e | E-1949 |
| ODGOVORNI PROJEKTANT: | B. Vindšnurer u.d.i.e. | E-0713 |

Številka risbe: 1

Kraj:
Datum izdelave: 12.9.2019

Število strani 20

| | | |
|---|---|---|
| Nazivna napetost in frekvenca 400V/50Hz | Krmilna napetost AC 230V/50Hz | Krmilna napetost DC 24V |
| Inštalirana moč Pi = 19,55kW | Faktor istočasnosti in obremenitve fi x fo = 0,5 | Zaščita IP31 |
| Konična moč Pk = 10kW | Faktor moči cos fi=0,95 | Ozemljitveni sistem TN-S |
| Kratkostiči tok Ik = 10kA | Nazivni tok zašč. elementa In = 25A | |

| | | |
|---|---|---|
| Stikalni blok Št. (vpiše proizvajalec) _____ | Vezalna shema št. (vpiše proizvajalec) _____ | Leto izdelave 2014 |
| | | |

| | | | | | | | | |
|---|---|---|---|---|---|---|---|---|
| Sprememba | Datum | Ime | Datum: | 2.12.2016 | WINKY | Investitor / Objekt: OBČINA KOČEVJE<br>Rekonstrukcija in dozidava ZDK, Roška cesta 18 | Vsebina risbe: Osnovni podatki | = P |
| | | | Obdelal: | S. Bajrić d.i.e | | | | + SB2 |
| | | | Projektant: | S. Bajrić d.i.e | | | Faza: PID Številka projekta: WIN-15-022-11 | Stran: 2 |
| | | | Odg.proj.: | B. Vindšnurer u.d.i.e. | | | | Od strani: 20 |

Kopiranje, razmnoževanje, prenos in tiskanje dokumentacije v celoti ali delno je dovoljeno samo z navedbo, kje se dokument nahaja. Vsaka druga uporaba, ki ni v skladu z namenom, za katerega je bila dokumentacija izdelana, je prepovedana.




POZOR !

VODI POD NAPETOSTJO TUDI,
KO JE GLAVNO STIKALO IZKLOPLJENO

| Sprememba | Datum | Ime | | |
|---|---|---|---|---|
| | | | Datum: | 12.9.2019 |
| | | | Obdelal: | S. Bajrić d.i.e |
| | | | Projektant: | S. Bajrić d.i.e |
| | | | Odg.proj.: | B. Vindšnurer u.d.i.e. |

WINKY

Investitor / Objekt:
OBČINA KOČEVJE
Rekonstrukcija in dozidava ZDK, Roška cesta 18

Vsebina risbe: NN dovod

Faza: PID

Številka projekta: WIN-15-022-11

= P
+ SB2
Stran: 3
Od strani: 20

Načrtov in projektnih rešitev, ki so predmet tega načrta, brez pisnega dovoljenja avtorja ni dovoljeno kopirati, razmnoževati, prenašati v elektronski obliki ali drugače razmnoževati.




| Sprememba | Datum | Ime | | |
|---|---|---|---|---|
| | | | Datum: | 12.9.2019 |
| | | | Obdelal: | S. Bajrić d.i.e |
| | | | Projektant: | S. Bajrić d.i.e |
| | | | Odg.proj.: | B. Vindšnurer u.d.i.e. |

WINKY

Investitor / Objekt:
OBČINA KOČEVJE
Rekonstrukcija in dozidava ZDK, Roška cesta 18

Vsebina risbe: NADZOR

Faza: PID

Številka projekta: WIN-15-022-11

= P
+ SB2
Stran: 4
Od strani: 20

4.9 / -L1
4.9 / -L2
4.9 / -L3

L1 / 6.0
L2 / 6.0
L3 / 6.0

-F1 C16A
-F2 C16A
-F3 C16A
-F4 C16A
-F5 C16A
-F6 C16A
-F7 C16A

-ČR2
L
N
4
3

-K25 /5.2
-K25 CT 25A 3NO
A1
A2

-N
-PE
-X1
-W2 NYM-J 5x2,5 GY BK BN GNYE BU
KUHALNA PLOŠČA

1 2 /5.0
3 4 /5.1
5 6 /5.1
-W67 NYM-J 3x1,5
-T2
TPKA ZA VKLOP KUHALNE PLOŠČE

-W3 NYM-J 3x2,5 BN GNYE BU
VTIČNICE NAD PULTOM NAPA

-W4 NYM-J 3x2,5 BN GNYE BU
VTIČNICA POMIVALNI STROJ

-W5 NYM-J 3x2,5 BN GNYE BU
VTIČNICA HLADILNIK

-W6 NYM-J 3x2,5 BN GNYE BU
VTIČNICE ČAJNA R.

-W7 NYM-J 3x2,5 BN GNYE BU
VTIČNICE SOBA R2

-W8 NYM-J 3x2,5 BN GNYE BU
VTIČNICE SOBA R2

| Sprememba | Datum | Ime | | |
|---|---|---|---|---|
| | | | Datum: | 8.12.2016 |
| | | | Obdelal: | S. Bajrić d.i.e |
| | | | Projektant: | S. Bajrić d.i.e |
| | | | Odg.proj.: | B. Vindšnurer u.d.i.e. |

WINKY

Investitor / Objekt:
OBČINA KOČEVJE
Rekonstrukcija in dozidava ZDK, Roška cesta 18

Vsebina risbe: ODVODI moč 1f
Faza: PID
Številka projekta: WIN-15-022-11

= P
+ SB2
Stran: 5
Od strani: 20

Kopiranje, prenašanje ali predajanje tretjim osebam tukaj navedenih podatkov brez predhodnega pisnega dovoljenja lastnika avtorskih pravic je prepovedano. Kršitelji bodo kazensko ovadeni.

| 0 | 1 | 2 | 3 | 4 | 5 | 6 | 7 | 8 | 9 |
|---|---|---|---|---|---|---|---|---|---|

5.9 / -L1
5.9 / -L2
5.9 / -L3

L1 / 7.0
L2 / 7.0
L3 / 7.0

-F8 C16A
-F9 C16A
-F10 C16A
-F11 C16A 30mA
-F12 C16A 30mA
-F13 C16A
-F14 C16A

-N
-PE
-X1 15

16 17 18 19 20 21

-W9 NYM-J 3x2,5
-W10 NYM-J 3x2,5
-W11 NYM-J 3x2,5
-W12 NYM-J 3x2,5
-W13 NYM-J 3x2,5
-W14 NYM-J 3x2,5

BN GNYE BU

1 PE 2

VTIČNICE SOBA R1
VTIČNICE SOBA R1
VTIČNICE WC R1 WC R2 WC R3
VTIČNICE SERVISNE
VTIČNICE GARDEROBA
VTIČNICE BIVALNI PROSTOR

| Sprememba | Datum | Ime | | | |
|---|---|---|---|---|---|
| | | | Datum: | 8.12.2016 | |
| | | | Obdelal: | S. Bajrić d.i.e | |
| | | | Projektant: | S. Bajrić d.i.e | |
| | | | Odg.proj.: | B. Vindšnurer u.d.i.e. | |

WINKY

Investitor / Objekt:
OBČINA KOČEVJE
Rekonstrukcija in dozidava ZDK, Roška cesta 18

Vsebina risbe: ODVODI moč 1f
Faza: PID
Številka projekta: WIN-15-022-11

= P
+ SB2
Stran: 6
Od strani: 20

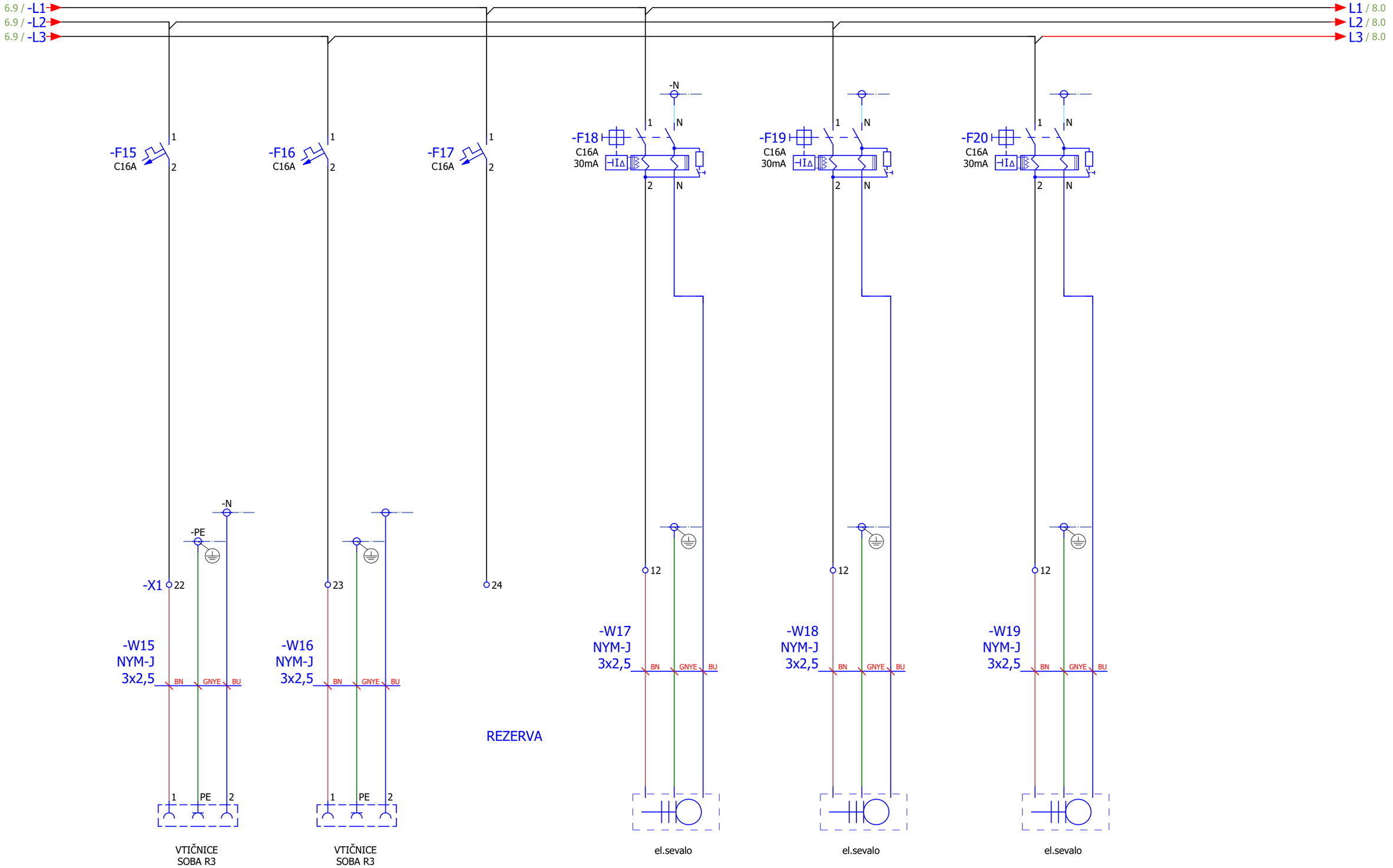


| Sprememba | Datum | Ime | | | |
|---|---|---|---|---|---|
| | | | Datum: | 8.12.2016 | |
| | | | Obdelal: | S. Bajrić d.i.e | |
| | | | Projektant: | S. Bajrić d.i.e | |
| | | | Odg.proj.: | B. Vindšnurer u.d.i.e. | |

WINKY

Investitor / Objekt:
OBČINA KOČEVJE
Rekonstrukcija in dozidava ZDK, Roška cesta 18

Vsebina risbe: ODVODI moč 1f

Faza: PID

Številka projekta: WIN-15-022-11

= P
+ SB2
Stran: 7
Od strani: 20

7.9 / -L1
7.9 / -L2
7.9 / -L3

L1 / 9.0
L2 / 9.0
L3 / 9.0

-N

-F21
B10A
30mA

1 N
2 N

-K1
20A
A2
A1

-K1
/8.1
11
12

-/2
2 ~
⎓

-FO6
C6A
1 3
2 4

-K2
/8.5
1
2

-K1
/8.1
21
22

-K2
230V
A1
A2

1-0-2
-S4
20A
1p
1
2
3

-H1
230V
a b
1 2 3

-X1 25 26
27
-X20 1 2
28
29

-W20
NYM-J
3x1,5

-W21
NYM-J
3x1,5
BN GNYE BU

-W22
NYM-J
3x1,5

-W23
NYM-J
3x1,5

-W24
NYM-J
3x1,5
BN GNYE BU

-W25
NYM-J
3x1,5
BN GNYE BU

-S6
11
12

požarne lopute Z3.PL1

1 2
3 4
11 12 /8.2
21 22 /8.4

signalni tablo
sprejem

FIKSNI PRIKLJUČEK
VENTILATOR Z3.VE1

1 2 /8.4
3 4
5 6
21 22

FIKSNI PRIKLJUČEK
el.pisoar

| Sprememba | Datum | Ime | | | |
|---|---|---|---|---|---|
| | | | Datum: | 8.12.2016 | |
| | | | Obdelal: | S. Bajrić d.i.e | |
| | | | Projektant: | S. Bajrić d.i.e | |
| | | | Odg.proj.: | B. Vindšnurer u.d.i.e. | |

WINKY

Investitor / Objekt:
OBČINA KOČEVJE
Rekonstrukcija in dozidava ZDK, Roška cesta 18

Vsebina risbe: krmilnje loput

Faza: PID

Številka projekta: WIN-15-022-11

= P
+ SB2
Stran: 8
Od strani: 20

Kopiranje, prenašanje ali razširjanje dokumentacije, vsebin ali podatkov, ki so dostopni preko te aplikacije, brez predhodnega pisnega dovoljenja lastnika pravic, ni dovoljeno.

8.9 / -L1
8.9 / -L2
8.9 / -L3

-L1 / 10.0
-L2 / 10.0
-L3 / 10.0

-F22
C10A

F22 / 10.0

-K22
/20.2

off1 / 10.0

-K3
/9.3

-K3
16A
on
off
iTLc

1 2 /9.1
1 2 /12.1
1 2 /15.1
off
on
/9.3

-K4
/9.7

-K4
16A
on
off
iTLc

1 2 /9.5
1 2 /12.5
1 2 /15.5
off
on
/9.7

-N
-PE
-X2
2

-W27
NYM-J
3x1,5
BN
GNYE
BU

-W28
ÖLFLEX® CLASSIC 100
2x1,5
3
4
BN
BU

E

RAZSVETLJAVA
BIVALNI PROSTOR

5

-W29
NYM-J
3x1,5
BN
GNYE
BU

6
7

-W30
ÖLFLEX® CLASSIC 100
2x1,5
BN
BU

E

RAZSVETLJAVA
BIVALNI PROSTOR

| Sprememba | Datum | Ime | | | |
|---|---|---|---|---|---|
| | | | Datum: | 8.12.2016 | |
| | | | Obdelal: | S. Bajrić d.i.e | |
| | | | Projektant: | S. Bajrić d.i.e | |
| | | | Odg.proj.: | B. Vindšnurer u.d.i.e. | |

WINKY

Investitor / Objekt:
OBČINA KOČEVJE
Rekonstrukcija in dozidava ZDK, Roška cesta 18

Vsebina risbe: RAZSVETLJAVA
Faza: PID
Številka projekta: WIN-15-022-11

= P
+ SB2
Stran: 9
Od strani: 20

9.9 / -L1
9.9 / -L2
9.9 / -L3

-L1 / 11.0
-L2 / 11.0
-L3 / 11.0

9.9 / F22
9.9 / off1

F22 / 11.0
off1 / 11.0

-K5
/10.3
1
2

-K5
16A
on
off
iTLc

1 2 /10.1
1 2 /13.1
1 2 /16.1
off
on
/10.3

-K6
/10.7
1
2

-K6
16A
on
off
iTLc

1 2 /10.5
1 2 /13.5
1 2 /16.5
off
on
/10.7

-N
-PE
-X2
8
9
10

-W31
NYM-J
3x1,5
BN
GNYE
BU

-W32
ÖLFLEX® CLASSIC 100
2x1,5
BN
BU

E

RAZSVETLJAVA
BIVALNI PROSTOR

11
12
13

-W33
NYM-J
3x1,5
BN
GNYE
BU

-W34
ÖLFLEX® CLASSIC 100
2x1,5
BN
BU

E

RAZSVETLJAVA
ČISTILA

| Sprememba | Datum | Ime | | |
|---|---|---|---|---|
| | | | Datum: | 12.9.2019 |
| | | | Obdelal: | S. Bajrić d.i.e |
| | | | Projektant: | S. Bajrić d.i.e |
| | | | Odg.proj.: | B. Vindšnurer u.d.i.e. |

WINKY

Investitor / Objekt:
OBČINA KOČEVJE
Rekonstrukcija in dozidava ZDK, Roška cesta 18

Vsebina risbe: RAZSVETLJAVA
Faza: PID
Številka projekta: WIN-15-022-11

= P
+ SB2
Stran: 10
Od strani: 20

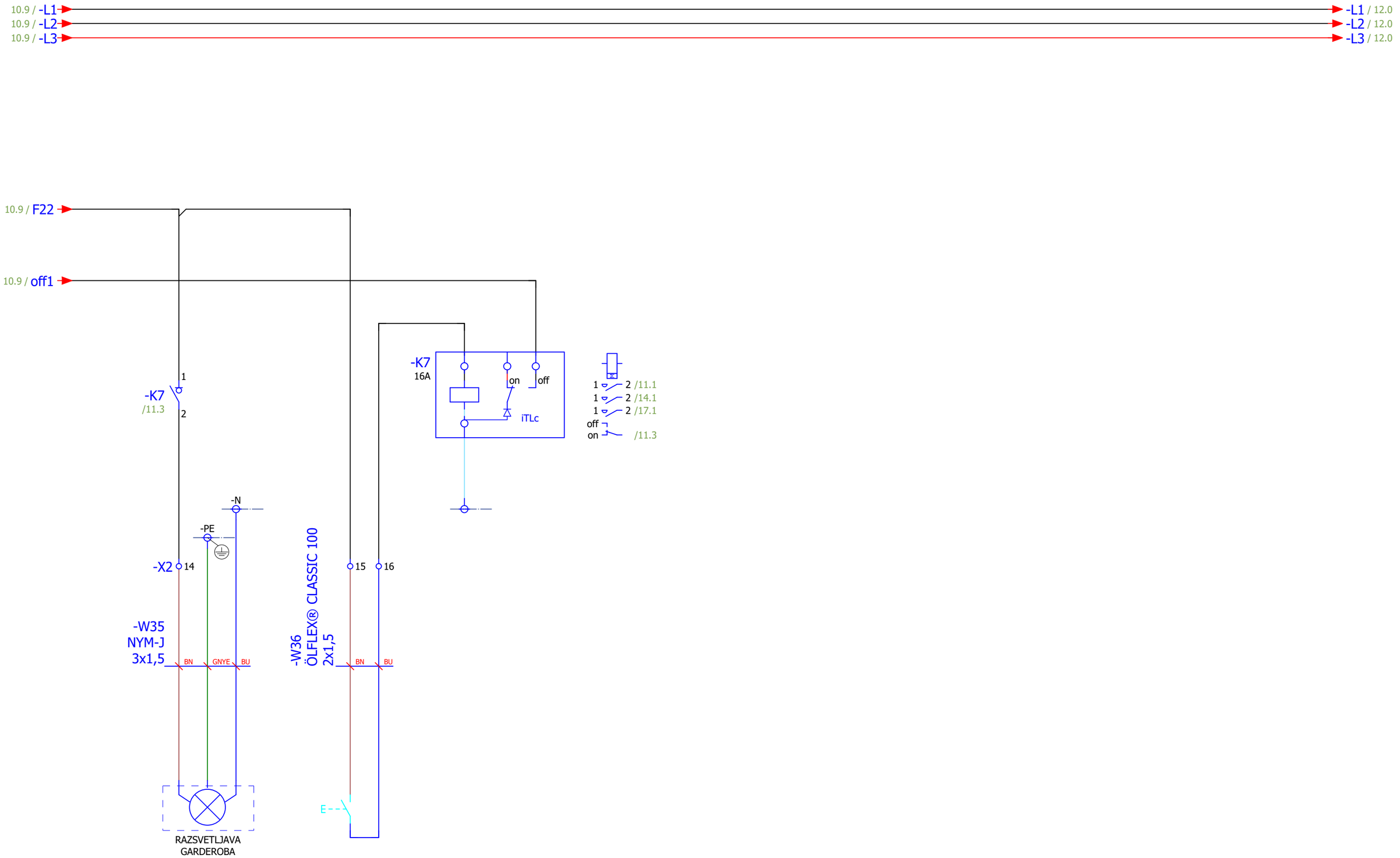


| Sprememba | Datum | Ime | | | | |
|---|---|---|---|---|---|---|
| | | | Datum: | 12.9.2019 | Investitor / Objekt: | Vsebina risbe: RAZSVETLJAVA |
| | | | Obdelal: | S. Bajrić d.i.e | OBČINA KOČEVJE | = P |
| | | | Projektant: | S. Bajrić d.i.e | Rekonstrukcija in dozidava ZDK, Roška cesta 18 | + SB2 |
| | | | Odg.proj.: | B. Vindšnurer u.d.i.e. | Faza: PID | Številka projekta: WIN-15-022-11 |
| | | | | | | Stran: 11 |
| | | | | | | Od strani: 20 |

0 1 2 3 4 5 6 7 8 9

11.9 / -L1
11.9 / -L2
11.9 / -L3

-L1 / 13.0
-L2 / 13.0
-L3 / 13.0

-F23
C10A
1
2

F23 / 13.0

3
4

off1 / 13.0

-K3
/9.3
1
2

-K8
16A
on
off
iTLc

1
2
off
on
/12.3

-K4
/9.7
1
2

-K9
16A
on
off
iTLc

1
2
off
on
/12.7

-N
-PE

-X2
17
18
19

-W37
NYM-J
3x1,5
BN
GNYE
BU

-W38
ÖLFLEX® CLASSIC 100
2x1,5
BN
BU

E

RAZSVETLJAVA
ČAJNA

20
21
22

-W39
NYM-J
3x1,5
BN
GNYE
BU

-W40
ÖLFLEX® CLASSIC 100
2x1,5
BN
BU

E

RAZSVETLJAVA
ČAJNA

| Sprememba | Datum | Ime | | | |
|---|---|---|---|---|---|
| | | | Datum: | 8.12.2016 | |
| | | | Obdelal: | S. Bajrić d.i.e | |
| | | | Projektant: | S. Bajrić d.i.e | |
| | | | Odg.proj.: | B. Vindšnurer u.d.i.e. | |

WINKY

Investitor / Objekt:
OBČINA KOČEVJE
Rekonstrukcija in dozidava ZDK, Roška cesta 18

Vsebina risbe: RAZSVETLJAVA
Faza: PID
Številka projekta: WIN-15-022-11

= P
+ SB2
Stran: 12
Od strani: 20

12.9 / -L1
12.9 / -L2
12.9 / -L3

-L1 / 14.0
-L2 / 14.0
-L3 / 14.0

12.9 / F23

F23 / 14.0

12.9 / off1

off1 / 14.0

-K5
/10.3
1
2

-K10
16A
on
off
iTLc

1
2
off
on
/13.3

-K6
/10.7
1
2

-K11
16A
on
off
iTLc

1
2
off
on
/13.7

-N
-PE
-X2
23

-W41
NYM-J
3x1,5
BN
GNYE
BU

RAZSVETLJAVA
ČAJNA NAD PULTOM

-W42
ÖLFLEX® CLASSIC 100
2x1,5
24
25
BN
BU
E

26

-W43
NYM-J
3x1,5
BN
GNYE
BU

RAZSVETLJAVA
SOBA R2

27
28

-W44
ÖLFLEX® CLASSIC 100
2x1,5
BN
BU
E

| Sprememba | Datum | Ime | | | |
|---|---|---|---|---|---|
| | | | Datum: | 8.12.2016 | |
| | | | Obdelal: | S. Bajrić d.i.e | |
| | | | Projektant: | S. Bajrić d.i.e | |
| | | | Odg.proj.: | B. Vindšnurer u.d.i.e. | |

WINKY

Investitor / Objekt:
OBČINA KOČEVJE
Rekonstrukcija in dozidava ZDK, Roška cesta 18

Vsebina risbe: RAZSVETLJAVA
Faza: PID
Številka projekta: WIN-15-022-11

= P
+ SB2
Stran: 13
Od strani: 20

13.9 / -L1
13.9 / -L2
13.9 / -L3

-L1 / 15.0
-L2 / 15.0
-L3 / 15.0

13.9 / F23

13.9 / off1

-K7
/11.3
1
2

-K12
16A
on
off
iTLc

1
2
off
on
/14.3

-N
-PE
-X2
29
30
31

-W45
NYM-J
3x1,5
BN
GNYE
BU

-W46
ÖLFLEX® CLASSIC 100
2x1,5
BN
BU

E

RAZSVETLJAVA
SOBA R2

| Sprememba | Datum | Ime | | | |
|---|---|---|---|---|---|
| | | | Datum: | 8.12.2016 | |
| | | | Obdelal: | S. Bajrić d.i.e | |
| | | | Projektant: | S. Bajrić d.i.e | |
| | | | Odg.proj.: | B. Vindšnurer u.d.i.e. | |

WINKY

Investitor / Objekt:
OBČINA KOČEVJE
Rekonstrukcija in dozidava ZDK, Roška cesta 18

Vsebina risbe: RAZSVETLJAVA
Faza: PID
Številka projekta: WIN-15-022-11

= P
+ SB2
Stran: 14
Od strani: 20

14.9 / -L1
14.9 / -L2
14.9 / -L3

-L1 / 16.0
-L2 / 16.0
-L3 / 16.0

-F24
C10A
1
2

F24 / 16.0

-K22
/20.2
5
6

off1 / 16.0

-K3
/9.3
1
2

-K13
16A
on
off
iTLc

1
2
off
on
/15.3

-K4
/9.7
1
2

-K14
16A
on
off
iTLc

1
2
off
on
/15.7

-N
-PE
-X2
32

-W47
NYM-J
3x1,5
BN
GNYE
BU

RAZSVETLJAVA
SOBA R1

-W48
ÖLFLEX® CLASSIC 100
2x1,5
33
34
BN
BU
E

35

-W49
NYM-J
3x1,5
BN
GNYE
BU

RAZSVETLJAVA
SOBA R1

-W50
ÖLFLEX® CLASSIC 100
2x1,5
36
37
BN
BU
E

| Sprememba | Datum | Ime | | | |
|---|---|---|---|---|---|
| | | | Datum: | 12.9.2019 | |
| | | | Obdelal: | S. Bajrić d.i.e | |
| | | | Projektant: | S. Bajrić d.i.e | |
| | | | Odg.proj.: | B. Vindšnurer u.d.i.e. | |

WINKY

Investitor / Objekt:
OBČINA KOČEVJE
Rekonstrukcija in dozidava ZDK, Roška cesta 18

Vsebina risbe: RAZSVETLJAVA
Faza: PID
Številka projekta: WIN-15-022-11

= P
+ SB2
Stran: 15
Od strani: 20

15.9 / -L1
15.9 / -L2
15.9 / -L3

-L1 / 17.0
-L2 / 17.0
-L3 / 17.0

15.9 / F24
15.9 / off1

F24 / 17.0
off1 / 17.0

-K5
/10.3
1
2

-K15
16A
on
off
iTLc

1
2
off
on
/16.3

-K6
/10.7
1
2

-K16
16A
on
off
iTLc

1
2
off
on
/16.7

-N
-PE
-X2
38
39
40

-W51
NYM-J
3x1,5
BN
GNYE
BU

-W52
ÖLFLEX® CLASSIC 100
2x1,5
BN
BU

E

RAZSVETLJAVA
SOBA R3

41
42
43

-W53
NYM-J
3x1,5
BN
GNYE
BU

-W54
ÖLFLEX® CLASSIC 100
2x1,5
BN
BU

E

RAZSVETLJAVA
SOBA R3

| Sprememba | Datum | Ime | | | |
|---|---|---|---|---|---|
| | | | Datum: | 8.12.2016 | |
| | | | Obdelal: | S. Bajrić d.i.e | |
| | | | Projektant: | S. Bajrić d.i.e | |
| | | | Odg.proj.: | B. Vindšnurer u.d.i.e. | |

WINKY

Investitor / Objekt:
OBČINA KOČEVJE
Rekonstrukcija in dozidava ZDK, Roška cesta 18

Vsebina risbe: RAZSVETLJAVA
Faza: PID
Številka projekta: WIN-15-022-11

= P
+ SB2
Stran: 16
Od strani: 20

16.9 / -L1
16.9 / -L2
16.9 / -L3

-L1 / 18.0
-L2 / 18.0
-L3 / 18.0

16.9 / F24

16.9 / off1

-K7
/11.3
1
2

-K17
16A
on
off
iTLc

1
2
off
on
/17.3

-N
-PE
-X2
44
45
46

REZERVA

| Sprememba | Datum | Ime | | |
|---|---|---|---|---|
| | | | Datum: | 8.12.2016 |
| | | | Obdelal: | S. Bajrić d.i.e |
| | | | Projektant: | S. Bajrić d.i.e |
| | | | Odg.proj.: | B. Vindšnurer u.d.i.e. |

WINKY

Investitor / Objekt:
OBČINA KOČEVJE
Rekonstrukcija in dozidava ZDK, Roška cesta 18

Vsebina risbe: RAZSVETLJAVA
Faza: PID
Številka projekta: WIN-15-022-11

= P
+ SB2
Stran: 17
Od strani: 20

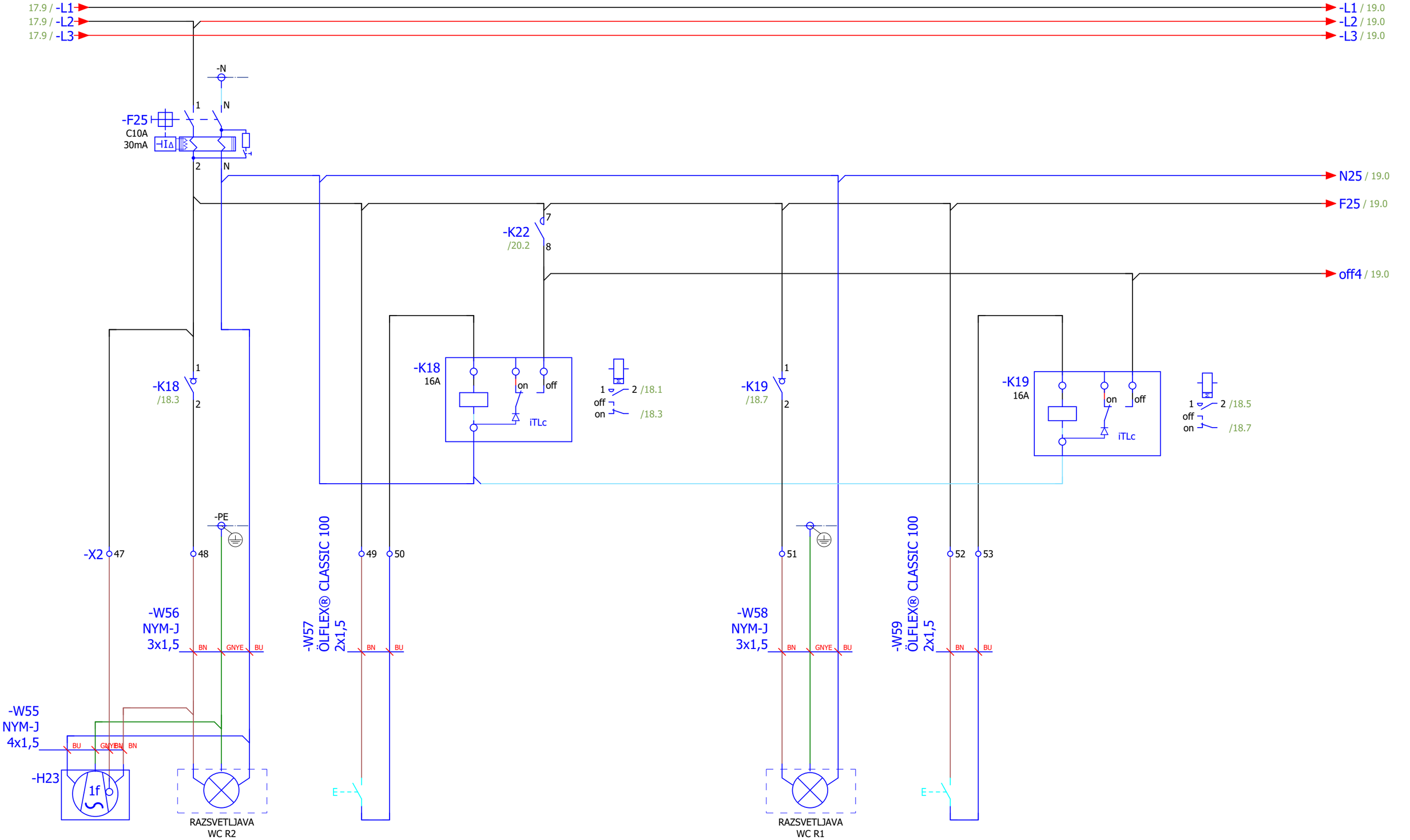


| Sprememba | Datum | Ime | | | | |
|---|---|---|---|---|---|---|
| | | | Datum: | 12.9.2019 | Investitor / Objekt: | Vsebina risbe: RAZSVETLJAVA |
| | | | Obdelal: | S. Bajrić d.i.e | OBCINA KOCEVJE | = P |
| | | | Projektant: | S. Bajrić d.i.e | Rekonstrukcija in dozidava ZDK, Roška cesta 18 | + SB2 |
| | | | Odg.proj.: | B. Vindšnurer u.d.i.e. | Faza: PID | Številka projekta: WIN-15-022-11 |
| | | | | | | Stran: 18 |
| | | | | | | Od strani: 20 |

18.9 / -L1
18.9 / -L2
18.9 / -L3

-L1 / 20.0
-L2 / 20.0
-L3 / 20.0

18.9 / N25
18.9 / F25
18.9 / off4

-K20
/19.3
1
2

-K20
16A
on
off
iTLc

1 2 /19.1
off
on
/19.3

-K21
/19.7
1
2

-K21
16A
on
off
iTLc

1 2 /19.5
off
on
/19.7

-PE

-X2 54

-W60
NYM-J
3x1,5
BN GNYE BU

-W61
ÖLFLEX® CLASSIC 100
2x1,5
55 56
BN BU

E

RAZSVETLJAVA
WC R3

57

-W62
NYM-J
3x1,5
BN GNYE BU

-W63
ÖLFLEX® CLASSIC 100
2x1,5
58 59
BN BU

E

RAZSVETLJAVA
HOD. GARDEROBA

| Sprememba | Datum | Ime | | |
|---|---|---|---|---|
| | | | Datum: | 12.9.2019 |
| | | | Obdelal: | S. Bajrić d.i.e |
| | | | Projektant: | S. Bajrić d.i.e |
| | | | Odg.proj.: | B. Vindšnurer u.d.i.e. |

WINKY

Investitor / Objekt:
OBČINA KOČEVJE
Rekonstrukcija in dozidava ZDK, Roška cesta 18

Vsebina risbe: RAZSVETLJAVA

Faza: PID

Številka projekta: WIN-15-022-11

= P
+ SB2
Stran: 19
Od strani: 20

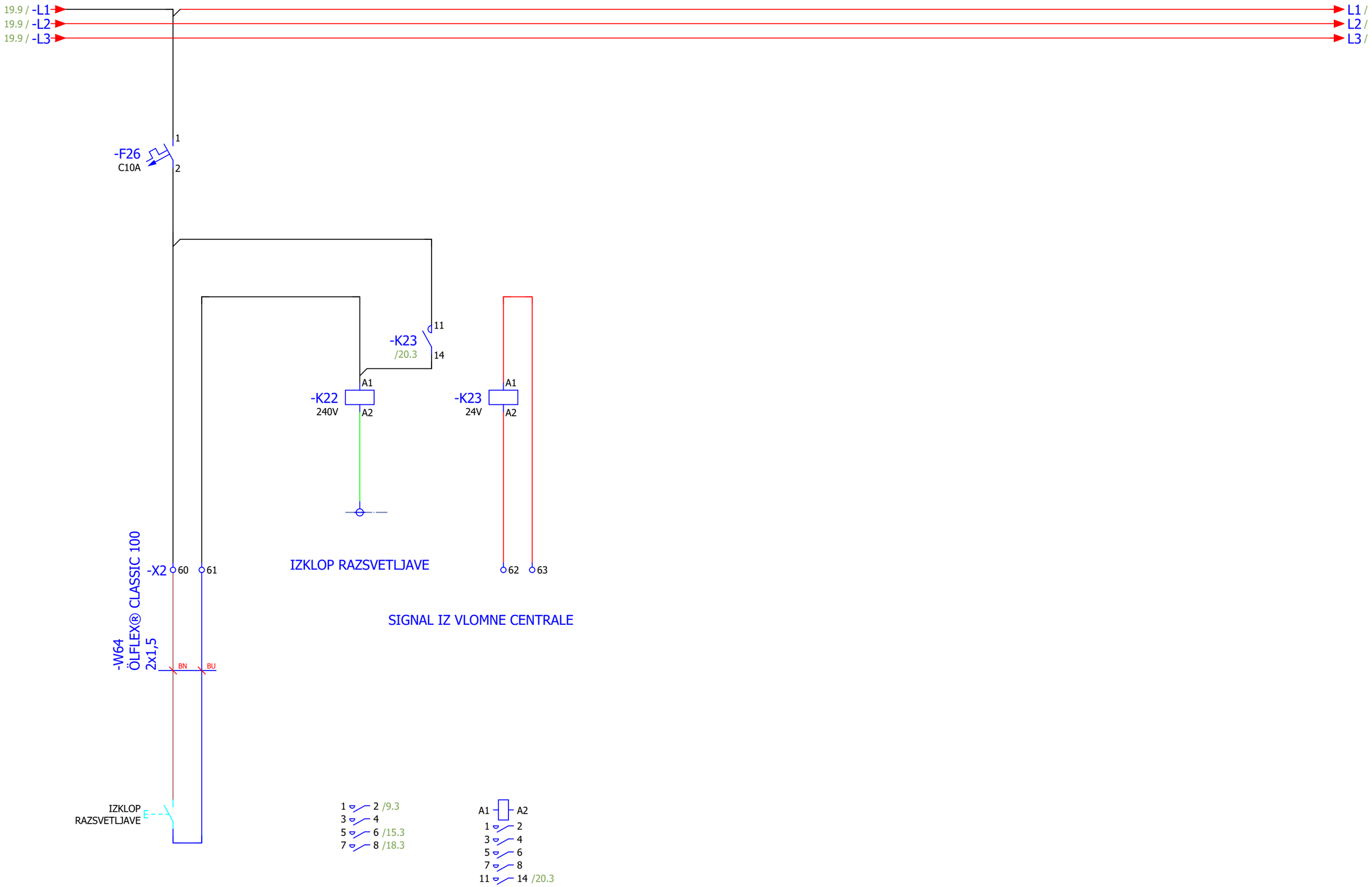


| Sprememba | Datum | Ime | Datum: | 12.9.2019 | Investitor / Objekt: | Vsebina risbe: RAZSVETLJAVA | = P |
|---|---|---|---|---|---|---|---|
| | | | Obdelal: | S. Bajrić d.i.e | OBČINA KOČEVJE | | + SB2 |
| | | | Projektant: | S. Bajrić d.i.e | Rekonstrukcija in dozidava ZDK, Roška cesta 18 | Faza: PID Številka projekta: WIN-15-022-11 | Stran: 20 |
| | | | Odg.proj.: | B. Vindšnurer u.d.i.e. | | | Od strani: 20 |

WINKY d.o.o.
Miklošičeva cesta 13, 1000 Ljubljana
e-pošta: info@winky.si
splet: www.winky.si
Identifikacijska št. IZS 0864

Investitor: OBČINA KOČEVJE
Naslov: Ljubljanska cesta 26, 1330 KOČEVJE
Objekt: Rekonstrukcija in dozidava ZDK, Roška cesta 18
Številka načrta: WIN-15-022-11

SHEMA STIKALNEGA BLOKA: = S
+ SBST

| | IME: | IDENT. Št. IZS: |
|---|---|---|
| OBDELAL: | S. Bajrić d.i.e | |
| PROJEKTANT: | S. Bajrić d.i.e | E-1949 |
| ODGOVORNI PROJEKTANT: | B. Vindšnurer u.d.i.e. | E-0713 |

Številka risbe: 1

Kraj:
Datum izdelave: 12.9.2019

Število strani 11

| | | |
|---|---|---|
| Nazivna napetost in frekvenca 400V/50Hz | Krmilna napetost AC 230V/50Hz | Krmilna napetost DC 24V |
| Inštalirana moč Pi = 50kW | Faktor istočasnosti in obremenitve fi x fo =0,7 | Zaščita IP31 |
| Konična moč Pk = 35kW | Faktor moči cos fi=0,95 | Ozemljitveni sistem TN-S |
| Kratkostiči tok Ik = 10kA | Nazivni tok zašč. elementa In = 32A | |

| | | |
|---|---|---|
| Stikalni blok Št. (vpiše proizvajalec) _____ | Vezalna shema št. (vpiše proizvajalec) _____ | Leto izdelave 2014 |
| | | |

| Sprememba | Datum | Ime | | |
|---|---|---|---|---|
| | | | Datum: | 2.12.2016 |
| | | | Obdelal: | S. Bajrić d.i.e |
| | | | Projektant: | S. Bajrić d.i.e |
| | | | Odg.proj.: | B. Vindšnurer u.d.i.e. |

WINKY

Investitor / Objekt:
OBČINA KOČEVJE
Rekonstrukcija in dozidava ZDK, Roška cesta 18

Vsebina risbe: Osnovni podatki

Faza: PID | Številka projekta: WIN-15-022-11

= S
+ SBST
Stran: 2
Od strani: 11

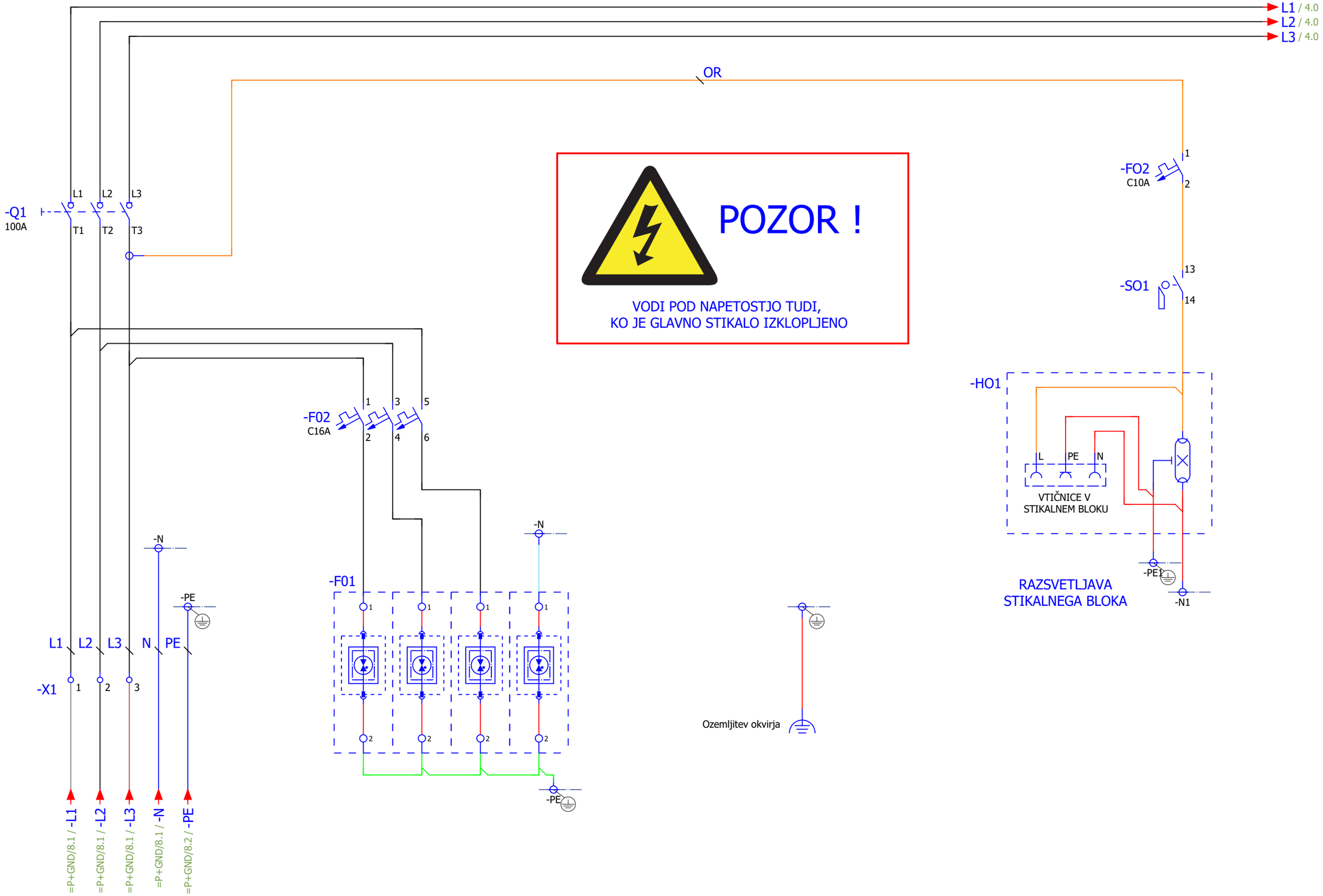


| Sprememba | Datum | Ime | | |
|---|---|---|---|---|
| | | | Datum: | 12.9.2019 |
| | | | Obdelal: | S. Bajrić d.i.e |
| | | | Projektant: | S. Bajrić d.i.e |
| | | | Odg.proj.: | B. Vindšnurer u.d.i.e. |

WINKY

Investitor / Objekt:
OBČINA KOČEVJE
Rekonstrukcija in dozidava ZDK, Roška cesta 18

Vsebina risbe: NN dovod

Faza: PID

Številka projekta: WIN-15-022-11

= S
+ SBST
Stran: 3
Od strani: 11

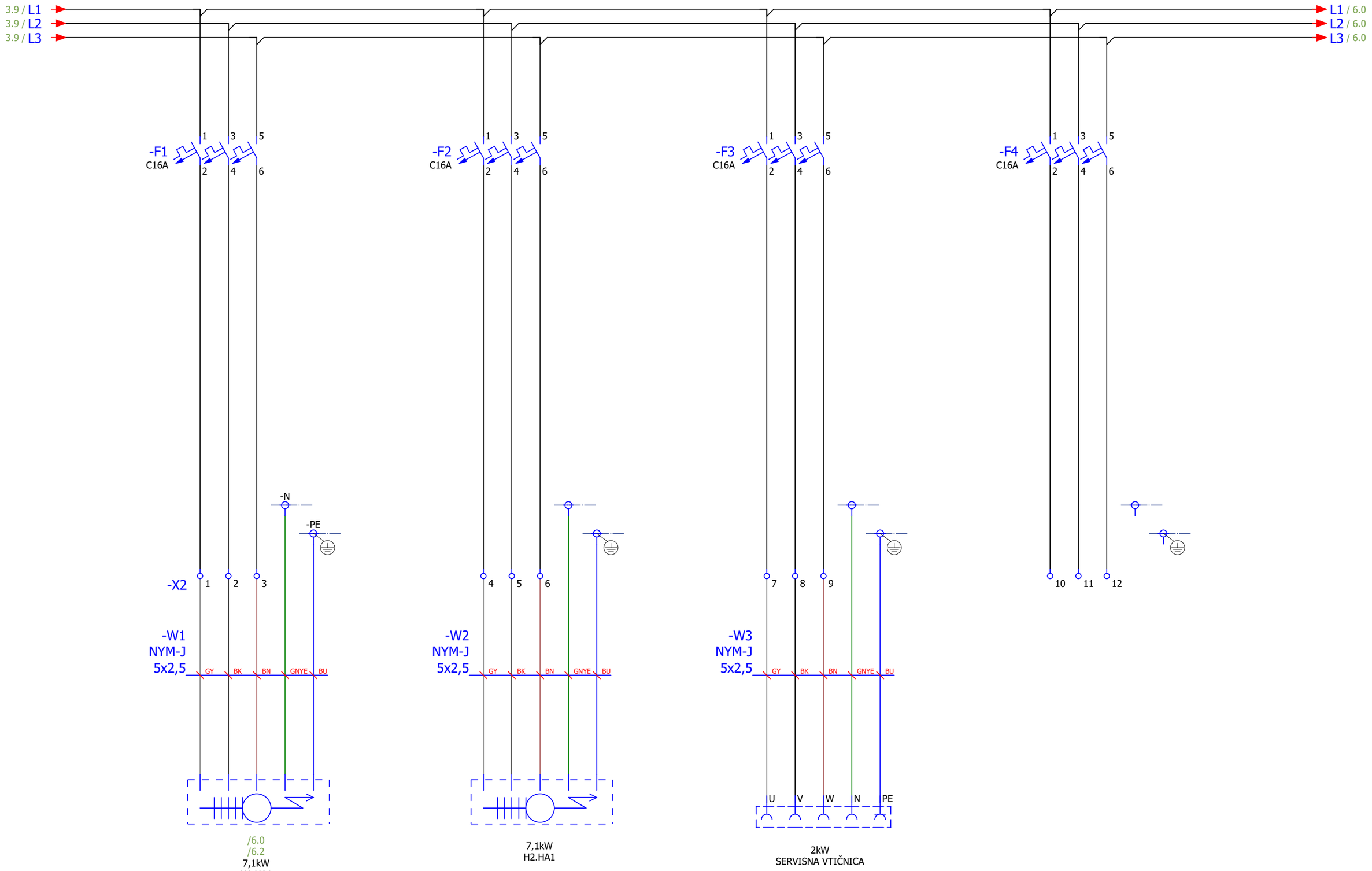


| Sprememba | Datum | Ime | | | |
|---|---|---|---|---|---|
| | | | Datum: | 12.9.2019 | |
| | | | Obdelal: | S. Bajrić d.i.e | |
| | | | Projektant: | S. Bajrić d.i.e | |
| | | | Odg.proj.: | B. Vindšnurer u.d.i.e. | |

WINKY

Investitor / Objekt:
OBČINA KOČEVJE
Rekonstrukcija in dozidava ZDK, Roška cesta 18

Vsebina risbe: ODVODI moč 3f

Faza: PID

Številka projekta: WIN-15-022-11

= S
+ SBST
Stran: 4
Od strani: 11

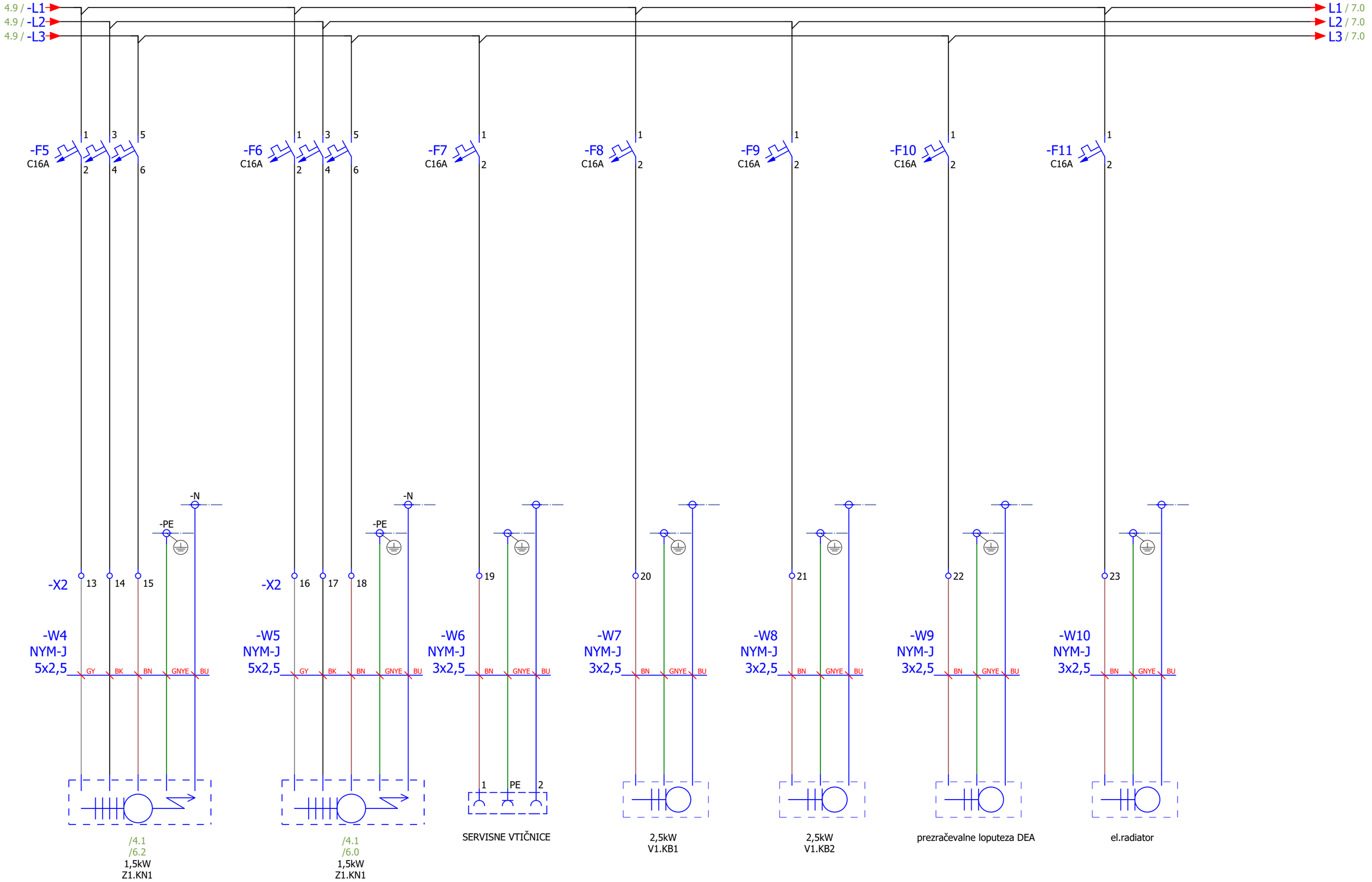


| Sprememba | Datum | Ime | | |
|---|---|---|---|---|
| | | | Datum: | 12.9.2019 |
| | | | Obdelal: | S. Bajrić d.i.e |
| | | | Projektant: | S. Bajrić d.i.e |
| | | | Odg.proj.: | B. Vindšnurer u.d.i.e. |

WINKY

Investitor / Objekt:
OBČINA KOČEVJE
Rekonstrukcija in dozidava ZDK, Roška cesta 18

Vsebina risbe: ODVODI moč 1f

Faza: PID

Številka projekta: WIN-15-022-11

= S
+ SBST
Stran: 6
Od strani: 11

6.9 / -L1
6.9 / -L2
6.9 / -L3

-L1 / 8.0
-L2 / 8.0
-L3 / 8.0

-F12
C10A
1
2

-K1
/7.3
1
2

-K1
16A
on
off
iTLc

1 2 /7.1
off
on /7.3

-K2
/7.8
1
2

-K2
16A
on
off
iTLc

1 2 /7.6
off
on /7.8

-N
-PE

-X2
24
25
26
27

-W11
NYM-J
4x1,5
BN
BK
GNYE
BU

-W12
ÖLFLEX® CLASSIC 100
2x1,5
BN
BU

RD

E

IR SENZOR

RAZSVETLJAVA
REŠEVALNA VOZILA

28
29
30
31

-W13
NYM-J
4x1,5
BN
BK
GNYE
BU

-W14
ÖLFLEX® CLASSIC 100
2x1,5
BN
BU

RD

E

IR SENZOR

RAZSVETLJAVA
REŠEVALNA VOZILA

| Sprememba | Datum | Ime | | | |
|---|---|---|---|---|---|
| | | | Datum: | 12.9.2019 | |
| | | | Obdelal: | S. Bajrić d.i.e | |
| | | | Projektant: | S. Bajrić d.i.e | |
| | | | Odg.proj.: | B. Vindšnurer u.d.i.e. | |

WINKY

Investitor / Objekt:
OBČINA KOČEVJE
Rekonstrukcija in dozidava ZDK, Roška cesta 18

Vsebina risbe: RAZSVETLJAVA
Faza: PID
Številka projekta: WIN-15-022-11

= S
+ SBST
Stran: 7
Od strani: 11

7.9 / -L1
7.9 / -L2
7.9 / -L3

-L1 / 9.0
-L2 / 9.0
-L3 / 9.0

-F13
C10A

-K3
/8.3

-K3
16A
on
off
iTLc

1 2 /8.1
off
on /8.3

-K4
/8.6

-K4
16A
on
off
iTLc

1 2 /8.5
off
on /8.7

-N
-PE

-X2 32
33
34
35
36
37
38

-W15
NYM-J
4x1,5
BN
BK
GNYE
BU

-W16
ÖLFLEX® CLASSIC 100
2x1,5
BN
BU

RD

E

IR SENZOR

RAZSVETLJAVA
REŠEVALNA VOZILA

| Sprememba | Datum | Ime | | | |
|---|---|---|---|---|---|
| | | | Datum: | 12.9.2019 | |
| | | | Obdelal: | S. Bajrić d.i.e | |
| | | | Projektant: | S. Bajrić d.i.e | |
| | | | Odg.proj.: | B. Vindšnurer u.d.i.e. | |

WINKY

Investitor / Objekt:
OBČINA KOČEVJE
Rekonstrukcija in dozidava ZDK, Roška cesta 18

Vsebina risbe: RAZSVETLJAVA
Faza: PID
Številka projekta: WIN-15-022-11

= S
+ SBST
Stran: 8
Od strani: 11

Načrtov ni dovoljeno prenašati na tretjo osebo brez pisnega dovoljenja projektanta. Vsa avtorska in sorodna pravica je last projektanta, ki je ne sme posredovati drugi osebi, niti uporabiti za namene, ki niso bili predmet pogodbe.

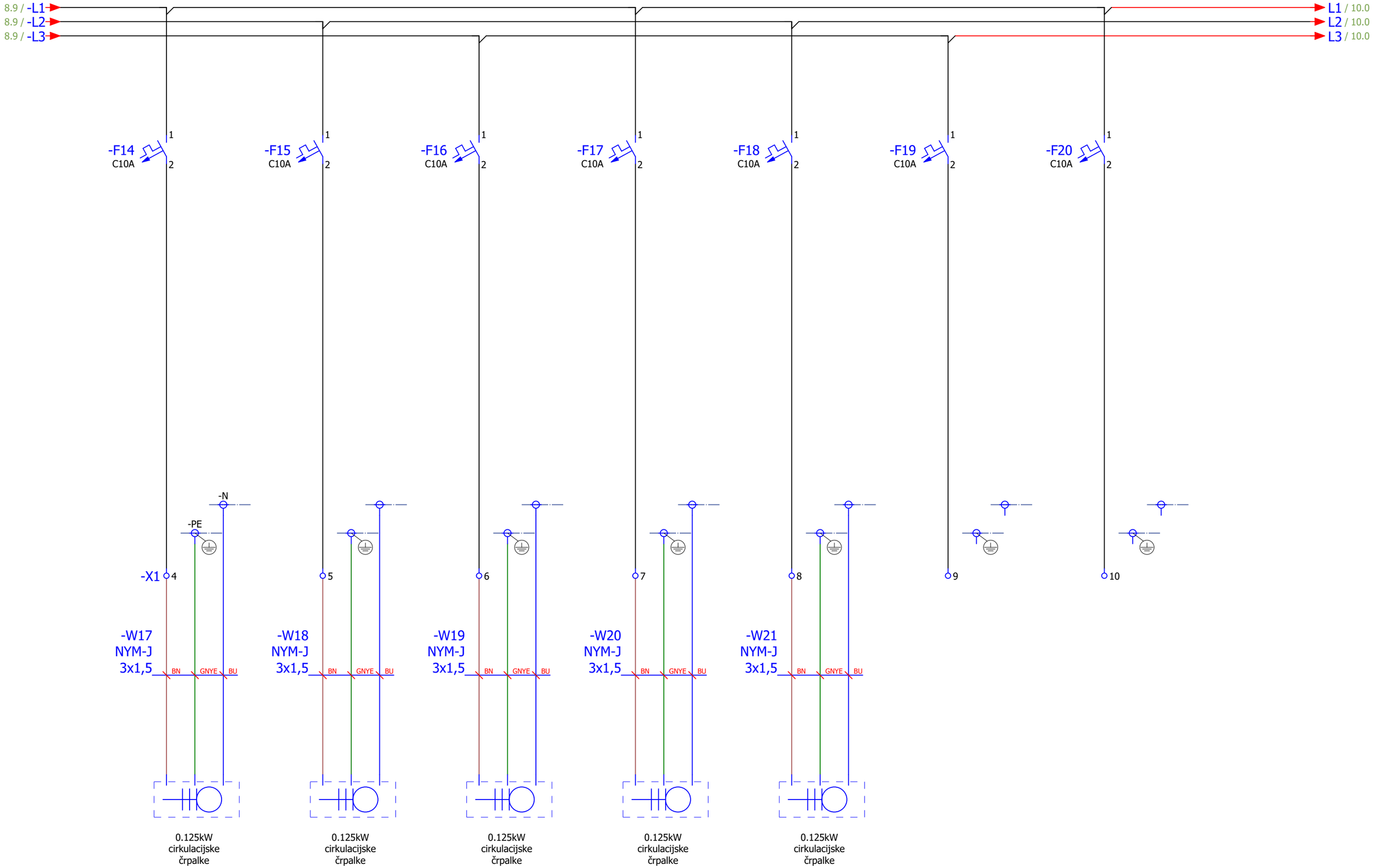


| Sprememba | Datum | Ime | | |
|---|---|---|---|---|
| | | | Datum: | 12.9.2019 |
| | | | Obdelal: | S. Bajrić d.i.e |
| | | | Projektant: | S. Bajrić d.i.e |
| | | | Odg.proj.: | B. Vindšnurer u.d.i.e. |

WINKY

Investitor / Objekt:
OBČINA KOČEVJE
Rekonstrukcija in dozidava ZDK, Roška cesta 18

Vsebina risbe: ODVODI moč 1f

Faza: PID

Številka projekta: WIN-15-022-11

= S
+ SBST
Stran: 9
Od strani: 11

Kopiranje, prenašanje, razširjanje dokumentacije, kakor tudi njena uporaba brez pisnega dovoljenja lastnika, ni dovoljena. Kršitelji bodo odškodninsko odgovarjali.

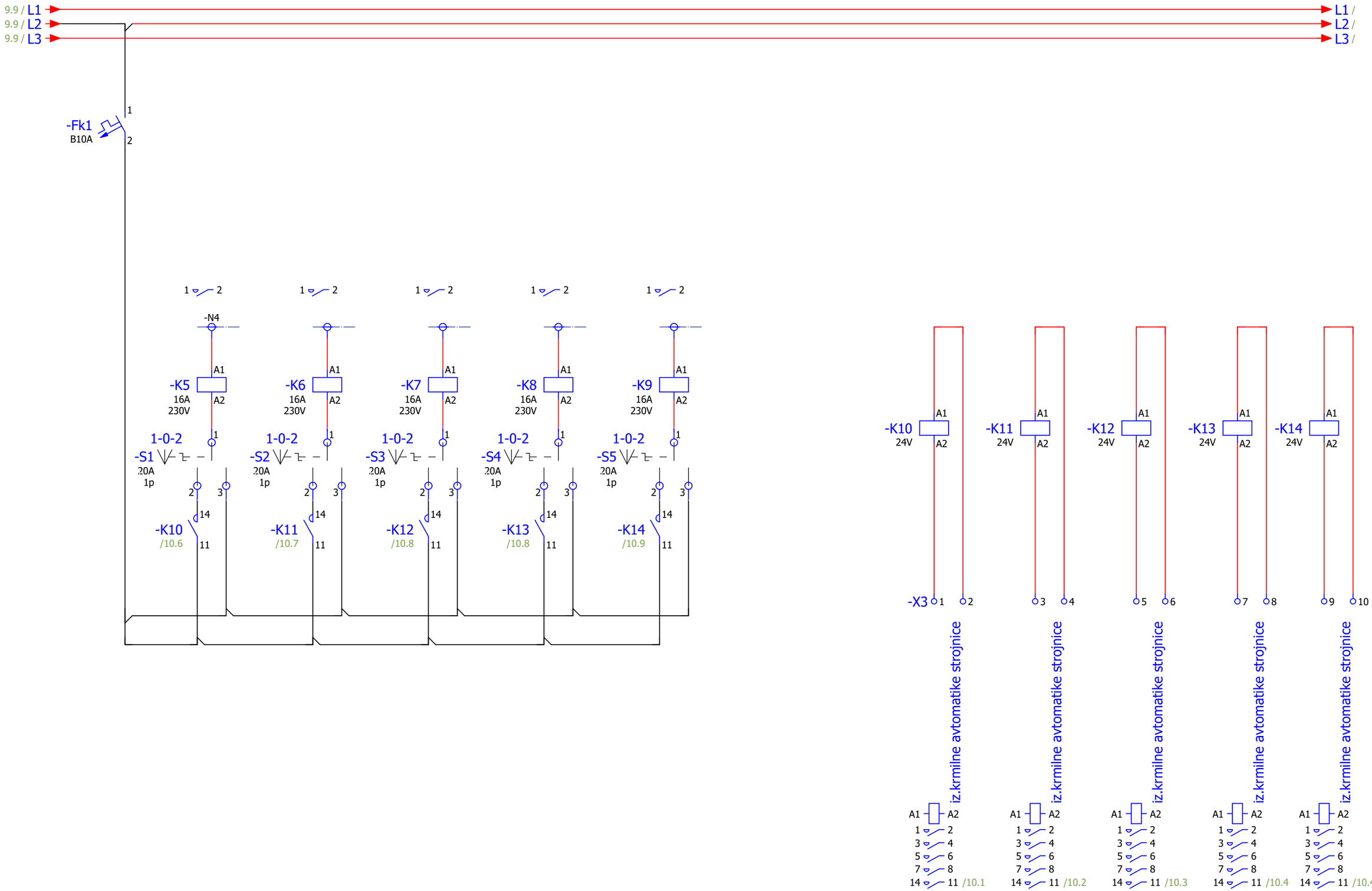


| Sprememba | Datum | Ime | | |
|---|---|---|---|---|
| | | | Datum: | 12.9.2019 |
| | | | Obdelal: | S. Bajrić d.i.e |
| | | | Projektant: | S. Bajrić d.i.e |
| | | | Odg.proj.: | B. Vindšnurer u.d.i.e. |

WINKY

Investitor / Objekt:
OBČINA KOČEVJE
Rekonstrukcija in dozidava ZDK, Roška cesta 18

Vsebina risbe: krmiljenje

Faza: PID

Številka projekta: WIN-15-022-11

= S
+ SBST
Stran: 10
Od strani: 11

Vsebina tega dokumenta je last podjetja WINKY d.o.o. Brez pisnega dovoljenja podjetja WINKY d.o.o. ni dovoljeno kopiranje, razmnoževanje, spreminjanje ali posredovanje tega dokumenta tretjim osebam.

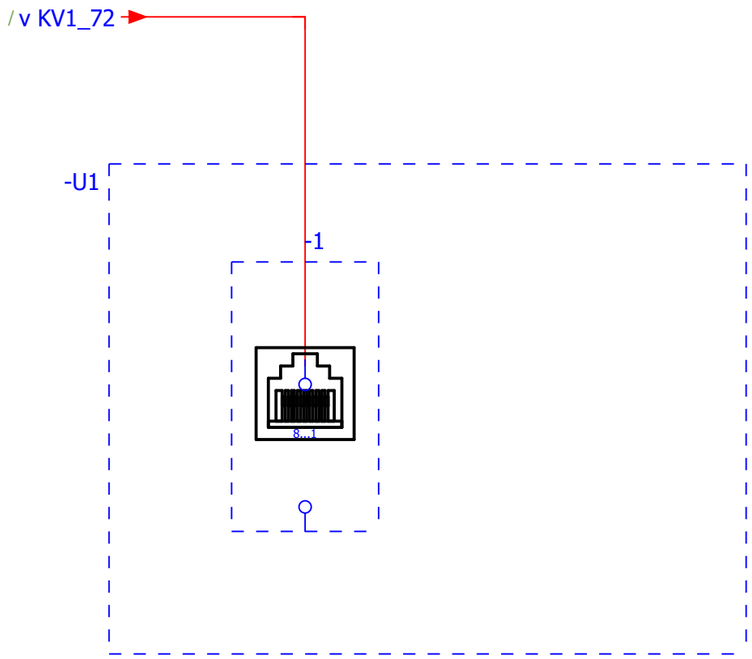


| | | | | | | | | |
|---|---|---|---|---|---|---|---|---|
| Sprememba | Datum | Ime | Datum: | 3.12.2016 | WINKY | Investitor / Objekt: | Vsebina risbe: Komunikacija RJ45 | = S |
| | | | Obdelal: | S. Bajrić d.i.e | | OBČINA KOČEVJE | | + SBST |
| | | | Projektant: | S. Bajrić d.i.e | | Rekonstrukcija in dozidava ZDK, Roška cesta 18 | Faza: PID Številka projekta: WIN-15-022-11 | Stran: 11 |
| | | | Odg.proj.: | B. Vindšnurer u.d.i.e. | | | | Od strani: 11 |

WINKY d.o.o.
Miklošičeva cesta 13, 1000 Ljubljana
e-pošta: info@winky.si
splet: www.winky.si
Identifikacijska št. IZS 0864

| | |
|---|---|
| Investitor: | OBČINA KOČEVJE |
| Naslov: | Ljubljanska cesta 26, 1330 KOČEVJE |
| Objekt: | Rekonstrukcija in dozidava ZDK, Roška cesta 18 |
| Številka načrta: | WIN-15-022-11 |

SHEMA STIKALNEGA BLOKA: = P
+ GN1

| | IME: | IDENT. Št. IZS: |
|---|---|---|
| OBDELAL: | S. Bajrić d.i.e | |
| PROJEKTANT: | S. Bajrić d.i.e | E-1949 |
| ODGOVORNI PROJEKTANT: | B. Vindšnurer u.d.i.e. | E-0713 |

Številka risbe: 1

Kraj:
Datum izdelave: 12.9.2019

Število strani 6

| | | |
|---|---|---|
| Nazivna napetost in frekvenca 400V/50Hz | Krmilna napetost AC 230V/50Hz | Krmilna napetost DC 24V |
| Inštalirana moč Pi = 200kW | Faktor istočasnosti in obremenitve fi x fo = 0,65 | Zaščita IP54 |
| Konična moč Pk = 130kW | Faktor moči cos fi=0,95 | Ozemljitveni sistem TN-C-S |
| Kratkostiči tok Ik = 16kA | Nazivni tok zašč. elementa In = 200A | |

| | | |
|---|---|---|
| Stikalni blok Št. (vpiše proizvajalec) _____ | Vezalna shema št. (vpiše proizvajalec) _____ | Leto izdelave 2014 |
| | | |

| Sprememba | Datum | Ime | | |
|---|---|---|---|---|
| | | | Datum: | 2.12.2016 |
| | | | Obdelal: | S. Bajrić d.i.e |
| | | | Projektant: | S. Bajrić d.i.e |
| | | | Odg.proj.: | B. Vindšnurer u.d.i.e. |

WINKY

Investitor / Objekt:
OBČINA KOČEVJE
Rekonstrukcija in dozidava ZDK, Roška cesta 18

Vsebina risbe: Osnovni podatki

Faza: PID | Številka projekta: WIN-15-022-11

= P
+ GN1
Stran: 2
Od strani: 6

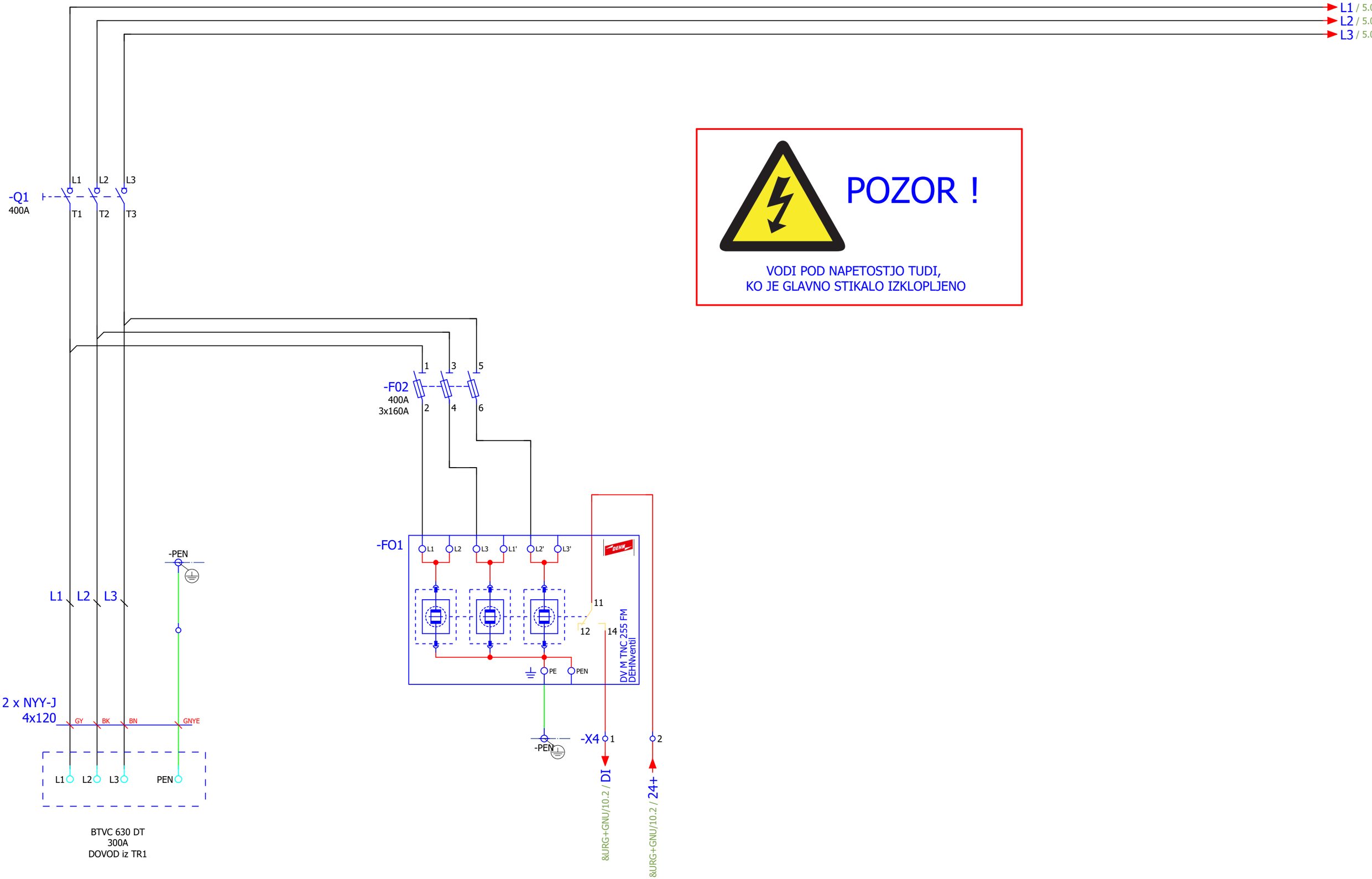


| Sprememba | Datum | Ime | | | | |
|---|---|---|---|---|---|---|
| | | | Datum: | 6.12.2016 | Investitor / Objekt: | Vsebina risbe: NN dovod |
| | | | Obdelal: | S. Bajrić d.i.e | OBCINA KOCEVJE | |
| | | | Projektant: | S. Bajrić d.i.e | Rekonstrukcija in dozidava ZDK, Roška cesta 18 | Faza: PID Številka projekta: WIN-15-022-11 |
| | | | Odg.proj.: | B. Vindšnurer u.d.i.e. | | |

WINKY

= P
+ GN1
Stran: 3
Od strani: 6

Kopiranje, prenašanje, prenos iz tehnične dokumentacije v elektronski zapis ali tiskano obliko ter druga uporaba celote ali delov brez pisnega dovoljenja imetnika avtorskih pravic ni dovoljena. Kršitelji bodo kazensko ovadeni.

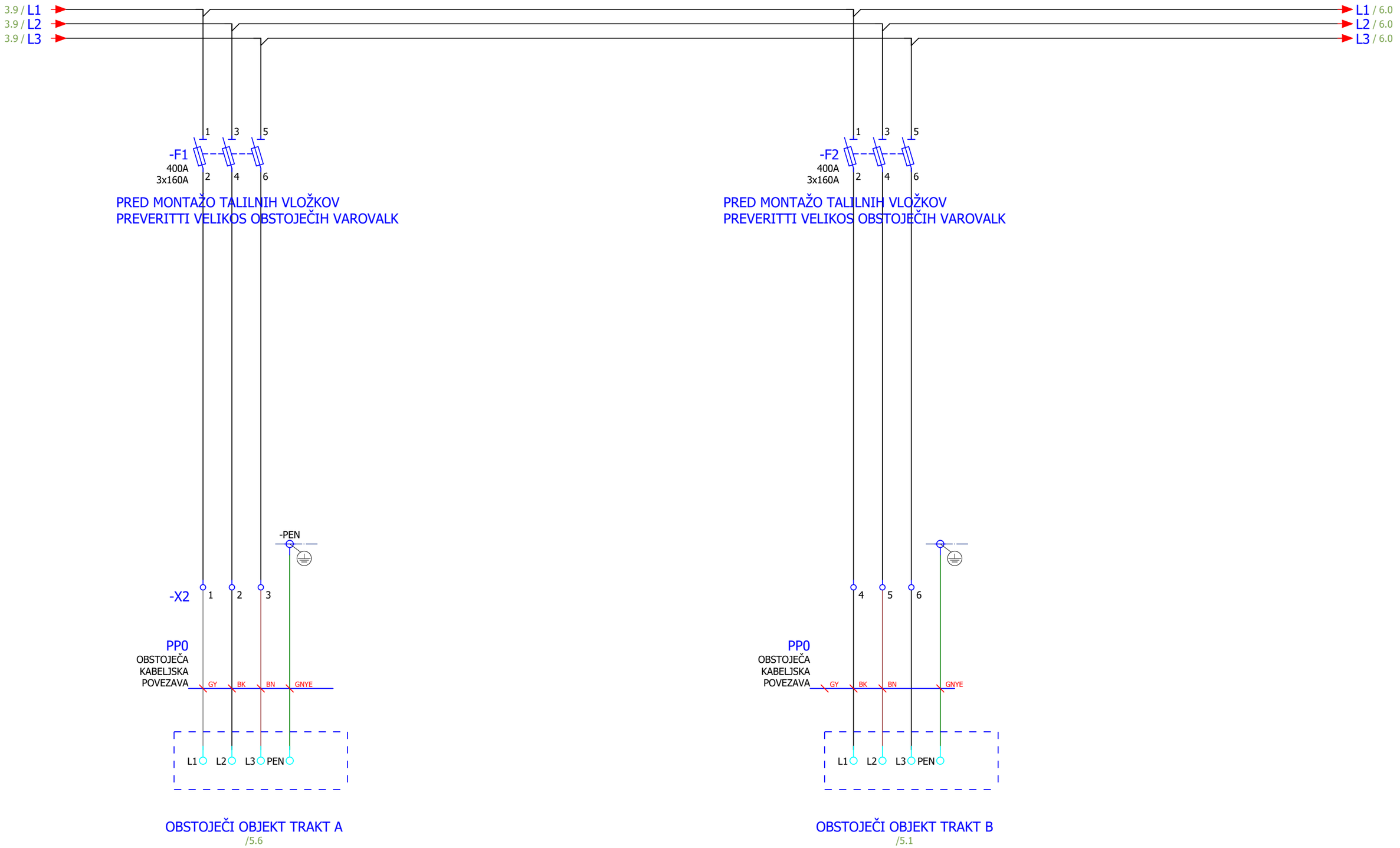


| Sprememba | Datum | Ime | | | |
|---|---|---|---|---|---|
| | | | Datum: | 6.12.2016 | |
| | | | Obdelal: | S. Bajrić d.i.e | |
| | | | Projektant: | S. Bajrić d.i.e | |
| | | | Odg.proj.: | B. Vindšnurer u.d.i.e. | |

WINKY

Investitor / Objekt:
OBČINA KOČEVJE
Rekonstrukcija in dozidava ZDK, Roška cesta 18

Vsebina risbe: ODVODI moč 3f + tokovna meritev

Faza: PID

Številka projekta: WIN-15-022-11

= P
+ GN1
Stran: 5
Od strani: 6

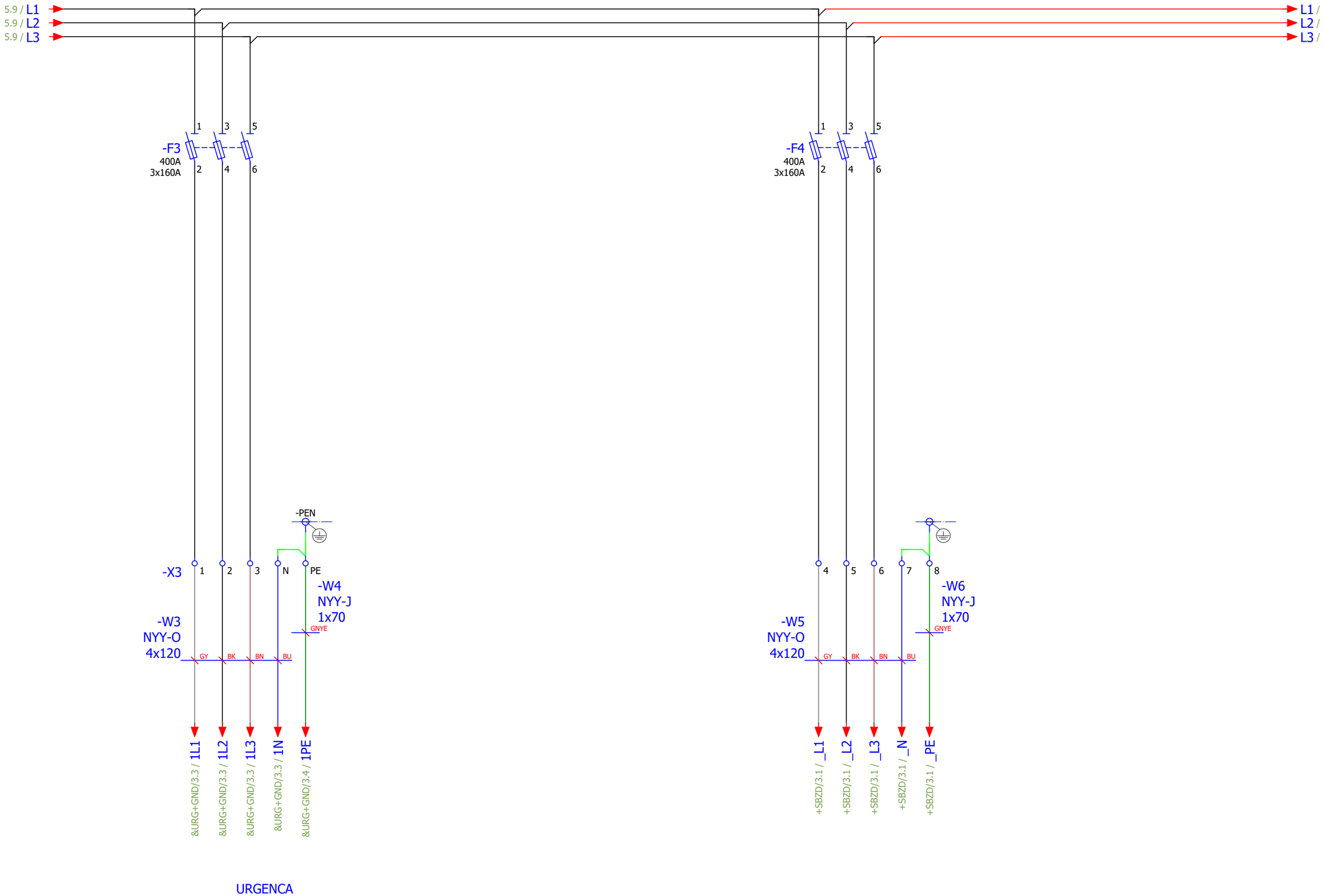


| Sprememba | Datum | Ime | | |
|---|---|---|---|---|
| | | | Datum: | 11.9.2019 |
| | | | Obdelal: | S. Bajrić d.i.e |
| | | | Projektant: | S. Bajrić d.i.e |
| | | | Odg.proj.: | B. Vindšnurer u.d.i.e. |

WINKY

Investitor / Objekt:
OBČINA KOČEVJE
Rekonstrukcija in dozidava ZDK, Roška cesta 18

Vsebina risbe: ODVODI moč 3f + tokovna meritev

Faza: PID

Številka projekta: WIN-15-022-11

| | |
|---|---|
| = P | |
| + GN1 | |
| Stran: | 6 |
| Od strani: | 6 |

WINKY d.o.o.
Miklošičeva cesta 13, 1000 Ljubljana
e-pošta: info@winky.si
splet: www.winky.si
Identifikacijska št. IZS 0864

Investitor: OBČINA KOČEVJE
Naslov: Ljubljanska cesta 26, 1330 KOČEVJE
Objekt: Rekonstrukcija in dozidava ZDK, Roška cesta 18
Številka načrta: WIN-15-022-11

SHEMA STIKALNEGA BLOKA: = P
+ SB3

| | IME: | IDENT. Št. IZS: |
|---|---|---|
| OBDELAL: | S. Bajrić d.i.e | |
| PROJEKTANT: | S. Bajrić d.i.e | E-1949 |
| ODGOVORNI PROJEKTANT: | B. Vindšnurer u.d.i.e. | E-0713 |

Številka risbe: 1

Kraj:
Datum izdelave: 12.9.2019

Število strani 12

| | | |
|---|---|---|
| Nazivna napetost in frekvenca 400V/50Hz | Krmilna napetost AC 230V/50Hz | Krmilna napetost DC 24V |
| Inštalirana moč Pi = 19,55kW | Faktor istočasnosti in obremenitve fi x fo = 0,5 | Zaščita IP31 |
| Konična moč Pk = 10kW | Faktor moči cos fi=0,95 | Ozemljitveni sistem TN-S |
| Kratkostiči tok Ik = 10kA | Nazivni tok zašč. elementa In = 25A | |

| | | |
|---|---|---|
| Stikalni blok Št. (vpiše proizvajalec) _____ | Vezalna shema št. (vpiše proizvajalec) _____ | Leto izdelave 2014 |
| | | |

| | | | | | | | | |
|---|---|---|---|---|---|---|---|---|
| Sprememba | Datum | Ime | Datum: | 3.12.2016 | WINKY | Investitor / Objekt: OBČINA KOČEVJE<br>Rekonstrukcija in dozidava ZDK, Roška cesta 18 | Vsebina risbe: Osnovni podatki | = P |
| | | | Obdelal: | S. Bajrić d.i.e | | | | + SB3 |
| | | | Projektant: | S. Bajrić d.i.e | | | Faza: PID Številka projekta: WIN-15-022-11 | Stran: 2 |
| | | | Odg.proj.: | B. Vindšnurer u.d.i.e. | | | | Od strani: 12 |

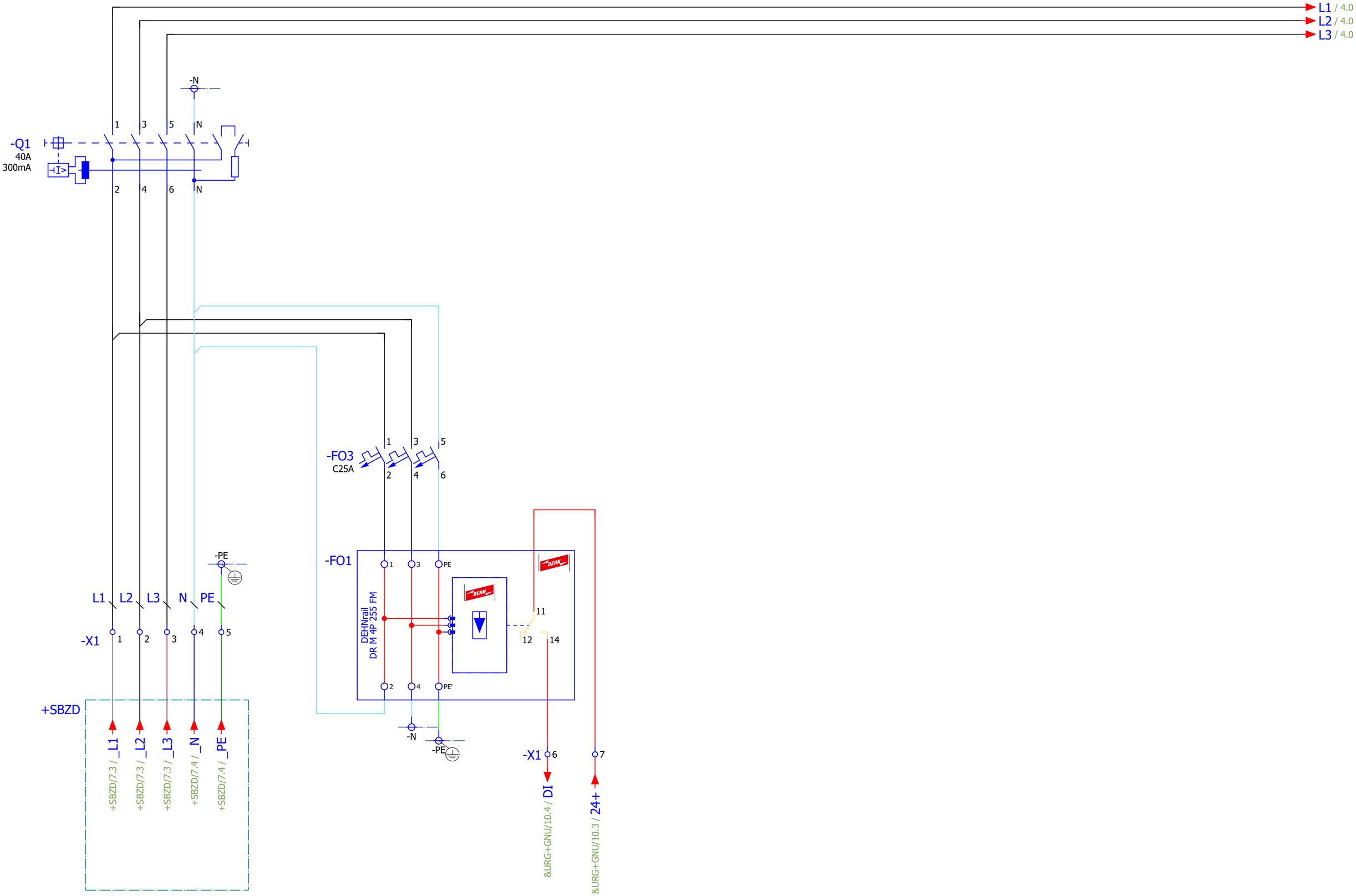


| Sprememba | Datum | Ime | | | |
|---|---|---|---|---|---|
| | | | Datum: | 12.9.2019 | |
| | | | Obdelal: | S. Bajrić d.i.e | |
| | | | Projektant: | S. Bajrić d.i.e | |
| | | | Odg.proj.: | B. Vindšnurer u.d.i.e. | |

WINKY

Investitor / Objekt:
OBČINA KOČEVJE
Rekonstrukcija in dozidava ZDK, Roška cesta 18

Vsebina risbe: NN dovod

Faza: PID

Številka projekta: WIN-15-022-11

| | |
|---|---|
| = P | |
| + SB3 | |
| Stran: | 3 |
| Od strani: | 12 |

Načrtovalec si pridržuje pravico do spremembe dokumentacije. Vsako rabo parcel je treba uporabi samo v namene, ki so dogovorjeni med parcelarjem in je ne sme posredovati drugi osebi, ker podatke pridobijo za potrebe v drugo namene.




| Sprememba | Datum | Ime | | |
|---|---|---|---|---|
| | | | Datum: | 12.9.2019 |
| | | | Obdelal: | S. Bajrić d.i.e |
| | | | Projektant: | S. Bajrić d.i.e |
| | | | Odg.proj.: | B. Vindšnurer u.d.i.e. |

WINKY

Investitor / Objekt:
OBČINA KOČEVJE
Rekonstrukcija in dozidava ZDK, Roška cesta 18

Vsebina risbe: NADZOR

Faza: PID

Številka projekta: WIN-15-022-11

= P
+ SB3
Stran: 4
Od strani: 12

4.9 / -L1
4.9 / -L2
4.9 / -L3

L1 / 6.0
L2 / 6.0
L3 / 6.0

-F1 C16A
-F2 C16A
-F3 C16A
-F4 C16A
-F5 C16A
-F6 C16A
-F7 C16A

-ČR1
L
N
4
3

-K10
/5.6
A1
A2
CT
25A
1NO+1NC

-N
-PE
-X2

-W2 NYM-J 3x2,5
-W3 NYM-J 3x2,5
-W4 NYM-J 3x2,5
-W5 NYM-J 3x2,5
-W28 NYM-J 3x1,5
-W6 NYM-J 3x2,5
-W7 NYM-J 3x2,5

BN GNYE BU
PE

-T1

rezerva

VTIČNICA POMIVALNI STROJ
VTIČNICE NAD PULTOM ČAJNA KUHINJA
VTIČNICA HLADILNIK
VTIČNICA KUHALNA PLOŠČA NAPA
TPKA ZA VKLOP KUHALNE PLOŠČE
VTIČNICE V PARAPETU PARAPE PATRONAŽA
VTIČNICE PATRONAŽA

| Sprememba | Datum | Ime | | |
|---|---|---|---|---|
| | | | Datum: | 12.9.2019 |
| | | | Obdelal: | S. Bajrić d.i.e |
| | | | Projektant: | S. Bajrić d.i.e |
| | | | Odg.proj.: | B. Vindšnurer u.d.i.e. |

WINKY

Investitor / Objekt:
OBČINA KOČEVJE
Rekonstrukcija in dozidava ZDK, Roška cesta 18

Vsebina risbe: ODVODI moč 1f
Faza: PID
Številka projekta: WIN-15-022-11

= P
+ SB3
Stran: 5
Od strani: 12

Vsebina tega dokumenta je zaščitena avtorska dela. Vsako neupravičeno razmnoževanje, distribuiranje in drugačno uporabljanje celote ali posameznih delov je prepovedano. Kršitelji bodo odgovarjali za nastalo škodo.

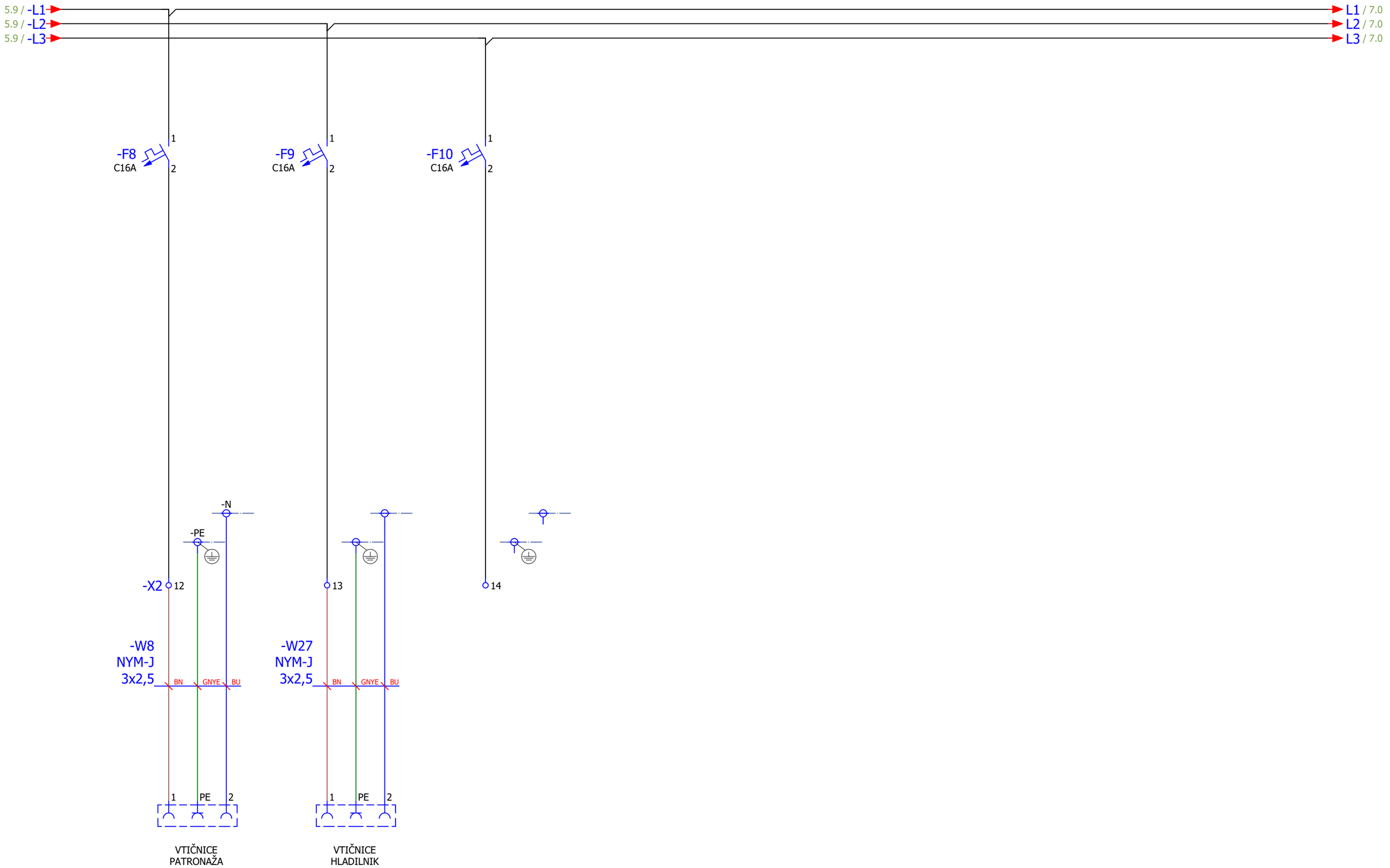


| Sprememba | Datum | Ime | | |
|---|---|---|---|---|
| | | | Datum: | 12.9.2019 |
| | | | Obdelal: | S. Bajrić d.i.e |
| | | | Projektant: | S. Bajrić d.i.e |
| | | | Odg.proj.: | B. Vindšnurer u.d.i.e. |

WINKY

Investitor / Objekt:
OBČINA KOČEVJE
Rekonstrukcija in dozidava ZDK, Roška cesta 18

Vsebina risbe: ODVODI moč 1f

Faza: PID

Številka projekta: WIN-15-022-11

= P
+ SB3
Stran: 6
Od strani: 12

6.9 / -L1
6.9 / -L2
6.9 / -L3

-L1 / 8.0
-L2 / 8.0
-L3 / 8.0

-F12
C10A

F12 / 8.0

-K7
/12.5

off1 / 8.0

-K1
/7.3

-K1
16A
on
off
iTLc

1 2 /7.1
off
on /7.3

-K2
/7.7

-K2
16A
on
off
iTLc

1 2 /7.5
off
on /7.7

-N
-PE
-X2 15
16 17
18
19 20

-W9
NYM-J
3x1,5
BN GNYE BU

-W10
ÖLFLEX® CLASSIC 100
2x1,5
BN BU

-W11
NYM-J
3x1,5
BN GNYE BU

-W12
ÖLFLEX® CLASSIC 100
2x1,5
BN BU

E

RAZSVETLJAVA
PATRONAŽA

RAZSVETLJAVA
PATRONAŽA 1

| Sprememba | Datum | Ime | | |
|---|---|---|---|---|
| | | | Datum: | 12.9.2019 |
| | | | Obdelal: | S. Bajrić d.i.e |
| | | | Projektant: | S. Bajrić d.i.e |
| | | | Odg.proj.: | B. Vindšnurer u.d.i.e. |

WINKY

Investitor / Objekt:
OBČINA KOČEVJE
Rekonstrukcija in dozidava ZDK, Roška cesta 18

Vsebina risbe: RAZSVETLJAVA
Faza: PID
Številka projekta: WIN-15-022-11

= P
+ SB3
Stran: 7
Od strani: 12

Kopiranje, prenos ali posredovanje tretjim osebam brez pisnega dovoljenja ni dovoljeno. Kršitelji bodo odškodninsko odgovarjali.

0 1 2 3 4 5 6 7 8 9

7.9 / -L1
7.9 / -L2
7.9 / -L3

-L1 / 9.0
-L2 / 9.0
-L3 / 9.0

-F13
C10A
1
2

7.9 / F12
7.9 / off1

F13 / 9.0
off1 / 9.0

-K7
/12.5
3
4

-K3
/8.3
1
2

-K3
16A
on
off
iTLc

1 2 /8.1
off
on /8.3

-K4
/8.7
1
2

-K4
16A
on
off
iTLc

1 2 /8.5
off
on /8.7

-N
-PE
-X2
21
22
23
24
25
26

-W13
NYM-J
3x1,5
BN
GNYE
BU

-W14
ÖLFLEX® CLASSIC 100
2x1,5
BN
BU

-W15
NYM-J
3x1,5
BN
GNYE
BU

-W16
ÖLFLEX® CLASSIC 100
2x1,5
BN
BU

E

RAZSVETLJAVA
PATRONAŽA 2

RAZSVETLJAVA
PATRONAŽA 3

| Sprememba | Datum | Ime | | | |
|---|---|---|---|---|---|
| | | | Datum: | 12.9.2019 | |
| | | | Obdelal: | S. Bajrić d.i.e | |
| | | | Projektant: | S. Bajrić d.i.e | |
| | | | Odg.proj.: | B. Vindšnurer u.d.i.e. | |

WINKY

Investitor / Objekt:
OBČINA KOČEVJE
Rekonstrukcija in dozidava ZDK, Roška cesta 18

Vsebina risbe: RAZSVETLJAVA
Faza: PID
Številka projekta: WIN-15-022-11

= P
+ SB3
Stran: 8
Od strani: 12

Kopiranje, prenašanje ali posredovanje tretjim osebam tega dokumenta brez pisnega dovoljenja WINKY d.o.o. je prepovedano. Kršitelji bodo odgovarjali za povzročeno škodo.

0 1 2 3 4 5 6 7 8 9

8.9 / -L1 → -L1 / 10.0
8.9 / -L2 → -L2 / 10.0
8.9 / -L3 → -L3 / 10.0

8.9 / F13 → F13 / 10.0
8.9 / off1 → off1 / 10.0

-K5 /9.3 (1, 2)
-K5 16A — on, off — iTLc
1 2 /9.1
off
on /9.3

-K6 /9.7 (1, 2)
-K6 16A — on, off — iTLc
1 2 /9.5
off
on /9.7

-N
-PE
-X2 27 28 29 30 31 32

-W17 NYM-J 3x1,5 — BN GNYE BU
-W18 ÖLFLEX® CLASSIC 100 2x1,5 — BN BU
-W19 NYM-J 3x1,5 — BN GNYE BU
-W20 ÖLFLEX® CLASSIC 100 2x1,5 — BN BU

E

RAZSVETLJAVA ČAJNA P. 1
RAZSVETLJAVA ČAJNA P. 2

| Sprememba | Datum | Ime | | | |
|---|---|---|---|---|---|
| | | | Datum: | 12.9.2019 | |
| | | | Obdelal: | S. Bajrić d.i.e | |
| | | | Projektant: | S. Bajrić d.i.e | |
| | | | Odg.proj.: | B. Vindšnurer u.d.i.e. | |

WINKY

Investitor / Objekt:
OBČINA KOČEVJE
Rekonstrukcija in dozidava ZDK, Roška cesta 18

Vsebina risbe: RAZSVETLJAVA
Faza: PID
Številka projekta: WIN-15-022-11

= P
+ SB3
Stran: 9
Od strani: 12

9.9 / -L1 → -L1 / 12.0
9.9 / -L2 → -L2 / 12.0
9.9 / -L3 → -L3 / 12.0

9.8 / F13
9.8 / off1

-K8 /10.3
-K8 16A — on / off — iTLc
1 2 /10.1
off /10.3
on

-K9 /10.7
-K9 16A — on / off — iTLc
1 2 /10.5
off /10.7
on

-N
-PE
-X2 33
-W23 NYM-J 3x1,5 — BN GNYE BU
-W24 ÖLFLEX® CLASSIC 100 2x1,5 — 34 35 — BN BU
E
RAZSVETLJAVA ČAJNA P. 1

36
-W25 NYM-J 3x1,5 — BN GNYE BU
-W26 ÖLFLEX® CLASSIC 100 2x1,5 — 37 38 — BN BU
E
RAZSVETLJAVA ČAJNA P. 2

| Sprememba | Datum | Ime | | |
|---|---|---|---|---|
| | | | Datum: | 12.9.2019 |
| | | | Obdelal: | S. Bajrić d.i.e |
| | | | Projektant: | S. Bajrić d.i.e |
| | | | Odg.proj.: | B. Vindšnurer u.d.i.e. |

WINKY

Investitor / Objekt:
OBČINA KOČEVJE
Rekonstrukcija in dozidava ZDK, Roška cesta 18

Vsebina risbe: RAZSVETLJAVA
Faza: PID
Številka projekta: WIN-15-022-11

= P
+ SB3
Stran: 10
Od strani: 12

10.9 / -L1
10.9 / -L2
10.9 / -L3

L1 /
L2 /
L3 /

-F14
C10A
1
2

-F15
C10A
1
2

-K7
240V
A1
A2

IZKLOP RAZSVETLJAVE

-N
-PE
-X2 39

-W21
NYM-J
3x1,5
BN GNYE BU

NYM-J
3x1,5
BU
GNYE
BN

RD

IR SENZOR

RAZSVETLJAVA
VETROLOV
WC P.

-W22
ÖLFLEX® CLASSIC 100
2x1,5
40 41
BN BU

IZKLOP
RAZSVETLJAVE

1 2 /7.3
3 4 /8.7
5 6
7 8

| Sprememba | Datum | Ime | | | |
|---|---|---|---|---|---|
| | | | Datum: | 12.9.2019 | |
| | | | Obdelal: | S. Bajrić d.i.e | |
| | | | Projektant: | S. Bajrić d.i.e | |
| | | | Odg.proj.: | B. Vindšnurer u.d.i.e. | |

WINKY

Investitor / Objekt:
OBČINA KOČEVJE
Rekonstrukcija in dozidava ZDK, Roška cesta 18

Vsebina risbe: RAZSVETLJAVA
Faza: PID
Številka projekta: WIN-15-022-11

= P
+ SB3
Stran: 12
Od strani: 12

WINKY d.o.o.
Miklošičeva cesta 13, 1000 Ljubljana
e-pošta: info@winky.si
splet: www.winky.si
Identifikacijska št. IZS 0864

| | |
|---|---|
| Investitor: | OBČINA KOČEVJE |
| Naslov: | Ljubljanska cesta 26, 1330 KOČEVJE |
| Objekt: | Rekonstrukcija in dozidava ZDK, Roška cesta 18 |
| Številka načrta: | WIN-15-022-11 |

SHEMA STIKALNEGA BLOKA: = P
+ SBZR

| | IME: | IDENT. Št. IZS: |
|---|---|---|
| OBDELAL: | S. Bajrić d.i.e | |
| PROJEKTANT: | S. Bajrić d.i.e | E-1949 |
| ODGOVORNI PROJEKTANT: | B. Vindšnurer u.d.i.e. | E-0713 |

Številka risbe: 1

Kraj:
Datum izdelave: 12.9.2019

Število strani 7

| | | |
|---|---|---|
| Nazivna napetost in frekvenca 400V/50Hz | Krmilna napetost AC 230V/50Hz | Krmilna napetost DC 24V |
| Inštalirana moč Pi = 19,55kW | Faktor istočasnosti in obremenitve fi x fo = 0,5 | Zaščita IP54 |
| Konična moč Pk = 10kW | Faktor moči cos fi=0,95 | Ozemljitveni sistem TN-S |
| Kratkostiči tok Ik = 6kA | Nazivni tok zašč. elementa In = 25A | |

| | |
|---|---|
| Stikalni blok Št.<br>(vpiše proizvajalec) _____ | Vezalna shema št.<br>(vpiše proizvajalec) _____ |
| Leto izdelave 2014 | |

| Sprememba | Datum | Ime | | |
|---|---|---|---|---|
| | | | Datum: | 16.6.2016 |
| | | | Obdelal: | S. Bajrić d.i.e |
| | | | Projektant: | S. Bajrić d.i.e |
| | | | Odg.proj.: | B. Vindšnurer u.d.i.e. |

WINKY

Investitor / Objekt:
OBČINA KOČEVJE
Rekonstrukcija in dozidava ZDK, Roška cesta 18

Vsebina risbe: Osnovni podatki

Faza: PID | Številka projekta: WIN-15-022-11

= P
+ SBZR
Stran: 2
Od strani: 7

Kopiranje, prenašanje, predajanje tretjim osebam ali drugačna uporaba vsebine tega dokumenta brez pisnega dovoljenja lastnika je prepovedana in bo sodno preganjana.

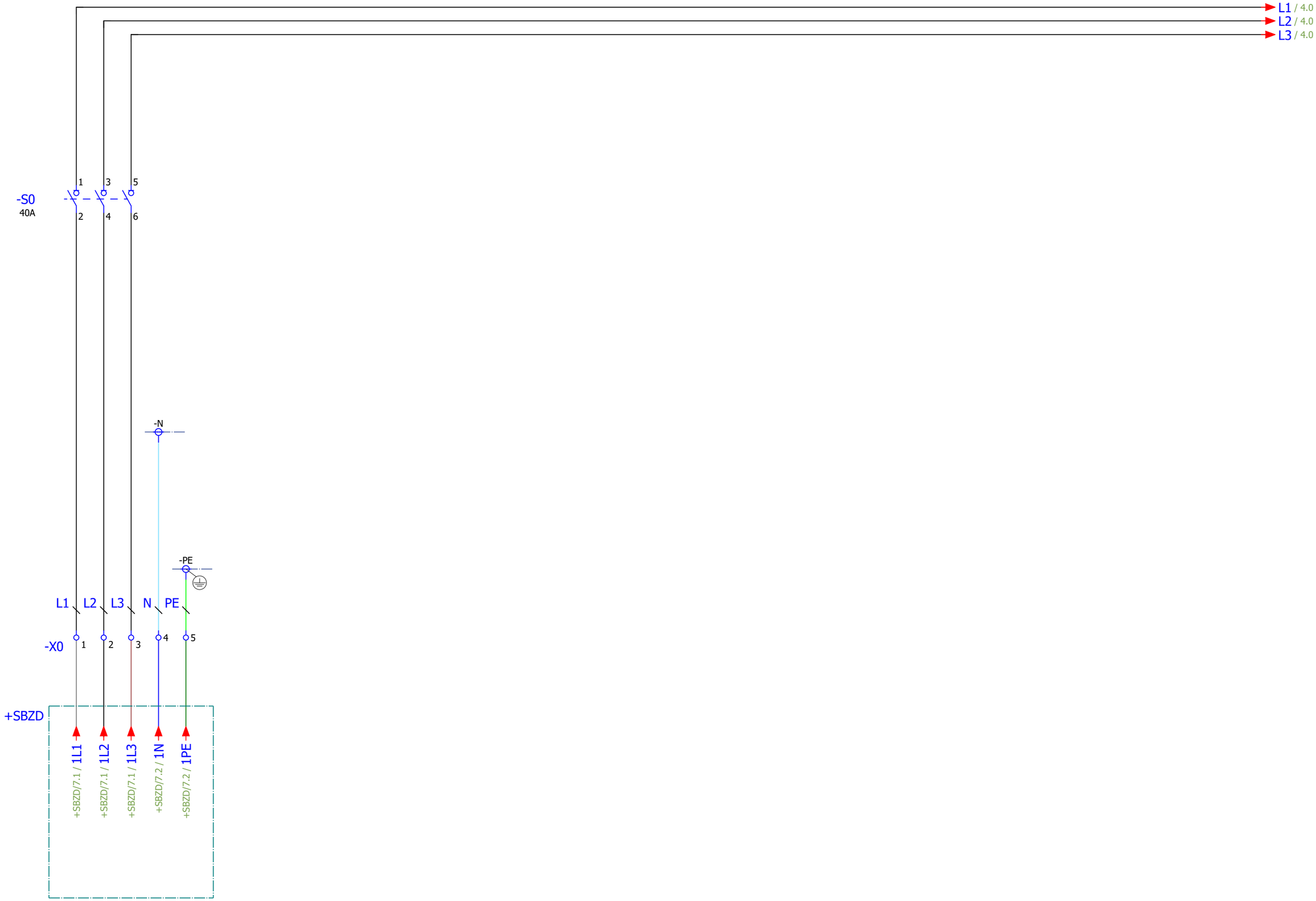


| Sprememba | Datum | Ime | | |
|---|---|---|---|---|
| | | | Datum: | 12.9.2019 |
| | | | Obdelal: | S. Bajrić d.i.e |
| | | | Projektant: | S. Bajrić d.i.e |
| | | | Odg.proj.: | B. Vindšnurer u.d.i.e. |

WINKY

Investitor / Objekt:
OBČINA KOČEVJE
Rekonstrukcija in dozidava ZDK, Roška cesta 18

Vsebina risbe: NN dovod

Faza: PID

Številka projekta: WIN-15-022-11

= P
+ SBZR
Stran: 3
Od strani: 7

3.9 / -L1
3.9 / -L2
3.9 / -L3

L1 / 5.0
L2 / 5.0
L3 / 5.0

-N

-F1
B10A
30mA
1 3 5 N
2 4 6 N

-F2
B10A
30mA
1 N
2 N

-F3
B10A
30mA
1 N
2 N

-K2
/6.0
1
2

-K3
/6.1
1
2

-K4
/6.2
1
2

-K5
/6.5
1
2

-K6
/6.6
1
2

-PE

-X1 1 2 3

-X1 4

-X1 5

-X1 6

-X1 7

-W1
NYM-J
5x2,5
GY BK BN GNYE BU

-W4
NYM-J
3x1,5
GY BU GNYE

-W5
NYM-J
3x1,5
GY BU GNYE

RAZSVETLJAVA
ZUNANJA
PARKIRIŠČE

RAZSVETLJAVA
ZUNANJA
PARKIRIŠČE

RAZSVETLJAVA
ZUNANJA
PARKIRIŠČE

REZERVA

REZERVA

RAZSVETLJAVA
JUŽNI
NADSTREŠEK

RAZSVETLJAVA
JUŽNI
NADSTREŠEK

| Sprememba | Datum | Ime | | |
|---|---|---|---|---|
| | | | Datum: | 12.9.2019 |
| | | | Obdelal: | S. Bajrić d.i.e |
| | | | Projektant: | S. Bajrić d.i.e |
| | | | Odg.proj.: | B. Vindšnurer u.d.i.e. |

WINKY

Investitor / Objekt:
OBČINA KOČEVJE
Rekonstrukcija in dozidava ZDK, Roška cesta 18

Vsebina risbe: RAZSVETLJAVA

Faza: PID

Številka projekta: WIN-15-022-11

= P
+ SBZR
Stran: 4
Od strani: 7

4.9 / -L1
4.9 / -L2
4.9 / -L3

-L1 / 6.0
-L2 / 6.0
-L3 / 6.0

-N1

-F4
B16A
30mA

-F5
B16A
30mA

-F6
B16A
30mA

-F7
B16A
30mA

1 N
2 N

-PE1

-X1 8 N

-W6
NYM-J
3x2,5
BK GNYE BU

ZAPORNICA
JUŽNO PARKIRIŠČE

9 N

-W7
NYM-J
3x2,5
BK GNYE BU

DVIŽNA PLOŠČAD

10 N

REZERVA

11 N

REZERVA

| Sprememba | Datum | Ime | | | |
|---|---|---|---|---|---|
| | | | Datum: | 7.12.2016 | |
| | | | Obdelal: | S. Bajrić d.i.e | |
| | | | Projektant: | S. Bajrić d.i.e | |
| | | | Odg.proj.: | B. Vindšnurer u.d.i.e. | |

WINKY

Investitor / Objekt:
OBČINA KOČEVJE
Rekonstrukcija in dozidava ZDK, Roška cesta 18

Vsebina risbe: Odvod-moč
Faza: PID
Številka projekta: WIN-15-022-11

= P
+ SBZR
Stran: 5
Od strani: 7

Kopiranje, razširjanje, predelava ali uporaba te risbe brez pisnega dovoljenja ni dovoljena. Kršitelji bodo odgovarjali za povzročeno škodo.

| 0 | 1 | 2 | 3 | 4 | 5 | 6 | 7 | 8 | 9 |
|---|---|---|---|---|---|---|---|---|---|

5.9 / L1
5.9 / L2
5.9 / L3

L1 / 7.0
L2 / 7.0
L3 / 7.0

-Fk1
B10A

-Fk2
B10A

-N

-K1
230V
C2
C1
(+)
(-)
Ext1
Ext2

-K7
230V
C2
C1
(+)
(-)
Ext1
Ext2

-K2
16A
230V
A1
A2
1-0-2
-S1
20A
1p

-K3
16A
230V
A1
A2
1-0-2
-S2
20A
1p

-K4
16A
230V
A1
A2
1-0-2
-S3
20A
1p

-K5
16A
230V
A1
A2
1-0-2
-S4
20A
1p

-K6
16A
230V
A1
A2
1-0-2
-S5
20A
1p

1 2 /4.1
1 2 /4.1
1 2 /4.1
1 2 /4.3
1 2 /4.6

-W8
ÖLFLEX® CLASSIC 100
2x1,5
BU
BN

-W9
ÖLFLEX® CLASSIC 100
2x1,5
BU
BN

-FS2
FOTO SONDA

-FS3
FOTO SONDA

| Sprememba | Datum | Ime | | |
|---|---|---|---|---|
| | | | Datum: | 6.12.2016 |
| | | | Obdelal: | S. Bajrić d.i.e |
| | | | Projektant: | S. Bajrić d.i.e |
| | | | Odg.proj.: | B. Vindšnurer u.d.i.e. |

WINKY

Investitor / Objekt:
OBČINA KOČEVJE
Rekonstrukcija in dozidava ZDK, Roška cesta 18

Vsebina risbe: RAZSVETLJAVA
Faza: PID
Številka projekta: WIN-15-022-11

= P
+ SBZR
Stran: 6
Od strani: 7

Kopiranje, prenašanje, prenos iz tukaj navedenih dokumentacijskih virov in/ali spletnih strani, kot tudi drugačna uporaba vsebin v njih, ni dovoljena brez predhodnega pisnega soglasja avtorja, ki je ime posredovalo drugi osebi, ali podatki pridobljeni za namen v drugo namembnost.

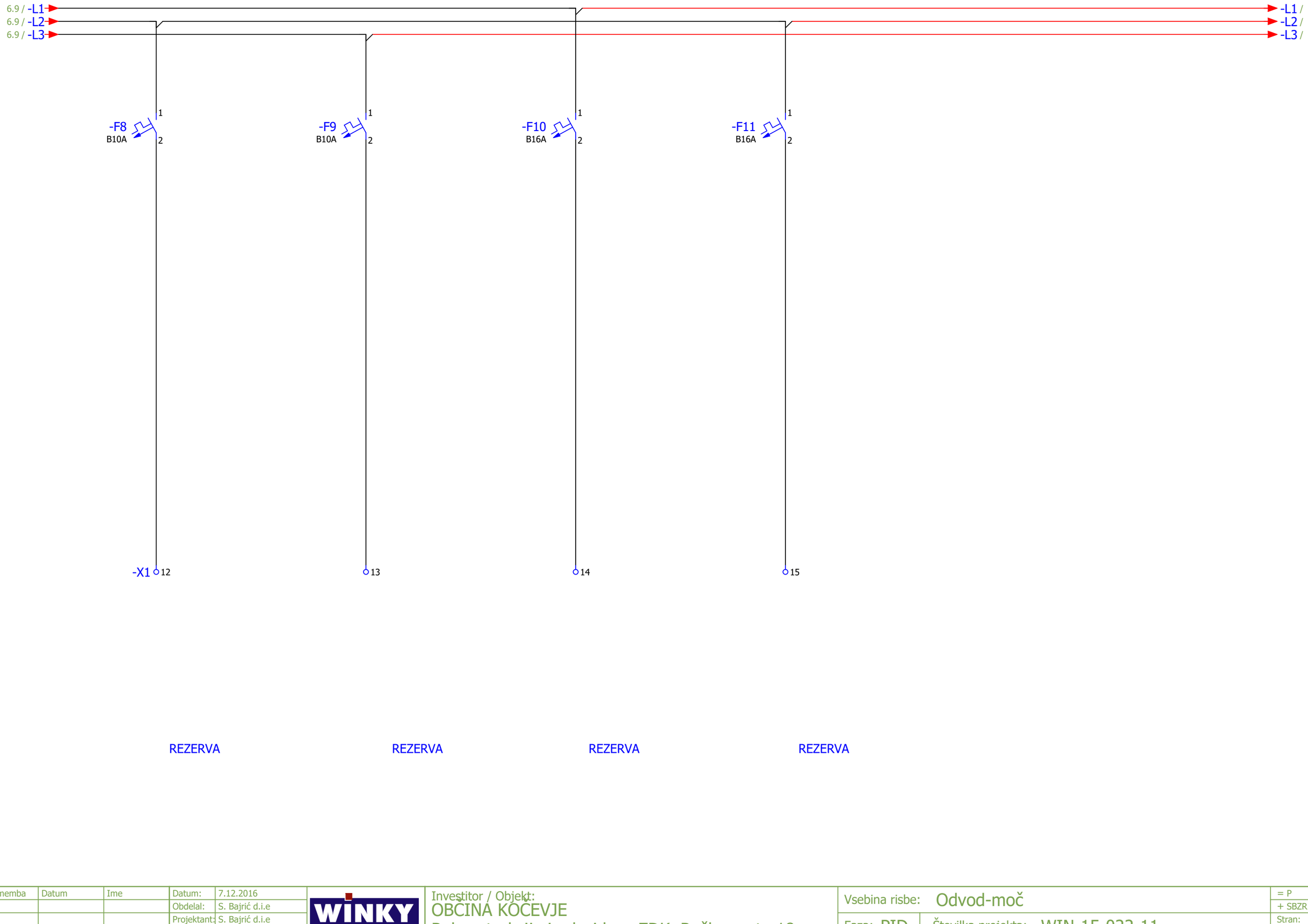


| Sprememba | Datum | Ime | | | |
|---|---|---|---|---|---|
| | | | Datum: | 7.12.2016 | |
| | | | Obdelal: | S. Bajrić d.i.e | |
| | | | Projektant: | S. Bajrić d.i.e | |
| | | | Odg.proj.: | B. Vindšnurer u.d.i.e. | |

WINKY

Investitor / Objekt:
OBČINA KOČEVJE
Rekonstrukcija in dozidava ZDK, Roška cesta 18

Vsebina risbe: Odvod-moč

Faza: PID

Številka projekta: WIN-15-022-11

= P
+ SBZR
Stran: 7
Od strani: 7

WINKY d.o.o.
Miklošičeva cesta 13, 1000 Ljubljana
e-pošta: info@winky.si
splet: www.winky.si
Identifikacijska št. IZS 0864

Investitor: OBČINA KOČEVJE
Naslov: Ljubljanska cesta 26, 1330 KOČEVJE
Objekt: Rekonstrukcija in dozidava ZDK, Roška cesta 18
Številka načrta: WIN-15-022-11

SHEMA STIKALNEGA BLOKA: = P
+ SBZD

| | IME: | IDENT. Št. IZS: |
|---|---|---|
| OBDELAL: | S. Bajrić d.i.e | |
| PROJEKTANT: | S. Bajrić d.i.e | E-1949 |
| ODGOVORNI PROJEKTANT: | B. Vindšnurer u.d.i.e. | E-0713 |

Številka risbe: 1

Kraj:
Datum izdelave: 12.9.2019

Število strani 59

| | | |
|---|---|---|
| Nazivna napetost in frekvenca 400V/50Hz | Krmilna napetost AC 230V/50Hz | Krmilna napetost DC 24V |
| Inštalirana moč Pi = 100kW | Faktor istočasnosti in obremenitve fi x fo = 0,35 | Zaščita IP31 |
| Konična moč Pk = 35kW | Faktor moči cos fi=0,95 | Ozemljitveni sistem TN-S |
| Kratkostiči tok Ik = 15kA | Nazivni tok zašč. elementa In = 63A | |

| | | |
|---|---|---|
| Stikalni blok Št. (vpiše proizvajalec) _____ | Vezalna shema št. (vpiše proizvajalec) _____ | Leto izdelave 2014 |
| | | |

| Sprememba | Datum | Ime | | |
|---|---|---|---|---|
| | | | Datum: | 9.12.2016 |
| | | | Obdelal: | S. Bajrić d.i.e |
| | | | Projektant: | S. Bajrić d.i.e |
| | | | Odg.proj.: | B. Vindšnurer u.d.i.e. |

WINKY

Investitor / Objekt:
OBČINA KOČEVJE
Rekonstrukcija in dozidava ZDK, Roška cesta 18

Vsebina risbe: Osnovni podatki

Faza: PID | Številka projekta: WIN-15-022-11

= P
+ SBZD
Stran: 2
Od strani: 59

Kopiranje, prenašanje, predajanje tretjim osebam ali kakršnakoli druga uporaba vsebine tega dokumenta brez predhodnega pisnega dovoljenja lastnika podjetja WINKY d.o.o. je prepovedana in bo sodno preganjana.

| 0 | 1 | 2 | 3 | 4 | 5 | 6 | 7 | 8 | 9 |
|---|---|---|---|---|---|---|---|---|---|

L1 / 4.0
L2 / 4.0
L3 / 4.0

OR

-Q0
400A
L1 L2 L3
T1 T2 T3

POZOR !

VODI POD NAPETOSTJO TUDI,
KO JE GLAVNO STIKALO IZKLOPLJENO

-FO3
C10A
1
2

-SO1
13
14

-HO1
L PE N
VTIČNICE V
STIKALNEM BLOKU
-PE1
-N1
RAZSVETLJAVA
STIKALNEGA BLOKA

-N
-PE
N PE
-X0 1 2 3 4 5

+GN1
+GN1/6.6 / _L1
+GN1/6.6 / _L2
+GN1/6.6 / _L3
+GN1/6.6 / _N
+GN1/6.6 / _PE

Ozemljitev okvirja

| Sprememba | Datum | Ime | Datum: | 12.9.2019 | WINKY | Investitor / Objekt: OBČINA KOČEVJE<br>Rekonstrukcija in dozidava ZDK, Roška cesta 18 | Vsebina risbe: NN dovod | = P |
|---|---|---|---|---|---|---|---|---|
| | | | Obdelal: | S. Bajrić d.i.e | | | | + SBZD |
| | | | Projektant: | S. Bajrić d.i.e | | | Faza: PID | Številka projekta: WIN-15-022-11 | Stran: 3 |
| | | | Odg.proj.: | B. Vindšnurer u.d.i.e. | | | | | Od strani: 59 |

Načrtov, skic in predvidenih projektnih rešitev ni dovoljeno kopirati, razmnoževati, prenašati ali kakorkoli drugače uporabljati brez pisnega dovoljenja avtorja.




| Sprememba | Datum | Ime | | |
|---|---|---|---|---|
| | | | Datum: | 12.9.2019 |
| | | | Obdelal: | S. Bajrić d.i.e |
| | | | Projektant: | S. Bajrić d.i.e |
| | | | Odg.proj.: | B. Vindšnurer u.d.i.e. |

WINKY

Investitor / Objekt:
OBČINA KOČEVJE
Rekonstrukcija in dozidava ZDK, Roška cesta 18

Vsebina risbe: NADZOR

Faza: PID

Številka projekta: WIN-15-022-11

= P
+ SBZD
Stran: 4
Od strani: 59

Kopiranje, spreminjanje, prenos ali posredovanje tretjim osebam tega dokumenta brez pisnega dovoljenja WINKY PURANJ, d.o.o. je prepovedano in kaznivo.

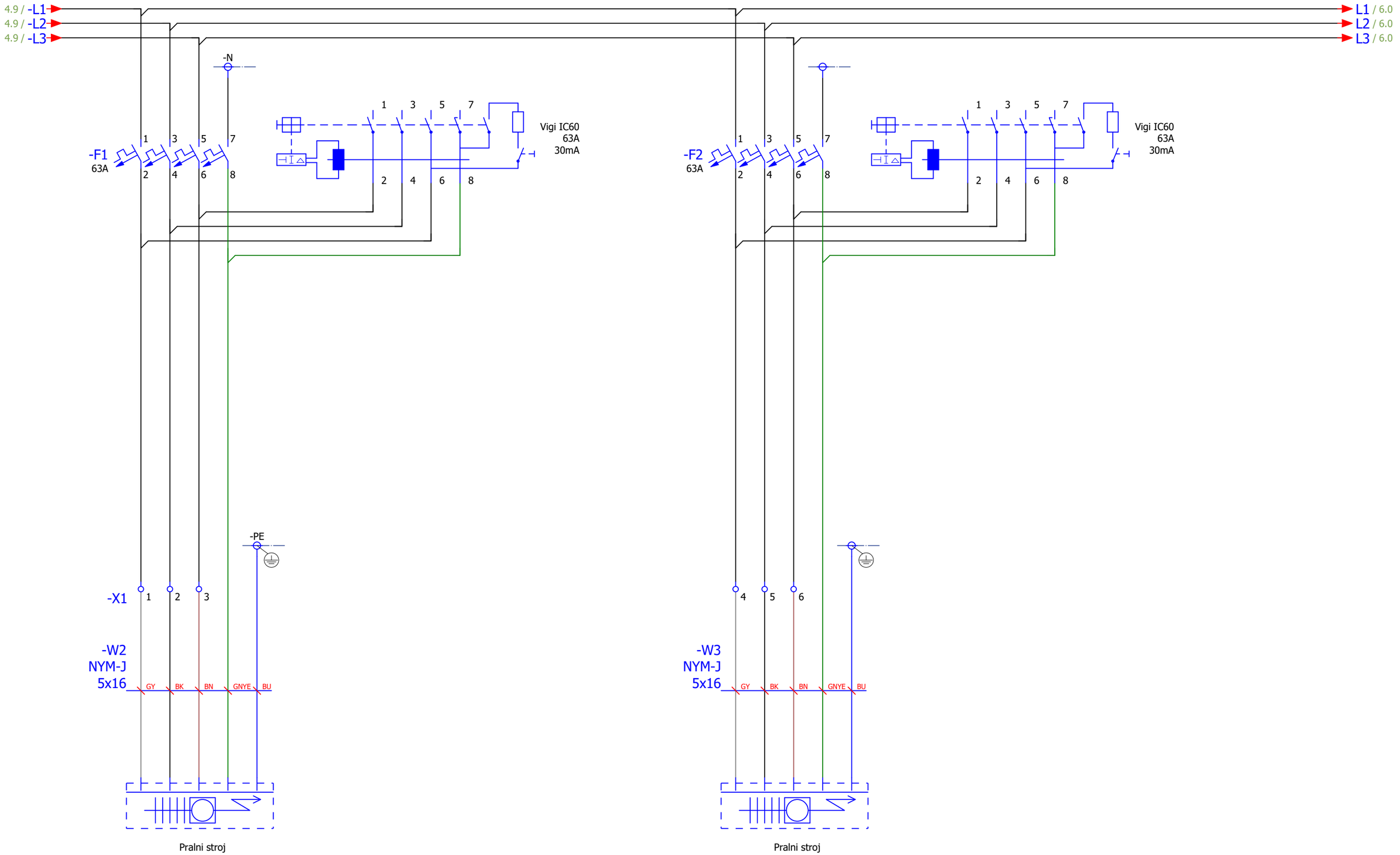


| Sprememba | Datum | Ime | | | |
|---|---|---|---|---|---|
| | | | Datum: | 12.9.2019 | |
| | | | Obdelal: | S. Bajrić d.i.e | |
| | | | Projektant: | S. Bajrić d.i.e | |
| | | | Odg.proj.: | B. Vindšnurer u.d.i.e. | |

WINKY

Investitor / Objekt:
OBČINA KOČEVJE
Rekonstrukcija in dozidava ZDK, Roška cesta 18

Vsebina risbe: ODVODI moč 3f

Faza: PID

Številka projekta: WIN-15-022-11

| | |
|---|---|
| = P | |
| + SBZD | |
| Stran: | 5 |
| Od strani: | 59 |

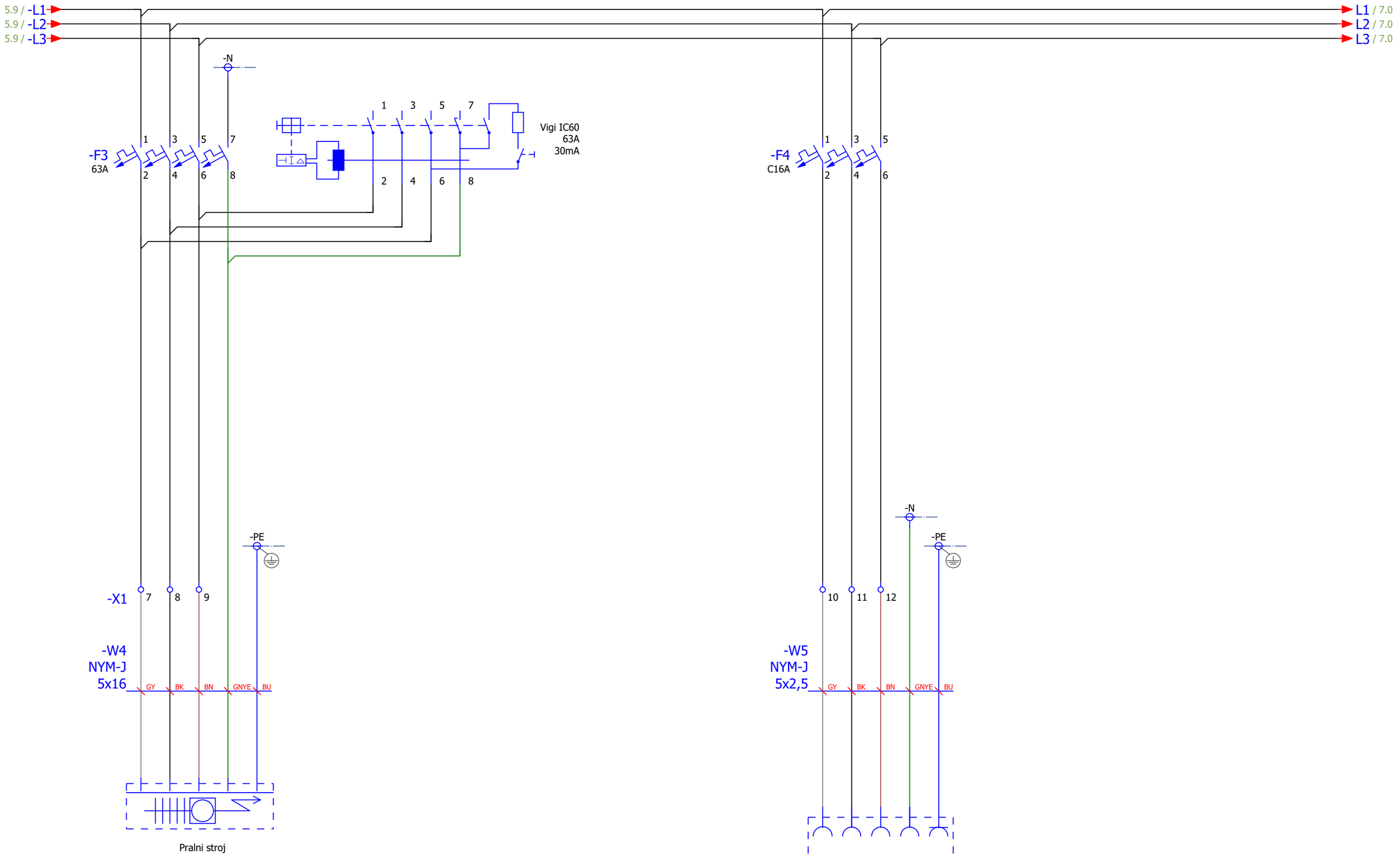


| Sprememba | Datum | Ime | | |
|---|---|---|---|---|
| | | | Datum: | 12.9.2019 |
| | | | Obdelal: | S. Bajrić d.i.e |
| | | | Projektant: | S. Bajrić d.i.e |
| | | | Odg.proj.: | B. Vindšnurer u.d.i.e. |

WINKY

Investitor / Objekt:
OBČINA KOČEVJE
Rekonstrukcija in dozidava ZDK, Roška cesta 18

Vsebina risbe: ODVODI moč 3f

Faza: PID

Številka projekta: WIN-15-022-11

| | |
|---|---|
| = P | |
| + SBZD | |
| Stran: | 6 |
| Od strani: | 59 |

6.9 / -L1
6.9 / -L2
6.9 / -L3

L1 / 8.0
L2 / 8.0
L3 / 8.0

-F5 C25A
-F6 C25A
-F7 C25A
-F8 C16A

-X1 13 14 15

-W6
NYY-J
5x6
GY BK BN BU GNYE

+SBZR/3.1 / 1L1
+SBZR/3.1 / 1L2
+SBZR/3.1 / 1L3
+SBZR/3.1 / 1N
+SBZR/3.2 / 1PE

16 17 18

-W7
NYY-J
5x6
GY BK BN BU GNYE

+SB3/3.1 / _L1
+SB3/3.1 / _L2
+SB3/3.1 / _L3
+SB3/3.1 / _N
+SB3/3.1 / _PE

19 20 21

-W240
NYM-J
5x6
GY BK BN GNYE BU

sterilizator

22 23 24

Rezerva

| Sprememba | Datum | Ime | | | |
|---|---|---|---|---|---|
| | | | Datum: | 12.9.2019 | |
| | | | Obdelal: | S. Bajrić d.i.e | |
| | | | Projektant: | S. Bajrić d.i.e | |
| | | | Odg.proj.: | B. Vindšnurer u.d.i.e. | |

WINKY

Investitor / Objekt:
OBČINA KOČEVJE
Rekonstrukcija in dozidava ZDK, Roška cesta 18

Vsebina risbe: ODVODI moč 3f
Faza: PID
Številka projekta: WIN-15-022-11

= P
+ SBZD
Stran: 7
Od strani: 59

Načrtov ali priložene prenese iz računalnika dovoljujemo le v namene, ki so dogovorjeni med pogodbenima strankama. Vsaka druga uporaba, razmnoževanje ali posredovanje tretjim osebam je prepovedano.

| 0 | 1 | 2 | 3 | 4 | 5 | 6 | 7 | 8 | 9 |
|---|---|---|---|---|---|---|---|---|---|

7.9 / -L1
7.9 / -L2
7.9 / -L3

L1 / 9.0
L2 / 9.0
L3 / 9.0

| | -F9 | -F10 | -F11 | -F12 | -F13 | -F14 | -F15 |
|---|---|---|---|---|---|---|---|
| | C16A | C16A | C16A | C16A | C16A | C16A | C16A |
| | 1 | 1 | 1 | 1 | 1 | 1 | 1 |
| | 2 | 2 | 2 | 2 | 2 | 2 | 2 |
| | -N | | | | | | |
| | -PE | | | | | | |
| | -X1 25 | 26 | 27 | 28 | 29 | 30 | 31 |
| | -W8 NYM-J 3x2,5 | -W9 NYM-J 3x2,5 | -W10 NYM-J 3x2,5 | -W11 NYM-J 3x2,5 | -W12 NYM-J 3x2,5 | -W13 NYM-J 3x2,5 | -W14 NYM-J 3x2,5 |
| | BN GNYE BU | BN GNYE BU | BN GNYE BU | BN GNYE BU | BN GNYE BU | BN GNYE BU | BN GNYE BU |
| | | | | 1 PE 2 | 1 PE 2 | 1 PE 2 | 1 PE 2 |
| | PRIKLJUČEK ZA ZUNANJO ENOTO H5.DXE1 | PRIKLJUČEK ZA ZUNANJO ENOTO H4.DXE1 | PRIKLJUČEK ZA Prezračevalno napravo Z6.KN1 | LIKALNICA | LIKALNICA | STERILIZACIJA | STERILIZACIJA |

| Sprememba | Datum | Ime | | |
|---|---|---|---|---|
| | | | Datum: | 12.9.2019 |
| | | | Obdelal: | S. Bajrić d.i.e |
| | | | Projektant: | S. Bajrić d.i.e |
| | | | Odg.proj.: | B. Vindšnurer u.d.i.e. |

WINKY

Investitor / Objekt:
OBČINA KOČEVJE
Rekonstrukcija in dozidava ZDK, Roška cesta 18

Vsebina risbe: ODVODI moč 1f
Faza: PID
Številka projekta: WIN-15-022-11

= P
+ SBZD
Stran: 8
Od strani: 59

Kopiranje, spreminjanje ali posredovanje tretjim osebam brez pisnega dovoljenja ni dovoljeno. Kršitelji bodo odškodninsko odgovarjali.

| 0 | 1 | 2 | 3 | 4 | 5 | 6 | 7 | 8 | 9 |
|---|---|---|---|---|---|---|---|---|---|

8.9 / -L1
8.9 / -L2
8.9 / -L3

L1 / 10.0
L2 / 10.0
L3 / 10.0

-N

-F16 C10A 30mA
-F17 C16A 30mA
-F18 C16A 30mA
-F19 C16A 30mA
-F20 C16A 30mA
-F21 C16A 30mA
-F22 C16A 30mA

1 N
2 N

-PE

-X1 32
33
34
35
36
37
38

-W15 NYM-J 3x1,5
-W16 NYM-J 3x2,5
-W17 NYM-J 3x2,5
-W18 NYM-J 3x2,5
-W19 NYM-J 3x2,5
-W20 NYM-J 3x2,5
-W21 NYM-J 3x2,5

BN GNYE BU

1 PE 2

EL.PISOAR
VTIČNICE PODOMET AVTOKLAV
VTIČNICE PODOMET AVTOKLAV
VTIČNICE PODOMET STERILIZACIJA SPREJEM
VTIČNICE PODOMET STERILIZACIJA OZDAJA
VTIČNICE PODOMET SERVISNE
VTIČNICE PODOMET SERVISNE

| Sprememba | Datum | Ime | | |
|---|---|---|---|---|
| | | | Datum: | 12.9.2019 |
| | | | Obdelal: | S. Bajrić d.i.e |
| | | | Projektant: | S. Bajrić d.i.e |
| | | | Odg.proj.: | B. Vindšnurer u.d.i.e. |

WINKY

Investitor / Objekt:
OBČINA KOČEVJE
Rekonstrukcija in dozidava ZDK, Roška cesta 18

Vsebina risbe: ODVODI moč 1f
Faza: PID
Številka projekta: WIN-15-022-11

= P
+ SBZD
Stran: 9
Od strani: 59

9.9 / -L1
9.9 / -L2
9.9 / -L3

L1 / 11.0
L2 / 11.0
L3 / 11.0

| | -F23 | -F24 | -F25 | -F26 | -F27 | -F28 | -F29 |
|---|---|---|---|---|---|---|---|
| | C16A | C16A | C16A | C16A | C16A | C16A | C16A |
| -X1 | 39 | 40 | 41 | 42 | 43 | 44 | 45 |
| | -N | | | | | | |
| | -PE | | | | | | |
| | Rezerva | Rezerva | Rezerva | -W22 NYM-J 3x2,5 BN GNYE BU 1 PE 2 | -W23 NYM-J 3x2,5 BN GNYE BU 1 PE 2 | -W24 NYM-J 3x2,5 BN GNYE BU 1 PE 2 | -W25 NYM-J 3x2,5 BN GNYE BU 1 PE 2 |
| | | | | El.prostor | Arhiv | TERAPIJA CPZOPD v parapetnem kanalu | Hladilnik |

| Sprememba | Datum | Ime | | |
|---|---|---|---|---|
| | | | Datum: | 12.9.2019 |
| | | | Obdelal: | S. Bajrić d.i.e |
| | | | Projektant: | S. Bajrić d.i.e |
| | | | Odg.proj.: | B. Vindšnurer u.d.i.e. |

WINKY

Investitor / Objekt:
OBČINA KOČEVJE
Rekonstrukcija in dozidava ZDK, Roška cesta 18

Vsebina risbe: ODVODI moč 1f
Faza: PID
Številka projekta: WIN-15-022-11

= P
+ SBZD
Stran: 10
Od strani: 59

Kopiranje, prenašanje ali posredovanje tretjim osebam tega dokumenta brez pisnega dovoljenja WINKY PURANOVIĆ, d.o.o. je prepovedano. Kršitelji bodo odškodninsko odgovarjali.

| 0 | 1 | 2 | 3 | 4 | 5 | 6 | 7 | 8 | 9 |
|---|---|---|---|---|---|---|---|---|---|

10.9 / -L1
10.9 / -L2
10.9 / -L3

L1 / 12.0
L2 / 12.0
L3 / 12.0

-N6

| | -F30 | -F31 | -F32 | -F33 | -F34 | -F35 | -F36 |
|---|---|---|---|---|---|---|---|
| | C16A | C16A 30mA | C16A 30mA | C16A | C16A | C10A | C16A |
| 1 | 1 | 1 | 1 | 1 | 1 | 1 | 1 |
| 2 | 2 | 2 N | 2 N | 2 | 2 | 2 | 2 |
| | -X1 46 | 47 | 48 | 49 | 50 | 51 | 52 |
| | -W26 NYY-J 3x2,5 | -W27 NYM-J 3x2,5 | -W28 NYM-J 3x2,5 | -W29 NYY-J 3x2,5 | -W30 NYY-J 3x2,5 | -W31 NYY-J 3x1,5 | -W241 NYM-J 3x2,5 |
| | BN GNYE BU | BN GNYE BU | BN GNYE BU | BN GNYE BU | BN GNYE BU | BN GNYE BU | BN GNYE BU |
| | Zunanja enota H3.DXE1 | VTIČNICE PODOMET ORDINACIJA | VTIČNICE PODOMET SERVISNE | Zunanja enota H6.DXE1 | Komunikacijsko vozlišče | Vlomni vmesniki kontrola pristopa | VTIČNICE PODOMET TV (vhod) |
| | | 1 PE 2 | 1 PE 2 | | | | 1 PE 2 |

-N
-PE

| Sprememba | Datum | Ime | | |
|---|---|---|---|---|
| | | | Datum: | 12.9.2019 |
| | | | Obdelal: | S. Bajrić d.i.e |
| | | | Projektant: | S. Bajrić d.i.e |
| | | | Odg.proj.: | B. Vindšnurer u.d.i.e. |

WINKY

Investitor / Objekt:
OBČINA KOČEVJE
Rekonstrukcija in dozidava ZDK, Roška cesta 18

Vsebina risbe: ODVODI moč 1f
Faza: PID
Številka projekta: WIN-15-022-11

= P
+ SBZD
Stran: 11
Od strani: 59

Kopiranje, spreminjanje, prenašanje ali posredovanje tretjim osebam brez pisnega dovoljenja avtorja prepovedano. Kršitelji bodo odškodninsko odgovarjali.

11.9 / -L1
11.9 / -L2
11.9 / -L3

L1 / 13.0
L2 / 13.0
L3 / 13.0

-N

-F37
B10A
30mA

-K1
20A

-X1 53 54

-W32
NYM-J
3x1,5

-S1

-K1
/12.1

-X1 55

-W33
NYM-J
3x1,5
BN GNYE BU

požarne lopute Z5.PL1

-/1

-FO5
C6A

-X1 56 57

-W34
NYM-J
3x1,5

-W35
NYM-J
3x1,5

signalni tablo
sprejem

-K2
/12.5

-K1
/12.1

-W36
NYM-J
3x1,5
BN GNYE BU

FIKSNI PRIKLJUČEK
VENTILATOR Z5.VE1

-K2
230V

1-0-2
-S2
20A
1p

-H56
230V

-W37
NYM-J
3x1,5
BN GNYE BU

FIKSNI PRIKLJUČEK
el.pisoar

| Sprememba | Datum | Ime | | |
|---|---|---|---|---|
| | | | Datum: | 12.9.2019 |
| | | | Obdelal: | S. Bajrić d.i.e |
| | | | Projektant: | S. Bajrić d.i.e |
| | | | Odg.proj.: | B. Vindšnurer u.d.i.e. |

WINKY

Investitor / Objekt:
OBČINA KOČEVJE
Rekonstrukcija in dozidava ZDK, Roška cesta 18

Vsebina risbe: krmilnje loput

Faza: PID

Številka projekta: WIN-15-022-11

= P
+ SBZD
Stran: 12
Od strani: 59

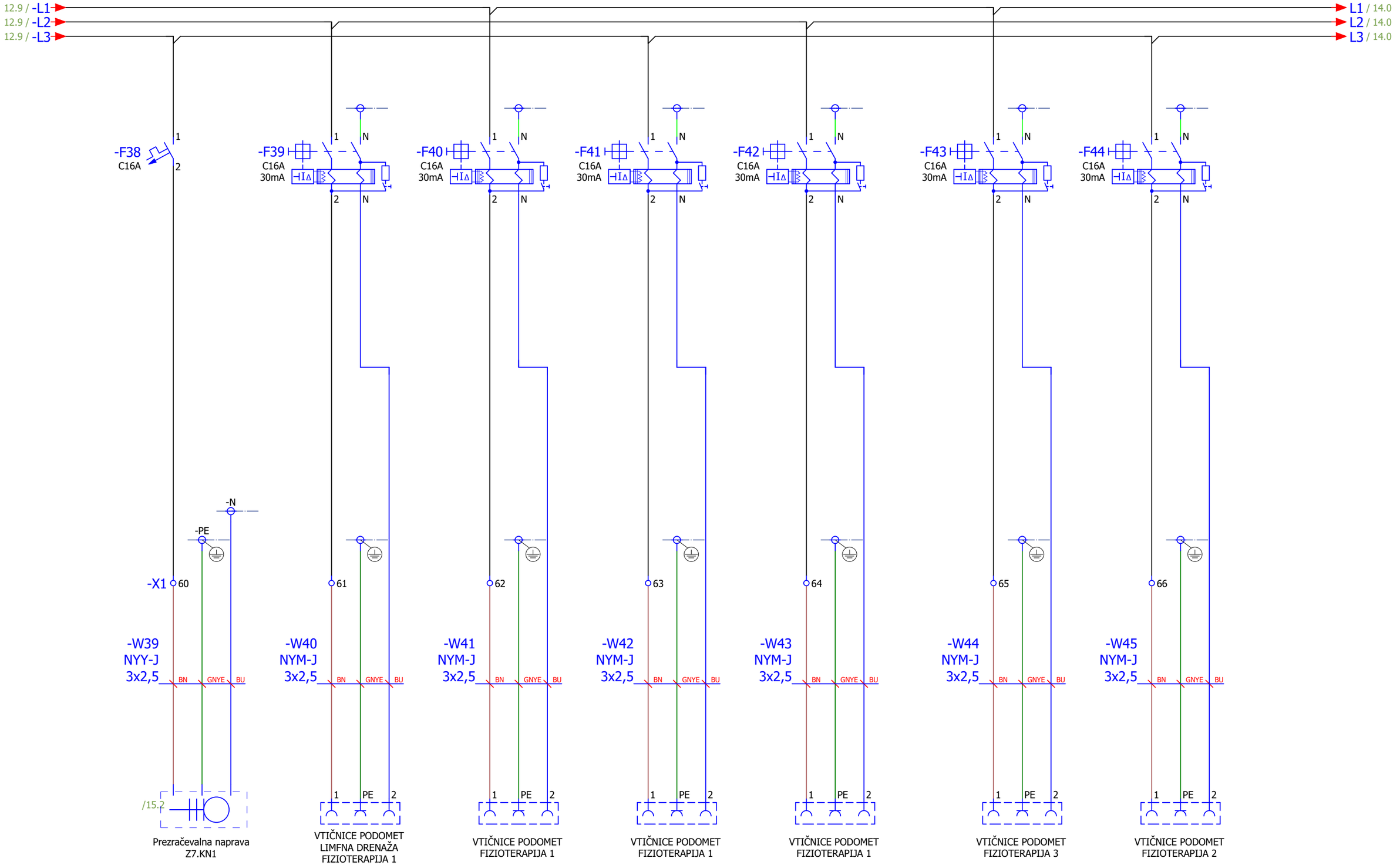


| Sprememba | Datum | Ime | | | |
|---|---|---|---|---|---|
| | | | Datum: | 12.9.2019 | |
| | | | Obdelal: | S. Bajrić d.i.e | |
| | | | Projektant: | S. Bajrić d.i.e | |
| | | | Odg.proj.: | B. Vindšnurer u.d.i.e. | |

WINKY

Investitor / Objekt:
OBČINA KOČEVJE
Rekonstrukcija in dozidava ZDK, Roška cesta 18

Vsebina risbe: ODVODI moč 1f

Faza: PID

Številka projekta: WIN-15-022-11

= P
+ SBZD
Stran: 13
Od strani: 59

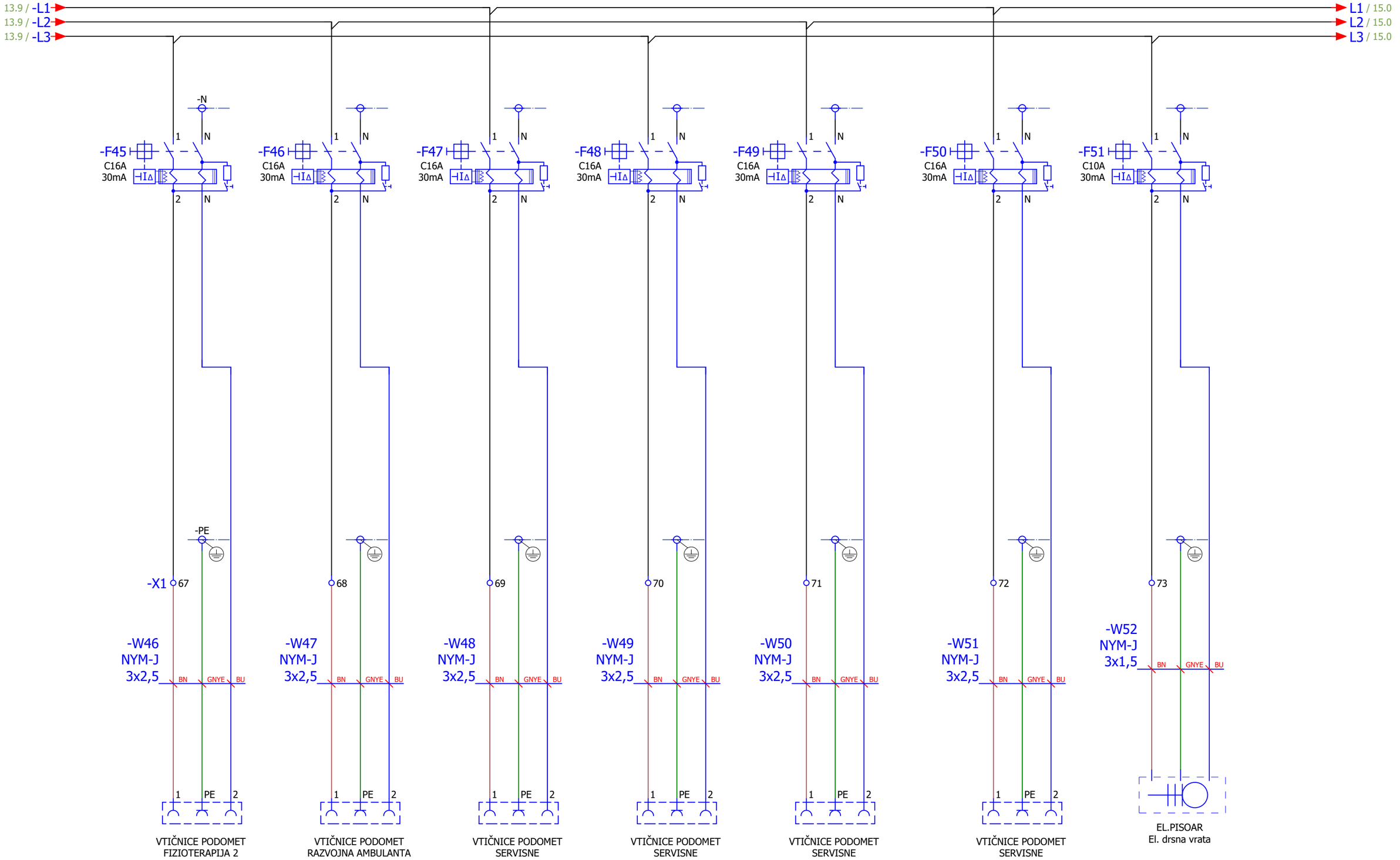


| Sprememba | Datum | Ime | | |
|---|---|---|---|---|
| | | | Datum: | 12.9.2019 |
| | | | Obdelal: | S. Bajrić d.i.e |
| | | | Projektant: | S. Bajrić d.i.e |
| | | | Odg.proj.: | B. Vindšnurer u.d.i.e. |

WINKY

Investitor / Objekt:
OBČINA KOČEVJE
Rekonstrukcija in dozidava ZDK, Roška cesta 18

Vsebina risbe: ODVODI moč 1f

Faza: PID

Številka projekta: WIN-15-022-11

= P
+ SBZD
Stran: 14
Od strani: 59

14.9 / -L1
14.9 / -L2
14.9 / -L3

L1 / 16.0
L2 / 16.0
L3 / 16.0

-N

-F52
C16A
30mA
1 N
2 N

-F53
C16A
1
2

-F54
C16A
1
2

-F55
C10A
1
2

-F56
C16A
1
2

-F57
C16A
1
2

-F58
C16A
1
2

-PE

-X1 74

-W53
NYM-J
3x2,5
BN GNYE BU

Potopna črpalka

75

-W54
NYY-J
3x2,5
BN GNYE BU

/13.1

Prezračevalna naprava
Z8.KN1

76

-W55
NYY-J
3x2,5
BN GNYE BU

1 PE 2

PROJEKTOR
VEČNAMENSKI PROSTOR

77

-W56
NYY-J
3x1,5
BN GNYE BU

-43

SKUPNI PROSTOR S KUHINJO
El. platno

78

-W57
NYY-J
3x2,5
BN GNYE BU

1 PE 2

/15.6
VTIČNICE PODOMET
DELOVNI PULT V PREDAVALNICI

79

-W58
NYY-J
3x2,5
BN GNYE BU

1 PE 2

/15.5
VTIČNICE PODOMET
DELOVNI PULT POSVETOVALNICA
SKUPNI PROSTORI

80

-W59
NYY-J
3x2,5
BN GNYE BU

1 PE 2

VTIČNICE PODOMET
TV in Wifi

| Sprememba | Datum | Ime | | | |
|---|---|---|---|---|---|
| | | | Datum: | 12.9.2019 | |
| | | | Obdelal: | S. Bajrić d.i.e | |
| | | | Projektant: | S. Bajrić d.i.e | |
| | | | Odg.proj.: | B. Vindšnurer u.d.i.e. | |

WINKY

Investitor / Objekt:
OBČINA KOČEVJE
Rekonstrukcija in dozidava ZDK, Roška cesta 18

Vsebina risbe: ODVODI moč 1f

Faza: PID

Številka projekta: WIN-15-022-11

= P
+ SBZD
Stran: 15
Od strani: 59

Kopiranje, prenašanje in razmnoževanje tega dokumenta ali njegovih delov brez predhodnega pisnega dovoljenja ni dovoljeno. Kršitelji bodo odgovarjali za povzročeno škodo. Vse pravice pridržane.

0 1 2 3 4 5 6 7 8 9

15.9 / -L1
15.9 / -L2
15.9 / -L3

L1 / 17.0
L2 / 17.0
L3 / 17.0

-N
-PE

-F59 C16A 30mA
-F60 C16A 30mA
-F61 C16A
-F62 C10A
-F63 C16A
-F64 C16A
-F65 C16A

-ČR1
L
N
4
3

-K3 /16.6
-K3 CT 25A 1NO+1NC
A1
A2

A1 A2
1 2 /16.5
R1 R2

93 94

-T1

-X1 81
82
83
84
85
86
87

-W225 NYY-J 3x2,5
-W61 NYY-J 3x2,5
-W62 NYY-J 3x2,5
-W63 NYY-J 3x2,5
-W64 NYY-J 3x2,5
-W65 NYM-J 3x1,5
-W66 NYY-J 3x2,5
-W67 NYY-J 3x2,5

BN GNYE BU

1 PE 2

VTIČNICE PODOMET FIZIOTERAPIJA 1

VTIČNICE PODOMET SERVISNE

VTIČNICE PODOMET DELOVNI PULT SPREJEM PISARNA PROGRAMI

VTIČNICE PODOMET DELOVNI PULT SPREJEM

/16.8
VTIČNICE PODOMET KUHALNA PLOŠČA

TPKA ZA VKLOP KUHALNE PLOŠČE

/16.5
VTIČNICE PODOMET POMIVALNI STROJ

VTIČNICE PODOMET NAPA,VTIČNICE NAD PULTOM HLADILNIK

| Sprememba | Datum | Ime | | | |
|---|---|---|---|---|---|
| | | | Datum: | 12.9.2019 | |
| | | | Obdelal: | S. Bajrić d.i.e | |
| | | | Projektant: | S. Bajrić d.i.e | |
| | | | Odg.proj.: | B. Vindšnurer u.d.i.e. | |

WINKY

Investitor / Objekt:
OBČINA KOČEVJE
Rekonstrukcija in dozidava ZDK, Roška cesta 18

Vsebina risbe: ODVODI moč 1f
Faza: PID
Številka projekta: WIN-15-022-11

= P
+ SBZD
Stran: 16
Od strani: 59

16.9 / -L1
16.9 / -L2
16.9 / -L3

L1 / 18.0
L2 / 18.0
L3 / 18.0

-N

-F66
C16A
30mA
1
N
2
N

-F67
C16A
30mA
1
N
2
N

-F68
C16A
1
2

-F69
C10A
1
2

-F70
C16A
1
2

-PE

-X1
88

89

-N
90

91

92

Rezerva

Rezerva

Rezerva

Rezerva

Rezerva

| Sprememba | Datum | Ime | | |
|---|---|---|---|---|
| | | | Datum: | 12.9.2019 |
| | | | Obdelal: | S. Bajrić d.i.e |
| | | | Projektant: | S. Bajrić d.i.e |
| | | | Odg.proj.: | B. Vindšnurer u.d.i.e. |

WINKY

Investitor / Objekt:
OBČINA KOČEVJE
Rekonstrukcija in dozidava ZDK, Roška cesta 18

Vsebina risbe: ODVODI moč 1f
Faza: PID
Številka projekta: WIN-15-022-11

= P
+ SBZD
Stran: 17
Od strani: 59

17.9 / -L1
17.9 / -L2
17.9 / -L3

-L1 / 19.0
-L2 / 19.0
-L3 / 19.0

-F71
C10A

F71 / 19.0

-K63
/58.3

off71 / 19.0

-K4
/18.3

-K4
16A
on
off
iTLc

1 2 /18.1
off
on /18.3

-K5
/18.6

-K5
16A
on
off
iTLc

1 2 /18.5
off
on /18.7

-N
-PE
-X2

-W68
NYM-J
4x1,5
BN BK GNYE BU

RD

IR SENZOR

RAZSVETLJAVA
HODNIK

-W69
ÖLFLEX® CLASSIC 100
2x1,5
BN BU

-W70
NYM-J
3x1,5
BN GNYE BU

RAZSVETLJAVA
HODNIK

-W71
ÖLFLEX® CLASSIC 100
2x1,5
BN BU

| Sprememba | Datum | Ime | | | |
|---|---|---|---|---|---|
| | | | Datum: | 12.9.2019 | |
| | | | Obdelal: | S. Bajrić d.i.e | |
| | | | Projektant: | S. Bajrić d.i.e | |
| | | | Odg.proj.: | B. Vindšnurer u.d.i.e. | |

WINKY

Investitor / Objekt:
OBČINA KOČEVJE
Rekonstrukcija in dozidava ZDK, Roška cesta 18

Vsebina risbe: RAZSVETLJAVA
Faza: PID
Številka projekta: WIN-15-022-11

= P
+ SBZD
Stran: 18
Od strani: 59

18.9 / -L1 → -L1 / 20.0
18.9 / -L2 → -L2 / 20.0
18.9 / -L3 → -L3 / 20.0

18.8 / F71
18.8 / off71

-K6 /19.3 (1, 2)

-K6 16A — on / off — iTLc

1 — 2 /19.1
off
on /19.3

-K7 /19.7 (1, 2)

-K7 16A — on / off — iTLc

1 — 2 /19.5
off
on /19.7

-N
-PE
-X2 8

-W72 NYM-J 3x1,5 — BN GNYE BU

RAZSVETLJAVA ARHIV

-W73 ÖLFLEX® CLASSIC 100 2x1,5 — 9 10 — BN BU

E

11

-W74 NYM-J 3x1,5 — BN GNYE BU

RAZSVETLJAVA EL.PROSTOR

-W75 ÖLFLEX® CLASSIC 100 2x1,5 — 12 13 — BN BU

E

| Sprememba | Datum | Ime | | | |
|---|---|---|---|---|---|
| | | | Datum: | 12.9.2019 | |
| | | | Obdelal: | S. Bajrić d.i.e | |
| | | | Projektant: | S. Bajrić d.i.e | |
| | | | Odg.proj.: | B. Vindšnurer u.d.i.e. | |

WINKY

Investitor / Objekt:
OBČINA KOČEVJE
Rekonstrukcija in dozidava ZDK, Roška cesta 18

Vsebina risbe: RAZSVETLJAVA
Faza: PID
Številka projekta: WIN-15-022-11

= P
+ SBZD
Stran: 19
Od strani: 59

19.9 / -L1
19.9 / -L2
19.9 / -L3

-L1 / 21.0
-L2 / 21.0
-L3 / 21.0

-N

-F72
C10A
30mA

1 N
2 N

N72 / 21.0
F72 / 21.0
off72 / 21.0

-K63
/58.3
3
4

-K8
/20.3
1
2

-K8
16A
on
off
iTLc

1 2 /20.1
off
on
/20.3

-K9
/20.7
1
2

-K9
16A
on
off
iTLc

1 2 /20.5
off
on
/20.7

-PE

-X2 14
15 16
17
18 19

-W76
NYM-J
3x1,5
BN GNYE BU

-W77
ÖLFLEX® CLASSIC 100
2x1,5
BN BU

-W78
NYM-J
3x1,5
BN GNYE BU

-W79
ÖLFLEX® CLASSIC 100
2x1,5
BN BU

E

RAZSVETLJAVA
STERILIZACIJA SPREJEM

RAZSVETLJAVA
STERILIZACIJA

| Sprememba | Datum | Ime | | | |
|---|---|---|---|---|---|
| | | | Datum: | 12.9.2019 | |
| | | | Obdelal: | S. Bajrić d.i.e | |
| | | | Projektant: | S. Bajrić d.i.e | |
| | | | Odg.proj.: | B. Vindšnurer u.d.i.e. | |

WINKY

Investitor / Objekt:
OBCINA KOCEVJE
Rekonstrukcija in dozidava ZDK, Roška cesta 18

Vsebina risbe: RAZSVETLJAVA
Faza: PID
Številka projekta: WIN-15-022-11

= P
+ SBZD
Stran: 20
Od strani: 59

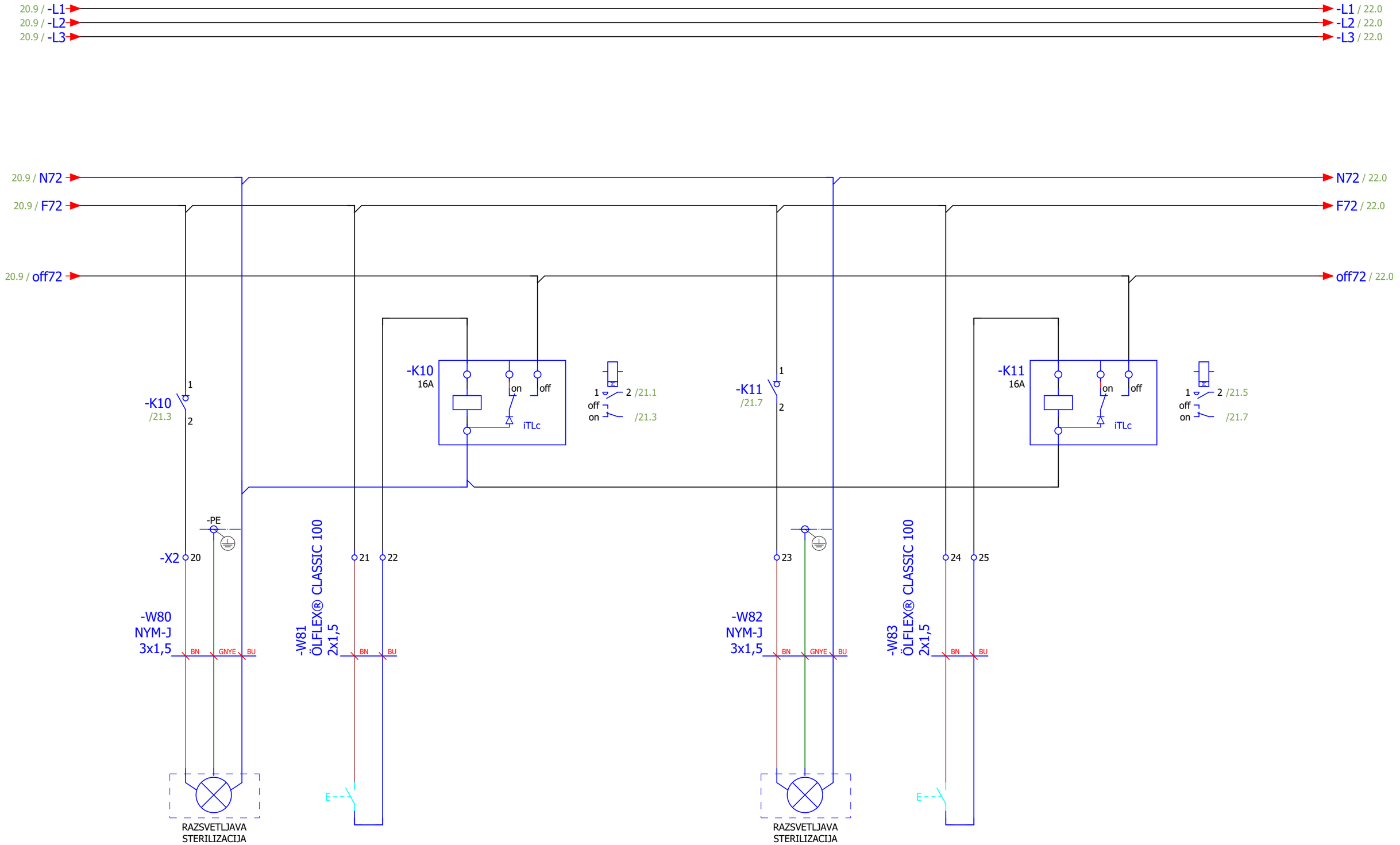


| Sprememba | Datum | Ime | | |
|---|---|---|---|---|
| | | | Datum: | 12.9.2019 |
| | | | Obdelal: | S. Bajrić d.i.e |
| | | | Projektant: | S. Bajrić d.i.e |
| | | | Odg.proj.: | B. Vindšnurer u.d.i.e. |

WINKY

Investitor / Objekt:
OBČINA KOČEVJE
Rekonstrukcija in dozidava ZDK, Roška cesta 18

Vsebina risbe: RAZSVETLJAVA

Faza: PID

Številka projekta: WIN-15-022-11

| | |
|---|---|
| = P | |
| + SBZD | |
| Stran: | 21 |
| Od strani: | 59 |

0 | 1 | 2 | 3 | 4 | 5 | 6 | 7 | 8 | 9

21.9 / -L1
21.9 / -L2
21.9 / -L3

-L1 / 23.0
-L2 / 23.0
-L3 / 23.0

21.9 / N72
21.9 / F72
21.9 / off72

-K12
/22.3
1
2

-K12
16A
on
off
iTLc

1 2 /22.1
off
on
/22.3

-PE
-X2 26
27 28

-W84
NYM-J
3x1,5
BN GNYE BU

-W85
ÖLFLEX® CLASSIC 100
2x1,5
BN BU

E

RAZSVETLJAVA
GARDEROBA M

27

-W86
NYM-J
3x1,5
BN GNYE BU

-W87
RD

NYM-J
3x1,5
BN
BU
GNYE
BN

IR SENZOR

RAZSVETLJAVA
WS M

| Sprememba | Datum | Ime | | |
|---|---|---|---|---|
| | | | Datum: | 12.9.2019 |
| | | | Obdelal: | S. Bajrić d.i.e |
| | | | Projektant: | S. Bajrić d.i.e |
| | | | Odg.proj.: | B. Vindšnurer u.d.i.e. |

WINKY

Investitor / Objekt:
OBČINA KOČEVJE
Rekonstrukcija in dozidava ZDK, Roška cesta 18

Vsebina risbe: RAZSVETLJAVA
Faza: PID
Številka projekta: WIN-15-022-11

= P
+ SBZD
Stran: 22
Od strani: 59

Kopiranje, prenašanje ali spreminjanje dokumentacije brez pisnega soglasja podjetja WINKY d.o.o. je prepovedano. Kršitelji bodo odškodninsko odgovarjali.

0 1 2 3 4 5 6 7 8 9

22.9 / -L1
22.9 / -L2
22.9 / -L3

-L1 / 24.0
-L2 / 24.0
-L3 / 24.0

-N

-F73
C10A
30mA

1 N
2 N

N73 / 24.0
F73 / 24.0
off73 / 24.0

-K63
/58.3
5
6

-K13
/23.3
1
2

-K13
16A
on off
iTLc

1 2 /23.1
off
on /23.3

-K14
/23.7
1
2

-K14
16A
on off
iTLc

1 2 /23.5
off
on /23.7

-PE

-X2 29
30 31
32
33 34

-W88
NYM-J
3x1,5
BN GNYE BU

-W89
ÖLFLEX® CLASSIC 100
2x1,5
BN BU

-W90
NYM-J
3x1,5
BN GNYE BU

-W91
ÖLFLEX® CLASSIC 100
2x1,5
BN BU

E

RAZSVETLJAVA
LIKALNICA

RAZSVETLJAVA
LIKALNICA

| Sprememba | Datum | Ime | | | |
|---|---|---|---|---|---|
| | | | Datum: | 12.9.2019 | |
| | | | Obdelal: | S. Bajrić d.i.e | |
| | | | Projektant: | S. Bajrić d.i.e | |
| | | | Odg.proj.: | B. Vindšnurer u.d.i.e. | |

WINKY

Investitor / Objekt:
OBCINA KOCEVJE
Rekonstrukcija in dozidava ZDK, Roška cesta 18

Vsebina risbe: RAZSVETLJAVA
Faza: PID
Številka projekta: WIN-15-022-11

= P
+ SBZD
Stran: 23
Od strani: 59

23.9 / -L1
23.9 / -L2
23.9 / -L3
-L1 / 25.0
-L2 / 25.0
-L3 / 25.0

23.9 / N73
23.9 / F73
23.9 / off73
N73 / 25.0
F73 / 25.0
off73 / 25.0

-K15
/24.3
1
2

-K15
16A
on
off
iTLc

1
2 /24.1
off
on
/24.3

-K16
/24.7
1
2

-K16
16A
on
off
iTLc

1
2 /24.5
off
on
/24.7

-PE

-X2 35

-W92
NYM-J
3x1,5
BN
GNYE
BU

RAZSVETLJAVA
PRALNICA

-W93
ÖLFLEX® CLASSIC 100
2x1,5
36
37
BN
BU
E

38

-W94
NYM-J
3x1,5
BN
GNYE
BU

RAZSVETLJAVA
PRALNICA

-W95
ÖLFLEX® CLASSIC 100
2x1,5
39
40
BN
BU
E

| Sprememba | Datum | Ime | | |
|---|---|---|---|---|
| | | | Datum: | 12.9.2019 |
| | | | Obdelal: | S. Bajrić d.i.e |
| | | | Projektant: | S. Bajrić d.i.e |
| | | | Odg.proj.: | B. Vindšnurer u.d.i.e. |

WINKY

Investitor / Objekt:
OBČINA KOČEVJE
Rekonstrukcija in dozidava ZDK, Roška cesta 18

Vsebina risbe: RAZSVETLJAVA
Faza: PID
Številka projekta: WIN-15-022-11

= P
+ SBZD
Stran: 24
Od strani: 59

0 | 1 | 2 | 3 | 4 | 5 | 6 | 7 | 8 | 9

24.9 / -L1 → -L1 / 26.0
24.9 / -L2 → -L2 / 26.0
24.9 / -L3 → -L3 / 26.0

24.9 / N73 → N73 / 26.0
24.9 / F73 → F73 / 26.0
24.9 / off73 → off73 / 26.0

-K17 /25.2 (1, 2)

-K17 16A — on, off — iTLc

1 — 2 /25.1
off
on /25.3

-K18 /25.6 (1, 2)

-K18 16A — on, off — iTLc

1 — 2 /25.4
off
on /25.6

-PE

-X2 41 42 43 44 45 46

-W96 NYM-J 3x1,5 — BN, GNYE, BU

-W97 ÖLFLEX® CLASSIC 100 2x1,5 — BN, BU

-W98 NYM-J 3x1,5 — BN, GNYE, BU

-W99 ÖLFLEX® CLASSIC 100 2x1,5 — BN, BU

E

RAZSVETLJAVA MATERIAL

RAZSVETLJAVA GARDEROBA Ž.

| Sprememba | Datum | Ime | | |
|---|---|---|---|---|
| | | | Datum: | 12.9.2019 |
| | | | Obdelal: | S. Bajrić d.i.e |
| | | | Projektant: | S. Bajrić d.i.e |
| | | | Odg.proj.: | B. Vindšnurer u.d.i.e. |

WINKY

Investitor / Objekt:
OBČINA KOČEVJE
Rekonstrukcija in dozidava ZDK, Roška cesta 18

Vsebina risbe: RAZSVETLJAVA

Faza: PID

Številka projekta: WIN-15-022-11

= P
+ SBZD
Stran: 25
Od strani: 59

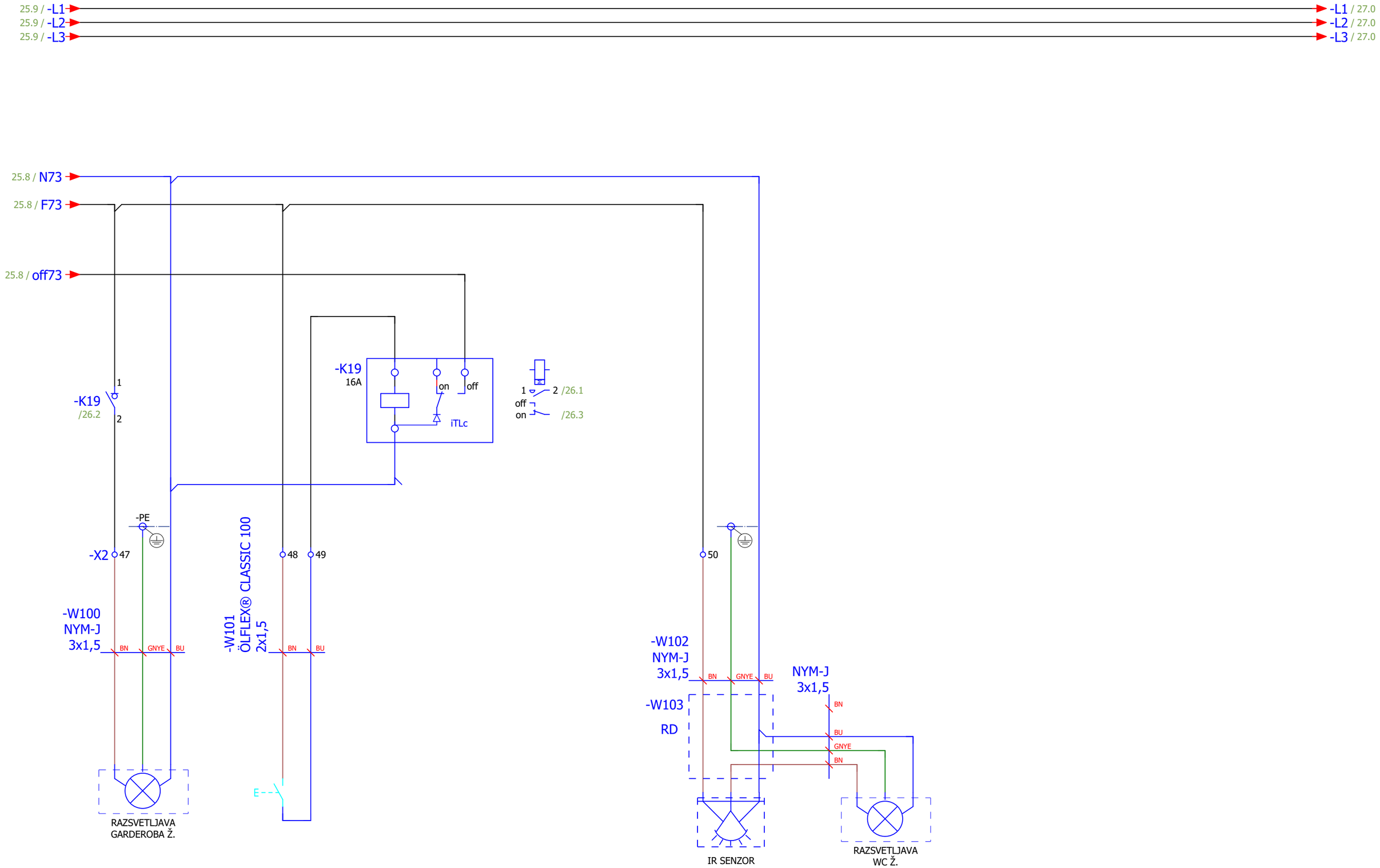


| Sprememba | Datum | Ime | | |
|---|---|---|---|---|
| | | | Datum: | 12.9.2019 |
| | | | Obdelal: | S. Bajrić d.i.e |
| | | | Projektant: | S. Bajrić d.i.e |
| | | | Odg.proj.: | B. Vindšnurer u.d.i.e. |

WINKY

Investitor / Objekt:
OBČINA KOČEVJE
Rekonstrukcija in dozidava ZDK, Roška cesta 18

Vsebina risbe: RAZSVETLJAVA

Faza: PID

Številka projekta: WIN-15-022-11

= P
+ SBZD
Stran: 26
Od strani: 59

Kopiranje, prenašanje ali spreminjanje dokumentacije brez pisnega soglasja podjetja WINKY d.o.o. je prepovedano in kaznivo.

0 1 2 3 4 5 6 7 8 9

26.9 / -L1
26.9 / -L2
26.9 / -L3

-L1 / 28.0
-L2 / 28.0
-L3 / 28.0

-N

-F74
C10A
30mA

1 N
2 N

N74 / 28.1
F74 / 28.1
off74 / 30.0

-K63
/58.3
7
8

-K20
/27.3
1
2

-K20
16A
on
off
iTLc

1 2 /27.1
off
on
/27.3

-K21
/27.7
1
2

-K21
16A
on
off
iTLc

1 2 /27.5
off
on
/27.7

-PE

-X2 51 52 53 54 55 56

-W104
NYM-J
3x1,5
BN GNYE BU

-W105
ÖLFLEX® CLASSIC 100
2x1,5
BN BU

-W106
NYM-J
3x1,5
BN GNYE BU

-W107
ÖLFLEX® CLASSIC 100
2x1,5
BN BU

E

RAZSVETLJAVA
FIZIOTERAPIJA 1

RAZSVETLJAVA
FIZIOTERAPIJA 1

| Sprememba | Datum | Ime | | | |
|---|---|---|---|---|---|
| | | | Datum: | 12.9.2019 | |
| | | | Obdelal: | S. Bajrić d.i.e | |
| | | | Projektant: | S. Bajrić d.i.e | |
| | | | Odg.proj.: | B. Vindšnurer u.d.i.e. | |

WINKY

Investitor / Objekt:
OBČINA KOČEVJE
Rekonstrukcija in dozidava ZDK, Roška cesta 18

Vsebina risbe: RAZSVETLJAVA
Faza: PID
Številka projekta: WIN-15-022-11

= P
+ SBZD
Stran: 27
Od strani: 59

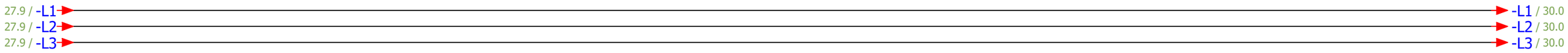


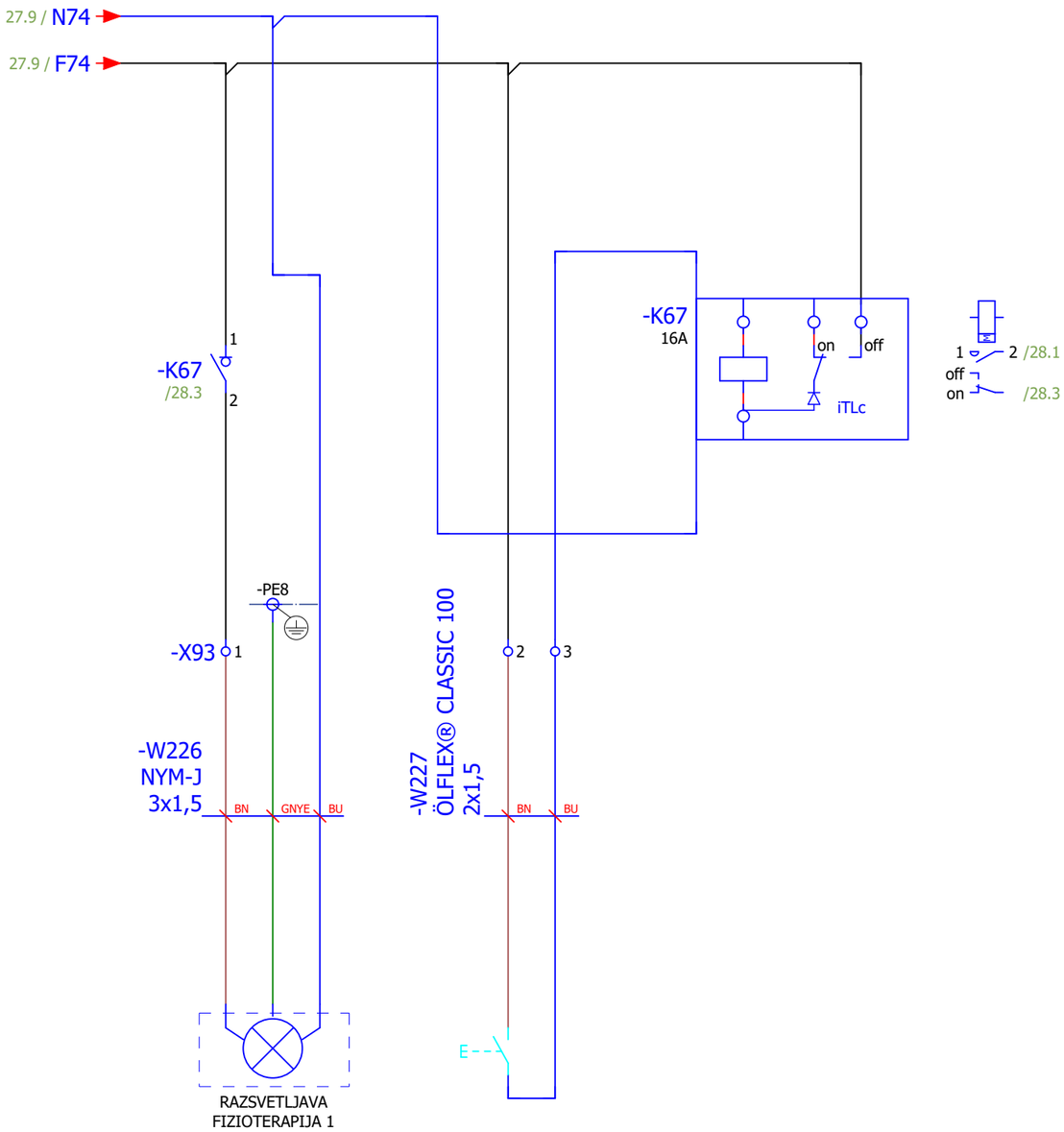


| Sprememba | Datum | Ime | | | |
|---|---|---|---|---|---|
| | | | Datum: | 12.9.2019 | |
| | | | Obdelal: | S. Bajrić d.i.e | |
| | | | Projektant: | S. Bajrić d.i.e | |
| | | | Odg.proj.: | B. Vindšnurer u.d.i.e. | |

WINKY

Investitor / Objekt:
OBCINA KOCEVJE
Rekonstrukcija in dozidava ZDK, Roška cesta 18

Vsebina risbe: RAZSVETLJAVA

Faza: PID

Številka projekta: WIN-15-022-11

| | |
|---|---|
| = P | |
| + SBZD | |
| Stran: | 28 |
| Od strani: | 59 |

28.9 / -L1
28.9 / -L2
28.9 / -L3
-L1 / 31.0
-L2 / 31.0
-L3 / 31.0
-N
-F74.1
C10A
30mA
1
2
N
N74.1 / 31.0
F74.1 / 31.0
27.9 / off74
off74 / 31.0
-K24
/31.8
-PE
-X2
57
58
59
-W108
NYM-J
5x1,5
BN
GNYE
BU
BK
-W109
ÖLFLEX® CLASSIC 100
2x1,5
60
61
62
-W110
-W111
63
64
65
-W112
-W113
66
67
68
-W114
-W115
E
+
-
RAZSVETLJAVA
LIMFNA DRENAŽA
RAZSVETLJAVA
FIZIOTERAPIJA 1
RAZSVETLJAVA
FIZIOTERAPIJA 1
RAZSVETLJAVA
FIZIOTERAPIJA 1

| Sprememba | Datum | Ime | | |
|---|---|---|---|---|
| | | | Datum: | 12.9.2019 |
| | | | Obdelal: | S. Bajrić d.i.e |
| | | | Projektant: | S. Bajrić d.i.e |
| | | | Odg.proj.: | B. Vindšnurer u.d.i.e. |

WINKY

Investitor / Objekt:
OBČINA KOČEVJE
Rekonstrukcija in dozidava ZDK, Roška cesta 18

Vsebina risbe: RAZSVETLJAVA
Faza: PID
Številka projekta: WIN-15-022-11

= P
+ SBZD
Stran: 30
Od strani: 59

0 | 1 | 2 | 3 | 4 | 5 | 6 | 7 | 8 | 9

30.9 / -L1 → -L1 / 32.0
30.9 / -L2 → -L2 / 32.0
30.9 / -L3 → -L3 / 32.0

30.9 / N74.1
30.9 / off74
30.9 / F74.1

-K24
16A
on
off
iTLc

1 2 /30.0
off
on
/31.8

-X2 69 70 71
-W228
NYM-J
5x1,5
BN GNYE BU BK BK BN BU
-W229
ÖLFLEX® CLASSIC 100
2x1,5
RAZSVETLJAVA
FIZIOTERAPIJA 1

72 73 74
-W230
NYM-J
5x1,5
BN GNYE BU BK BK BN BU
-W231
ÖLFLEX® CLASSIC 100
2x1,5
RAZSVETLJAVA
FIZIOTERAPIJA 1

75 76 77
-W232
NYM-J
5x1,5
BN GNYE BU BK BK BN BU
-W233
ÖLFLEX® CLASSIC 100
2x1,5
RAZSVETLJAVA
FIZIOTERAPIJA 1

78 79
-W120
ÖLFLEX® CLASSIC 100
2x1,5
BN BU

| Sprememba | Datum | Ime | | |
|---|---|---|---|---|
| | | | Datum: | 12.9.2019 |
| | | | Obdelal: | S. Bajrić d.i.e |
| | | | Projektant: | S. Bajrić d.i.e |
| | | | Odg.proj.: | B. Vindšnurer u.d.i.e. |

WINKY

Investitor / Objekt:
OBČINA KOČEVJE
Rekonstrukcija in dozidava ZDK, Roška cesta 18

Vsebina risbe: RAZSVETLJAVA
Faza: PID
Številka projekta: WIN-15-022-11

= P
+ SBZD
Stran: 31
Od strani: 59

Kopiranje, prenašanje ali uporaba te datoteke ali njene vsebine brez izrecnega pisnega dovoljenja nosilca pravic ni dovoljeno. Kršitelji bodo odgovarjali za nastalo škodo.

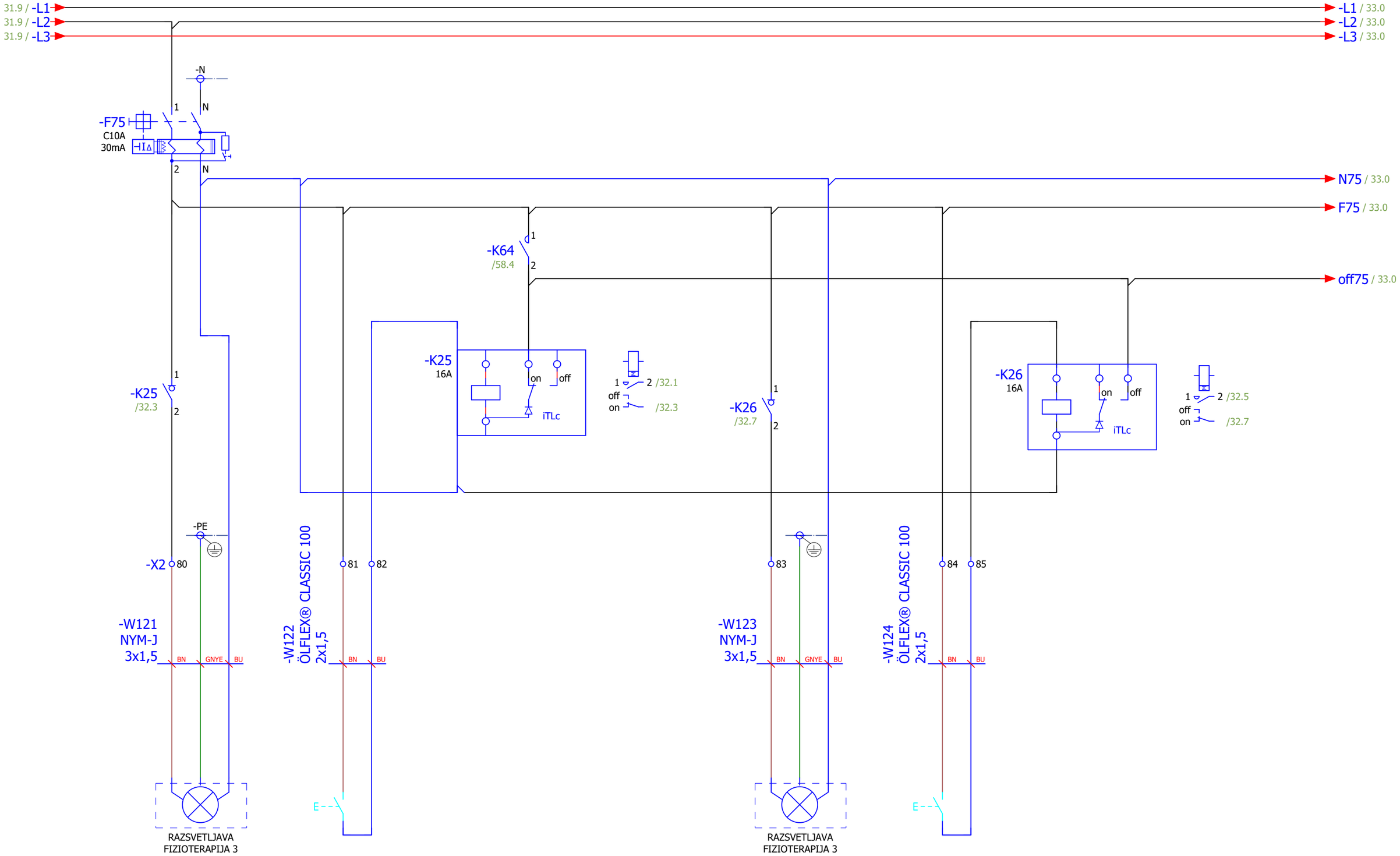


| Sprememba | Datum | Ime | | |
|---|---|---|---|---|
| | | | Datum: | 12.9.2019 |
| | | | Obdelal: | S. Bajrić d.i.e |
| | | | Projektant: | S. Bajrić d.i.e |
| | | | Odg.proj.: | B. Vindšnurer u.d.i.e. |

WINKY

Investitor / Objekt:
OBCINA KOCEVJE
Rekonstrukcija in dozidava ZDK, Roška cesta 18

Vsebina risbe: RAZSVETLJAVA

Faza: PID

Številka projekta: WIN-15-022-11

= P
+ SBZD
Stran: 32
Od strani: 59

Avtorski in pravni varstvo je prevzeto. Vsebina dokumentacije je last podjetja in namenjena le za uporabo s strani naročnika. Brez pisnega dovoljenja ni dovoljeno kopiranje, razmnoževanje, spreminjanje ali prenašanje v drugih namenov.

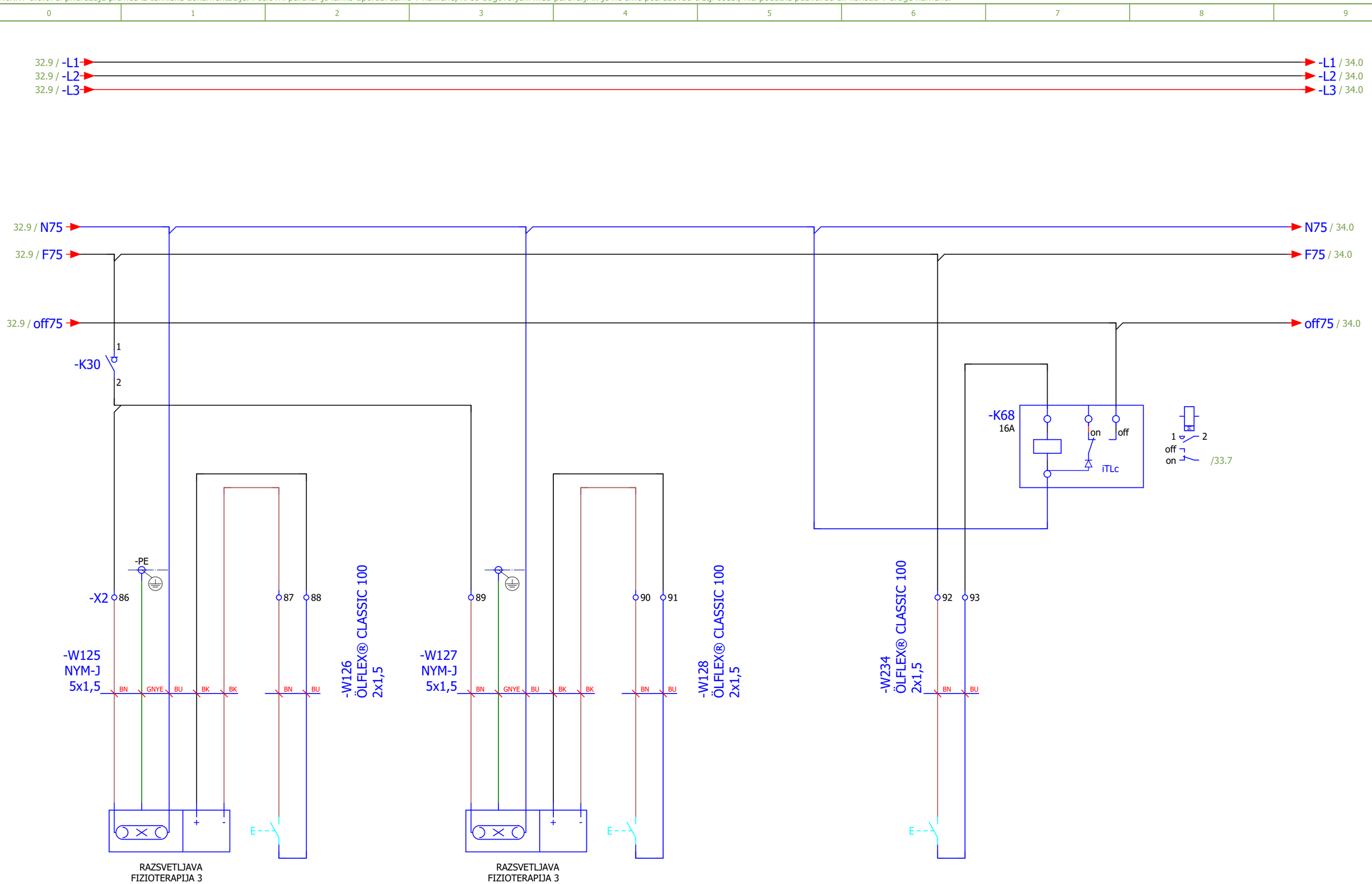


| Sprememba | Datum | Ime | | |
|---|---|---|---|---|
| | | | Datum: | 12.9.2019 |
| | | | Obdelal: | S. Bajrić d.i.e |
| | | | Projektant: | S. Bajrić d.i.e |
| | | | Odg.proj.: | B. Vindšnurer u.d.i.e. |

WINKY

Investitor / Objekt:
OBČINA KOČEVJE
Rekonstrukcija in dozidava ZDK, Roška cesta 18

Vsebina risbe: RAZSVETLJAVA

Faza: PID

Številka projekta: WIN-15-022-11

| | |
|---|---|
| = P | |
| + SBZD | |
| Stran: | 33 |
| Od strani: | 59 |

33.9 / -L1
33.9 / -L2
33.9 / -L3

-L1 / 36.0
-L2 / 36.0
-L3 / 36.0

33.9 / N75
33.9 / F75
33.9 / off75

-K27
/34.2
1
2

-K27
16A
on
off
iTLc

1 2 /34.1
off
on
/34.3

-K28
/34.6
1
2

-K28
16A
on
off
iTLc

1 2 /34.5
off
on
/34.7

-PE
-X2
94
95
96
97
98
99

-W129
NYM-J
3x1,5
BN
GNYE
BU

-W130
ÖLFLEX® CLASSIC 100
2x1,5
BN
BU

-W131
NYM-J
3x1,5
BN
GNYE
BU

-W132
ÖLFLEX® CLASSIC 100
2x1,5
BN
BU

E

RAZSVETLJAVA
FIZIO SPREJEM

RAZSVETLJAVA
FIZIO SPREJEM

| Sprememba | Datum | Ime | | |
|---|---|---|---|---|
| | | | Datum: | 12.9.2019 |
| | | | Obdelal: | S. Bajrić d.i.e |
| | | | Projektant: | S. Bajrić d.i.e |
| | | | Odg.proj.: | B. Vindšnurer u.d.i.e. |

WINKY

Investitor / Objekt:
OBČINA KOČEVJE
Rekonstrukcija in dozidava ZDK, Roška cesta 18

Vsebina risbe: RAZSVETLJAVA
Faza: PID
Številka projekta: WIN-15-022-11

= P
+ SBZD
Stran: 34
Od strani: 59

Kopiranje, prenašanje ali spreminjanje dokumentacije brez pisnega soglasja podjetja WINKY d.o.o. je prepovedano. Kršitelji bodo odškodninsko odgovarjali.

34.9 / -L1
34.9 / -L2
34.9 / -L3

-L1 / 37.0
-L2 / 37.0
-L3 / 37.0

-N

-F76
C10A
30mA

1 N
2 N

N76 / 37.0
F76 / 37.0

-K64
/58.4
3
4

off76 / 38.0

-K31
/36.3
1
2

-K31
16A
on
off
iTLc

1 2 /36.1
off
on
/36.3

-K32
/36.7
1
2

-K32
16A
on
off
iTLc

1 2 /36.5
off
on
/36.7

-PE

-X2 100

-W136
NYM-J
3x1,5
BN GNYE BU

RAZSVETLJAVA
FIZIOTERAPIJA 2

-W137
ÖLFLEX® CLASSIC 100
2x1,5
101 102
BN BU
E

103

-W138
NYM-J
3x1,5
BN GNYE BU

RAZSVETLJAVA
FIZIOTERAPIJA 2

-W139
ÖLFLEX® CLASSIC 100
2x1,5
104 105
BN BU
E

| Sprememba | Datum | Ime | | | |
|---|---|---|---|---|---|
| | | | Datum: | 12.9.2019 | |
| | | | Obdelal: | S. Bajrić d.i.e | |
| | | | Projektant: | S. Bajrić d.i.e | |
| | | | Odg.proj.: | B. Vindšnurer u.d.i.e. | |

WINKY

Investitor / Objekt:
OBCINA KOCEVJE
Rekonstrukcija in dozidava ZDK, Roška cesta 18

Vsebina risbe: RAZSVETLJAVA
Faza: PID
Številka projekta: WIN-15-022-11

= P
+ SBZD
Stran: 36
Od strani: 59

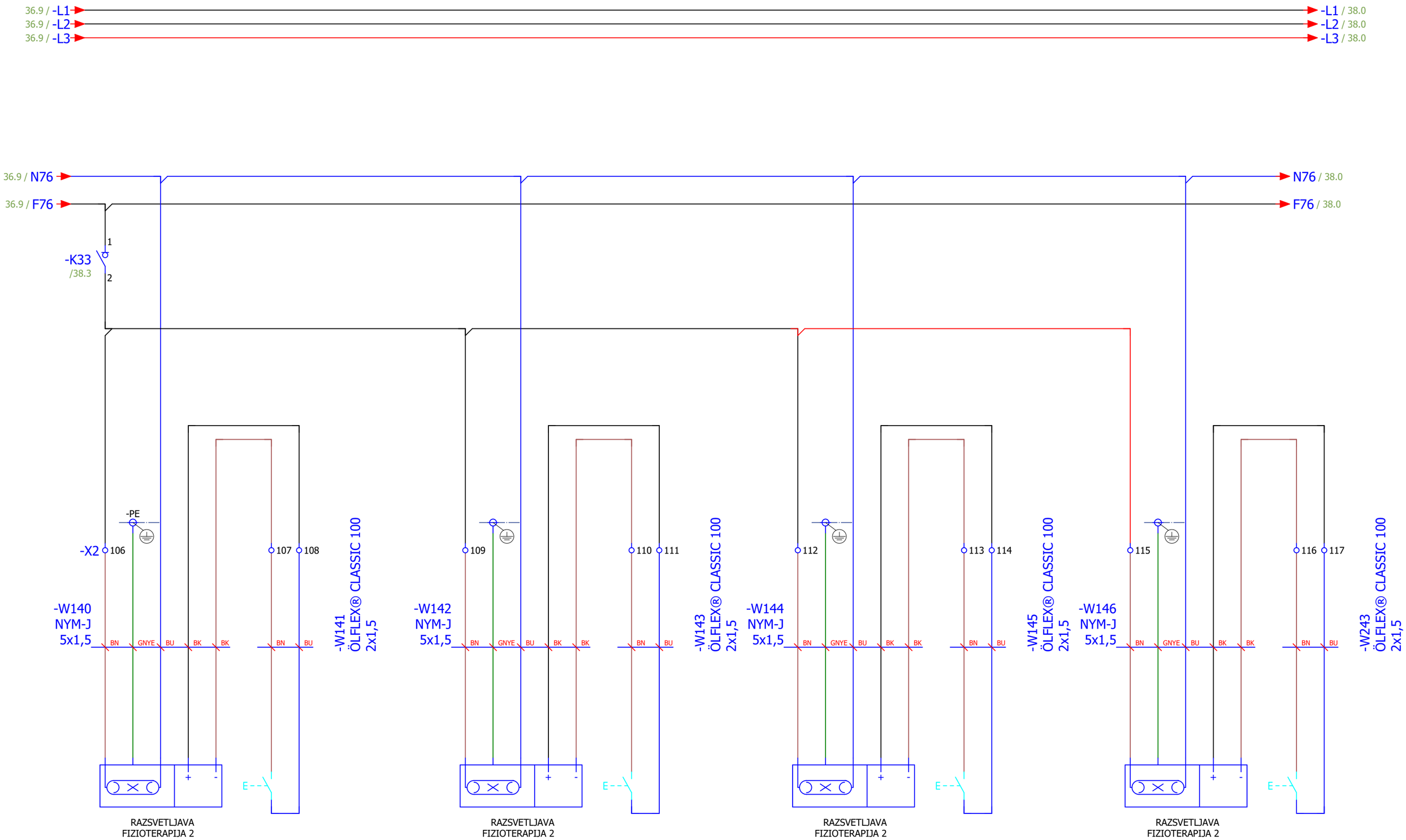


| Sprememba | Datum | Ime | | |
|---|---|---|---|---|
| | | | Datum: | 12.9.2019 |
| | | | Obdelal: | S. Bajrić d.i.e |
| | | | Projektant: | S. Bajrić d.i.e |
| | | | Odg.proj.: | B. Vindšnurer u.d.i.e. |

WINKY

Investitor / Objekt:
OBČINA KOČEVJE
Rekonstrukcija in dozidava ZDK, Roška cesta 18

Vsebina risbe: RAZSVETLJAVA

Faza: PID

Številka projekta: WIN-15-022-11

| | |
|---|---|
| = P | |
| + SBZD | |
| Stran: | 37 |
| Od strani: | 59 |

37.9 / -L1
37.9 / -L2
37.9 / -L3

-L1 / 39.0
-L2 / 39.0
-L3 / 39.0

37.9 / N76
37.9 / F76
36.9 / off76

-K33
16A
on
off
iTLc

1 2 /37.0
off
on /38.3

-W148
ÖLFLEX® CLASSIC 100
2x1,5
-X2 118 119
BN BU
E

| Sprememba | Datum | Ime | | | |
|---|---|---|---|---|---|
| | | | Datum: | 12.9.2019 | |
| | | | Obdelal: | S. Bajrić d.i.e | |
| | | | Projektant: | S. Bajrić d.i.e | |
| | | | Odg.proj.: | B. Vindšnurer u.d.i.e. | |

WINKY

Investitor / Objekt:
OBCINA KOCEVJE
Rekonstrukcija in dozidava ZDK, Roška cesta 18

Vsebina risbe: RAZSVETLJAVA
Faza: PID
Številka projekta: WIN-15-022-11

= P
+ SBZD
Stran: 38
Od strani: 59

Kopiranje, prenašanje ali uporaba te datoteke brez izrecnega pisnega dovoljenja ni dovoljeno. Kršitelji bodo odgovarjali za nastalo škodo.

0 1 2 3 4 5 6 7 8 9

38.9 / -L1
38.9 / -L2
38.9 / -L3

-L1 / 40.0
-L2 / 40.0
-L3 / 40.0

-N

-F77
C10A
30mA

1 N
2 N

N77 / 40.0
F77 / 40.0
off77 / 41.0

-K64
/58.4
5
6

-K34
/39.3
1
2

-K34
16A
on off
iTLc

1 2 /39.1
off
on /39.3

-K35
/39.7
1
2

-K35
16A
on off
iTLc

1 2 /39.5
off
on /39.7

-PE

-X2 120
121 122
123
124 125

-W149
NYM-J
3x1,5
BN GNYE BU

-W150
ÖLFLEX® CLASSIC 100
2x1,5
BN BU

-W151
NYM-J
3x1,5
BN GNYE BU

-W152
ÖLFLEX® CLASSIC 100
2x1,5
BN BU

E

RAZSVETLJAVA
RAZVOJNA AMBULANTA

RAZSVETLJAVA
RAZVOJNA AMBULANTA

| Sprememba | Datum | Ime | | | |
|---|---|---|---|---|---|
| | | | Datum: | 12.9.2019 | |
| | | | Obdelal: | S. Bajrić d.i.e | |
| | | | Projektant: | S. Bajrić d.i.e | |
| | | | Odg.proj.: | B. Vindšnurer u.d.i.e. | |

WINKY

Investitor / Objekt:
OBCINA KOCEVJE
Rekonstrukcija in dozidava ZDK, Roška cesta 18

Vsebina risbe: RAZSVETLJAVA
Faza: PID
Številka projekta: WIN-15-022-11

= P
+ SBZD
Stran: 39
Od strani: 59

39.9 / -L1
39.9 / -L2
39.9 / -L3

-L1 / 41.0
-L2 / 41.0
-L3 / 41.0

39.9 / N77
39.9 / F77

N77 / 41.0
F77 / 41.0

-K36
/41.3

-K70

-PE

-X2 126 127 128

-W153
NYM-J
5x1,5
BN GNYE BU BK BK

-W154
ÖLFLEX® CLASSIC 100
2x1,5
BN BU

RAZSVETLJAVA
FIZIOTERAPIJA 3

129 130 131

-W155
NYM-J
5x1,5
BN GNYE BU BK BK

-W156
ÖLFLEX® CLASSIC 100
2x1,5
BN BU

RAZSVETLJAVA
FIZIOTERAPIJA 3

132 133 134

-W157
NYM-J
5x1,5
BN GNYE BU BK BK

-W158
ÖLFLEX® CLASSIC 100
2x1,5
BN BU

RAZSVETLJAVA
FIZIOTERAPIJA 3

135 136 137

-W237
NYM-J
5x1,5
BN GNYE BU BK BK

-W238
ÖLFLEX® CLASSIC 100
2x1,5
BN BU

RAZSVETLJAVA
LIMFNA DRENAŽA

| Sprememba | Datum | Ime | | |
|---|---|---|---|---|
| | | | Datum: | 12.9.2019 |
| | | | Obdelal: | S. Bajrić d.i.e |
| | | | Projektant: | S. Bajrić d.i.e |
| | | | Odg.proj.: | B. Vindšnurer u.d.i.e. |

WINKY

Investitor / Objekt:
OBČINA KOČEVJE
Rekonstrukcija in dozidava ZDK, Roška cesta 18

Vsebina risbe: RAZSVETLJAVA
Faza: PID
Številka projekta: WIN-15-022-11

= P
+ SBZD
Stran: 40
Od strani: 59

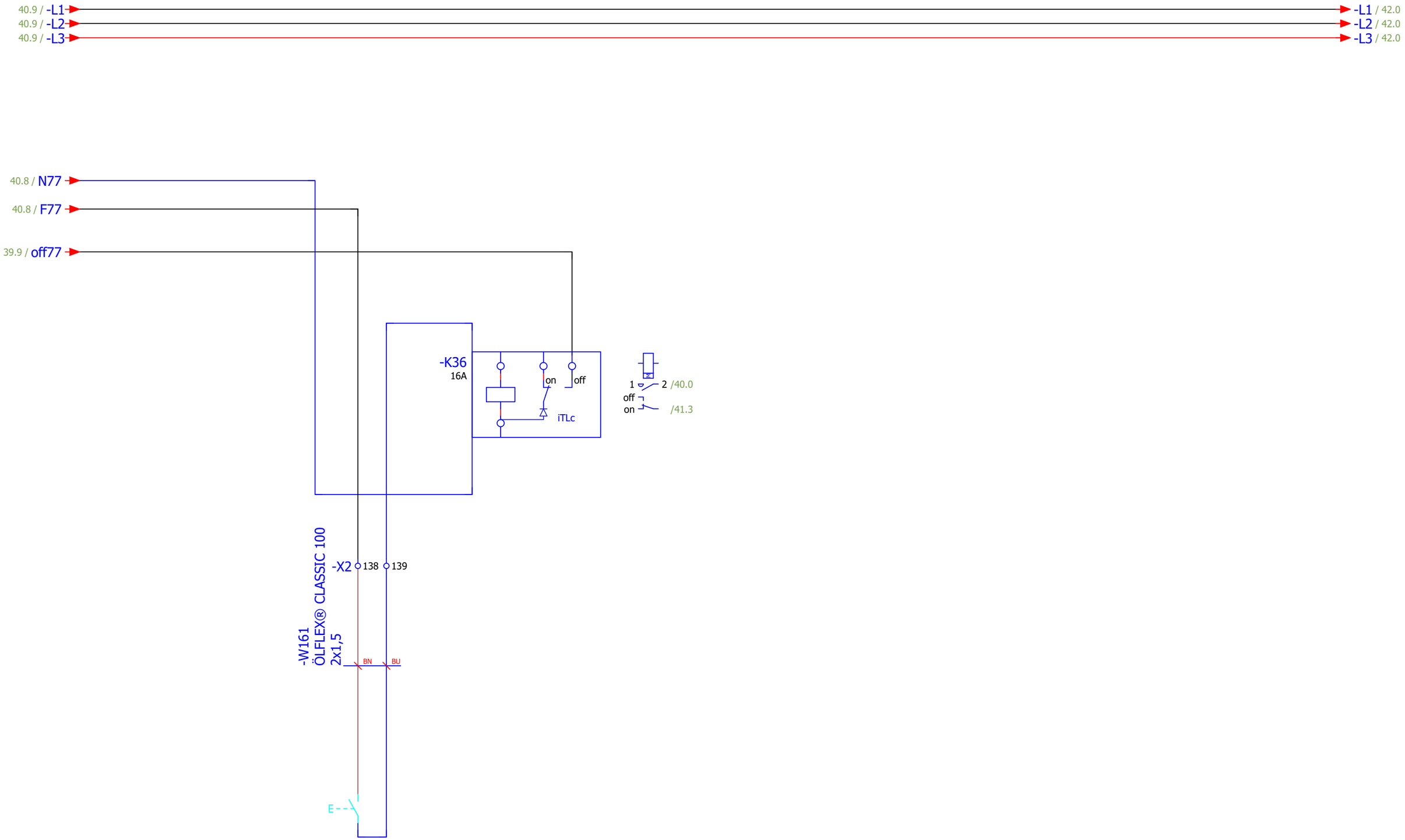


| Sprememba | Datum | Ime | | | | |
|---|---|---|---|---|---|---|
| | | | Datum: | 12.9.2019 | Investitor / Objekt: | Vsebina risbe: RAZSVETLJAVA |
| | | | Obdelal: | S. Bajrić d.i.e | OBCINA KOCEVJE | = P |
| | | | Projektant: | S. Bajrić d.i.e | Rekonstrukcija in dozidava ZDK, Roška cesta 18 | + SBZD |
| | | | Odg.proj.: | B. Vindšnurer u.d.i.e. | Faza: PID | Številka projekta: WIN-15-022-11 |
| | | | | | | Stran: 41 |
| | | | | | | Od strani: 59 |

Kopiranje, prenašanje ali uporaba te datoteke brez izrecnega pisnega dovoljenja ni dovoljeno. Kršitelji bodo odgovarjali za nastalo škodo.

41.9 / -L1
41.9 / -L2
41.9 / -L3

-L1 / 43.0
-L2 / 43.0
-L3 / 43.0

-N

-F78
C10A
30mA

1 N
2 N

N78 / 43.0
F78 / 43.0
off78 / 43.0

-K64
/58.4
7
8

-K37
/42.3
1
2

-K37
16A
on
off
iTLc

1 2 /42.1
off
on
/42.3

-K38
/42.7
1
2

-K38
16A
on
off
iTLc

1 2 /42.5
off
on
/42.7

-PE

-X2 140

-W162
NYM-J
3x1,5
BN GNYE BU

-W163
ÖLFLEX® CLASSIC 100
2x1,5
141 142
BN BU

E

RAZSVETLJAVA
HODNIK TRAKT A

143

-W164
NYM-J
3x1,5
BN GNYE BU

-W165
ÖLFLEX® CLASSIC 100
2x1,5
144 145
BN BU

E

RAZSVETLJAVA
HODNIK TRAKT B

| Sprememba | Datum | Ime | | | |
|---|---|---|---|---|---|
| | | | Datum: | 12.9.2019 | |
| | | | Obdelal: | S. Bajrić d.i.e | |
| | | | Projektant: | S. Bajrić d.i.e | |
| | | | Odg.proj.: | B. Vindšnurer u.d.i.e. | |

WINKY

Investitor / Objekt:
OBCINA KOCEVJE
Rekonstrukcija in dozidava ZDK, Roška cesta 18

Vsebina risbe: RAZSVETLJAVA
Faza: PID
Številka projekta: WIN-15-022-11

= P
+ SBZD
Stran: 42
Od strani: 59

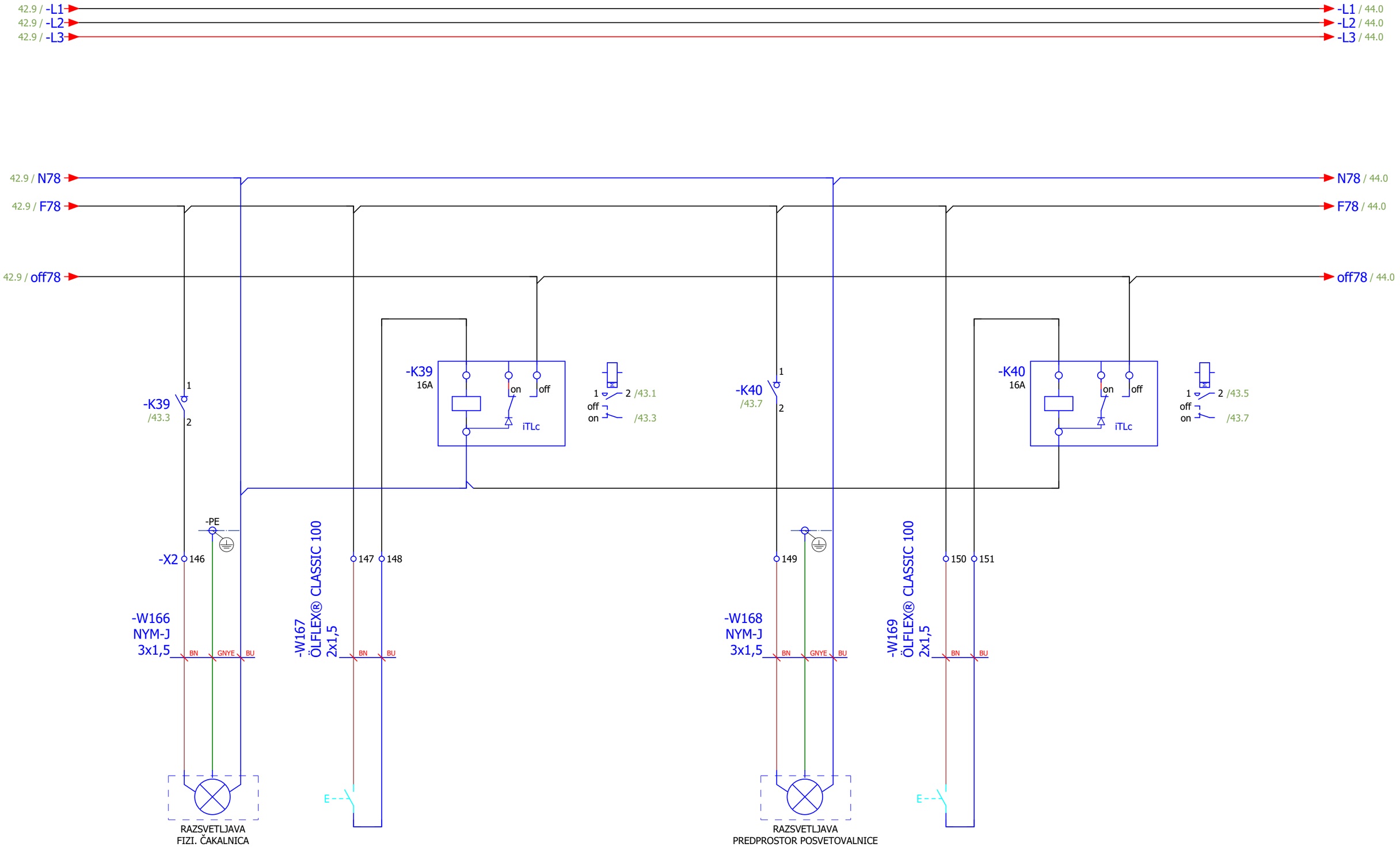


| Sprememba | Datum | Ime | | |
|---|---|---|---|---|
| | | | Datum: | 12.9.2019 |
| | | | Obdelal: | S. Bajrić d.i.e |
| | | | Projektant: | S. Bajrić d.i.e |
| | | | Odg.proj.: | B. Vindšnurer u.d.i.e. |

WINKY

Investitor / Objekt:
OBČINA KOČEVJE
Rekonstrukcija in dozidava ZDK, Roška cesta 18

Vsebina risbe: RAZSVETLJAVA

Faza: PID

Številka projekta: WIN-15-022-11

| | |
|---|---|
| = P | |
| + SBZD | |
| Stran: | 43 |
| Od strani: | 59 |

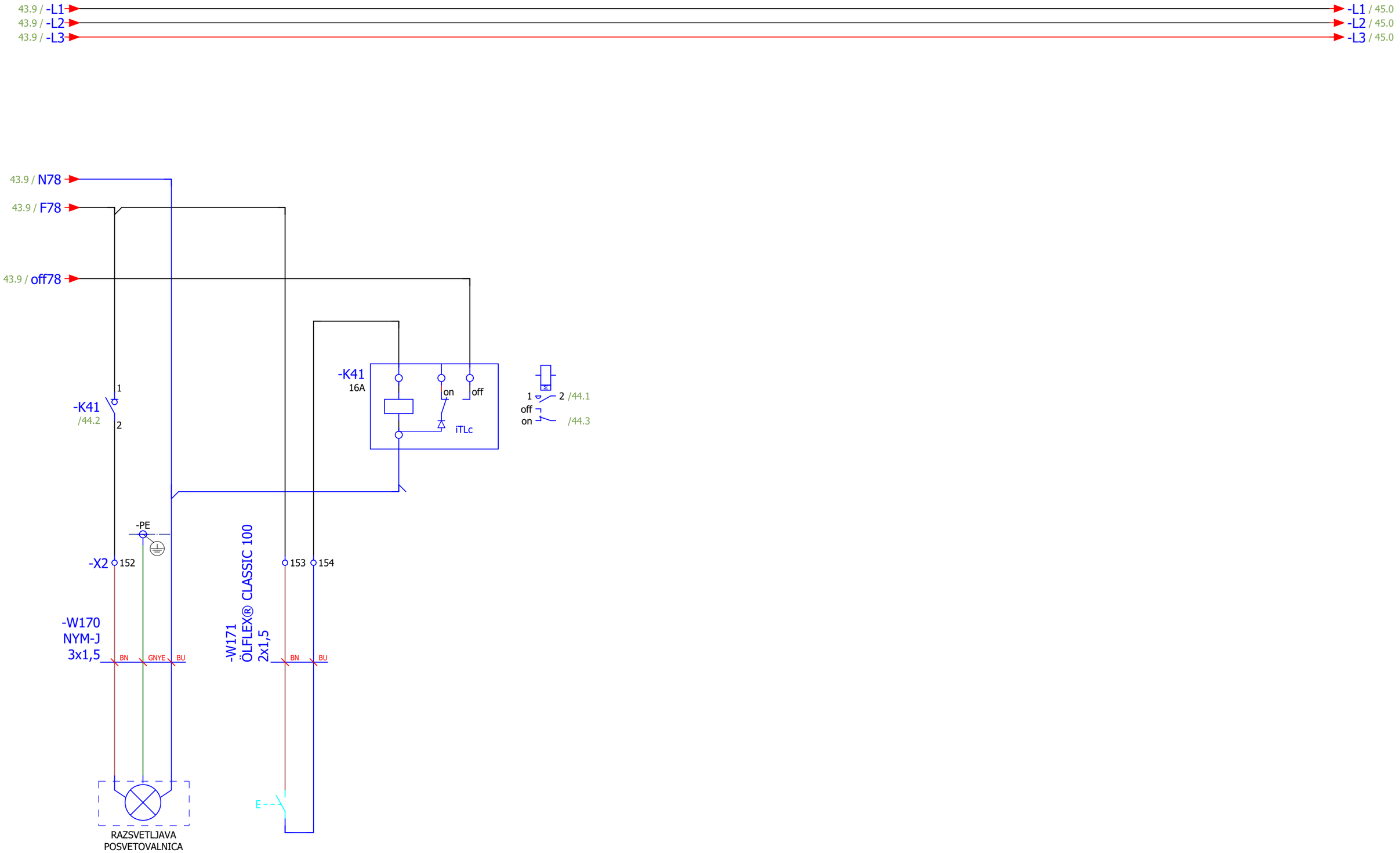


| Sprememba | Datum | Ime | | |
|---|---|---|---|---|
| | | | Datum: | 12.9.2019 |
| | | | Obdelal: | S. Bajrić d.i.e |
| | | | Projektant: | S. Bajrić d.i.e |
| | | | Odg.proj.: | B. Vindšnurer u.d.i.e. |

WINKY

Investitor / Objekt:
OBČINA KOČEVJE
Rekonstrukcija in dozidava ZDK, Roška cesta 18

Vsebina risbe: RAZSVETLJAVA

Faza: PID

Številka projekta: WIN-15-022-11

= P
+ SBZD
Stran: 44
Od strani: 59

44.9 / -L1
44.9 / -L2
44.9 / -L3

-L1 / 46.0
-L2 / 46.0
-L3 / 46.0

-F79
C10A
1
2

F79 / 46.0

-K65
/58.5
1
2

off79 / 46.0

-K42
/45.3
1
2

-K42
16A
on
off
iTLc

1 2 /45.1
off
on
/45.3

-K43
/45.6
1
2

-K43
16A
on
off
iTLc

1 2 /45.5
off
on
/45.7

-N
-PE

-X2
155
156
157
158
159
160
161

-W172
NYM-J
4x1,5
BN
BK
GNYE
BU

-W173
ÖLFLEX® CLASSIC 100
2x1,5
BN
BU

-W174
NYM-J
3x1,5
BN
GNYE
BU

-W175
ÖLFLEX® CLASSIC 100
2x1,5
BN
BU

RD

E

IR SENZOR

RAZSVETLJAVA
HODNIK

RAZSVETLJAVA
SKUPNI PROSTOR S KUHINJO

| Sprememba | Datum | Ime | | | |
|---|---|---|---|---|---|
| | | | Datum: | 12.9.2019 | |
| | | | Obdelal: | S. Bajrić d.i.e | |
| | | | Projektant: | S. Bajrić d.i.e | |
| | | | Odg.proj.: | B. Vindšnurer u.d.i.e. | |

WINKY

Investitor / Objekt:
OBČINA KOČEVJE
Rekonstrukcija in dozidava ZDK, Roška cesta 18

Vsebina risbe: RAZSVETLJAVA
Faza: PID
Številka projekta: WIN-15-022-11

= P
+ SBZD
Stran: 45
Od strani: 59

45.9 / -L1 → -L1 / 47.0
45.9 / -L2 → -L2 / 47.0
45.9 / -L3 → -L3 / 47.0

45.8 / F79 → F79 / 47.0
45.8 / off79 → off79 / 47.0

-K44 /46.3
-K44 16A — on — off — iTLc
1 — 2 /46.1
off
on /46.3

-K45 /46.7
-K45 16A — on — off — iTLc
1 — 2 /46.5
off
on /46.7

-N
-PE
-X2 162
-W176 NYM-J 3x1,5 — BN — GNYE — BU
RAZSVETLJAVA SKUPNI PROSTOR S KUHINJO

-W177 ÖLFLEX® CLASSIC 100 2x1,5 — 163 — 164 — BN — BU
E

165
-W178 NYM-J 3x1,5 — BN — GNYE — BU
RAZSVETLJAVA SKUPNI PROSTOR S KUHINJO

-W179 ÖLFLEX® CLASSIC 100 2x1,5 — 166 — 167 — BN — BU
E

| Sprememba | Datum | Ime | | |
|---|---|---|---|---|
| | | | Datum: | 12.9.2019 |
| | | | Obdelal: | S. Bajrić d.i.e |
| | | | Projektant: | S. Bajrić d.i.e |
| | | | Odg.proj.: | B. Vindšnurer u.d.i.e. |

WINKY

Investitor / Objekt:
OBČINA KOČEVJE
Rekonstrukcija in dozidava ZDK, Roška cesta 18

Vsebina risbe: RAZSVETLJAVA
Faza: PID
Številka projekta: WIN-15-022-11

= P
+ SBZD
Stran: 46
Od strani: 59

46.9 / -L1 → -L1 / 48.0
46.9 / -L2 → -L2 / 48.0
46.9 / -L3 → -L3 / 48.0

46.8 / F79 → F79 / 48.0
46.8 / off79 → off79 / 48.0

-K46 /47.3
-K46 16A (on, off, iTLc)
1 2 /47.1
off /47.3
on

-K47 /47.7
-K47 16A (on, off, iTLc)
1 2 /47.5
off /47.7
on

-N
-PE
-X2 168
-W180 NYM-J 3x1,5 BN GNYE BU
RAZSVETLJAVA SKUPNI PROSTOR S KUHINJO

-W181 ÖLFLEX® CLASSIC 100 2x1,5
169 170
BN BU
E

171
-W182 NYM-J 3x1,5 BN GNYE BU
RAZSVETLJAVA FIZIO KARTOTEKE

-W183 ÖLFLEX® CLASSIC 100 2x1,5
172 173
BN BU
E

| Sprememba | Datum | Ime | | | |
|---|---|---|---|---|---|
| | | | Datum: | 12.9.2019 | |
| | | | Obdelal: | S. Bajrić d.i.e | |
| | | | Projektant: | S. Bajrić d.i.e | |
| | | | Odg.proj.: | B. Vindšnurer u.d.i.e. | |

WINKY

Investitor / Objekt:
OBČINA KOČEVJE
Rekonstrukcija in dozidava ZDK, Roška cesta 18

Vsebina risbe: RAZSVETLJAVA
Faza: PID
Številka projekta: WIN-15-022-11

= P
+ SBZD
Stran: 47
Od strani: 59

47.9 / -L1 → -L1 / 49.0
47.9 / -L2 → -L2 / 49.0
47.9 / -L3 → -L3 / 49.0

47.8 / F79
47.8 / off79

-K48
/48.3
1
2

-K48
16A
on
off
iTLc

1 2 /48.1
off
on
/48.3

-N
-PE
-X2 174
175 176

-W184
NYM-J
3x1,5
BN GNYE BU

-W185
ÖLFLEX® CLASSIC 100
2x1,5
BN BU

E

RAZSVETLJAVA
POSVETOVALNICA ZVC

| Sprememba | Datum | Ime | | | |
|---|---|---|---|---|---|
| | | | Datum: | 12.9.2019 | |
| | | | Obdelal: | S. Bajrić d.i.e | |
| | | | Projektant: | S. Bajrić d.i.e | |
| | | | Odg.proj.: | B. Vindšnurer u.d.i.e. | |

WINKY

Investitor / Objekt:
OBČINA KOČEVJE
Rekonstrukcija in dozidava ZDK, Roška cesta 18

Vsebina risbe: RAZSVETLJAVA
Faza: PID
Številka projekta: WIN-15-022-11

= P
+ SBZD
Stran: 48
Od strani: 59

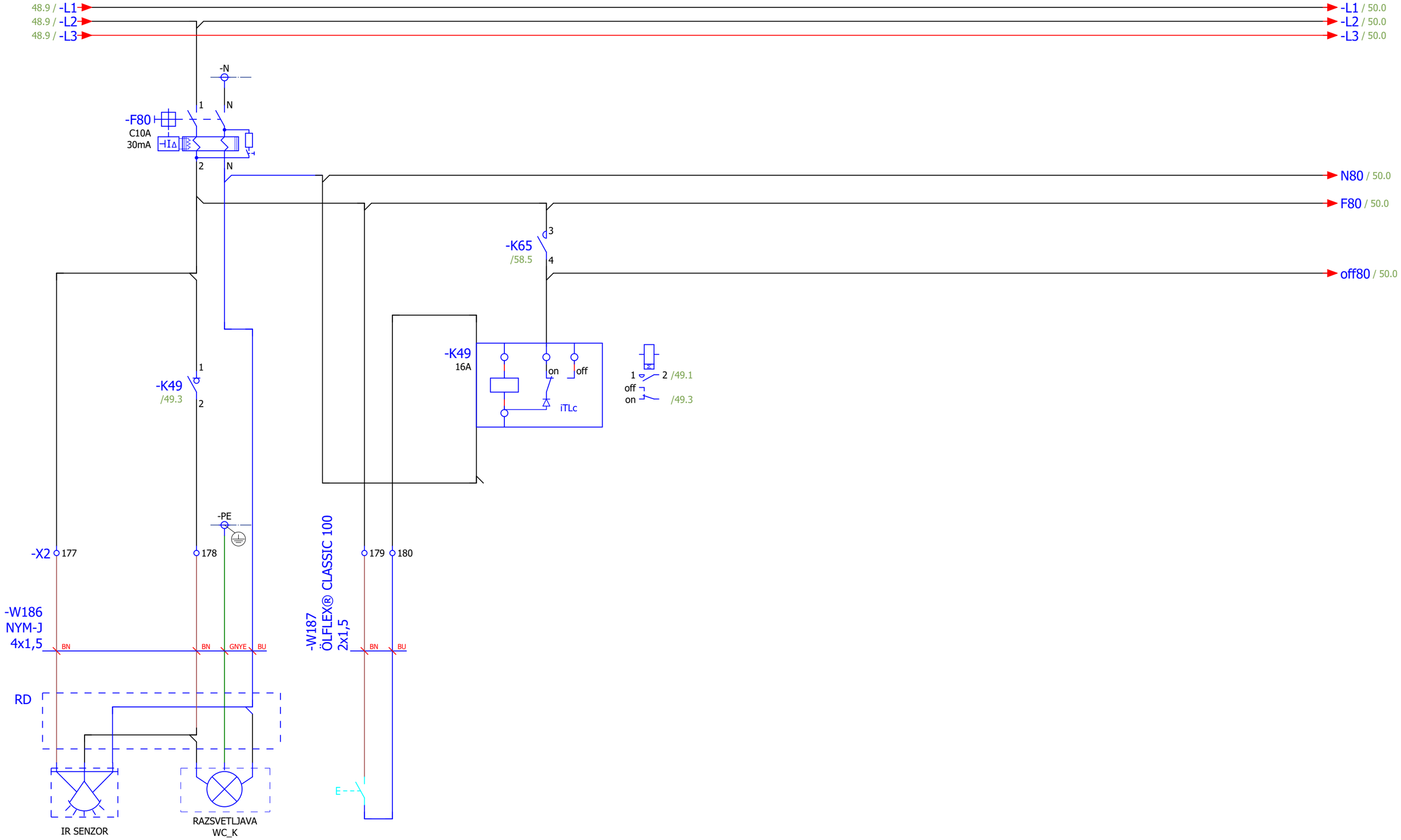


| Sprememba | Datum | Ime | | |
|---|---|---|---|---|
| | | | Datum: | 12.9.2019 |
| | | | Obdelal: | S. Bajrić d.i.e |
| | | | Projektant: | S. Bajrić d.i.e |
| | | | Odg.proj.: | B. Vindšnurer u.d.i.e. |

WINKY

Investitor / Objekt:
OBČINA KOČEVJE
Rekonstrukcija in dozidava ZDK, Roška cesta 18

Vsebina risbe: RAZSVETLJAVA

Faza: PID

Številka projekta: WIN-15-022-11

= P
+ SBZD
Stran: 49
Od strani: 59

0 1 2 3 4 5 6 7 8 9

49.9 / -L1
49.9 / -L2
49.9 / -L3

-L1 / 51.0
-L2 / 51.0
-L3 / 51.0

49.9 / N80
49.9 / F80
49.9 / off80

N80 / 51.0
F80 / 51.0
off80 / 51.0

-K50
/50.8
1
2

DALI Repeater
DALI Repeater
DALI Repeater

-K50
16A
on
off
iTLc

1 2 /50.1
off
on
/50.8

-W188
ÖLFLEX® CLASSIC 100
2x1,5

-X2 181 182 183 184 185 186

BN BU BN BU GNYE BK BK

-W189
NYM-J
5x1,5

E
+ -

RAZSVETLJAVA
VEČNAMENSKI PROSTOR

-W190
ÖLFLEX® CLASSIC 100
2x1,5

187 188 189 190 191 192

BN BU BN BU GNYE BK BK

-W191
NYM-J
5x1,5

E
+ -

RAZSVETLJAVA
VEČNAMENSKI PROSTOR

-W192
ÖLFLEX® CLASSIC 100
2x1,5

193 194 195 196 197 198

BN BU BN BU GNYE BK BK

-W193
NYM-J
5x1,5

E
+ -

RAZSVETLJAVA
VEČNAMENSKI PROSTOR

-W194
ÖLFLEX® CLASSIC 100
2x1,5

199 200

BN BU

E

| Sprememba | Datum | Ime | | | |
|---|---|---|---|---|---|
| | | | Datum: | 12.9.2019 | |
| | | | Obdelal: | S. Bajrić d.i.e | |
| | | | Projektant: | S. Bajrić d.i.e | |
| | | | Odg.proj.: | B. Vindšnurer u.d.i.e. | |

WINKY

Investitor / Objekt:
OBČINA KOČEVJE
Rekonstrukcija in dozidava ZDK, Roška cesta 18

Vsebina risbe: RAZSVETLJAVA

Faza: PID

Številka projekta: WIN-15-022-11

= P
+ SBZD
Stran: 50
Od strani: 59

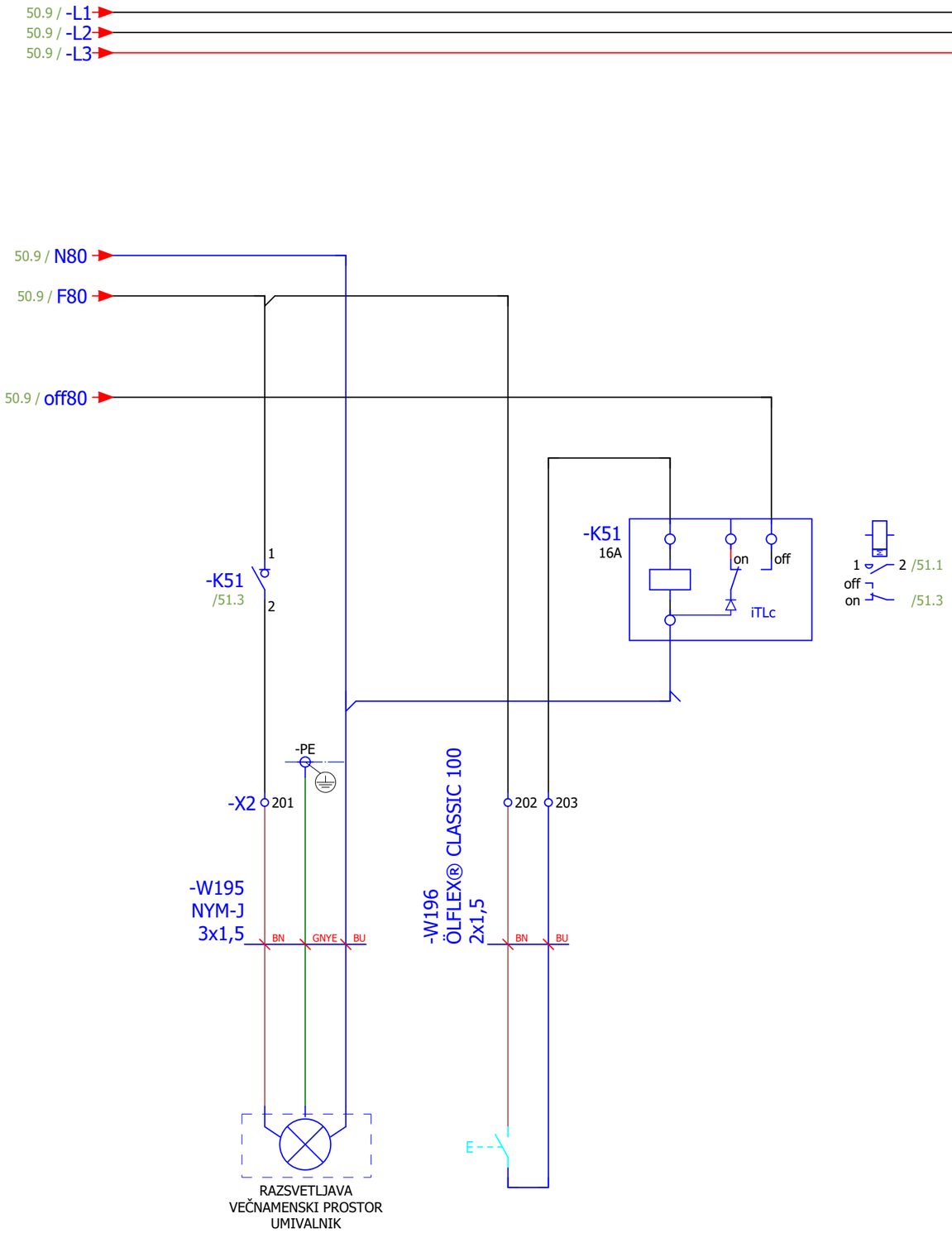


| Sprememba | Datum | Ime | | |
|---|---|---|---|---|
| | | | Datum: | 12.9.2019 |
| | | | Obdelal: | S. Bajrić d.i.e |
| | | | Projektant: | S. Bajrić d.i.e |
| | | | Odg.proj.: | B. Vindšnurer u.d.i.e. |

WINKY

Investitor / Objekt:
OBČINA KOČEVJE
Rekonstrukcija in dozidava ZDK, Roška cesta 18

Vsebina risbe: RAZSVETLJAVA

Faza: PID

Številka projekta: WIN-15-022-11

= P
+ SBZD
Stran: 51
Od strani: 59

51.9 / -L1
51.9 / -L2
51.9 / -L3

-L1 / 53.0
-L2 / 53.0
-L3 / 53.0

-N
-F81
C10A
30mA
1
N
2
N

N81 / 53.0
F81 / 53.0
off81 / 53.0

-K65
/58.5
5
6

-K52
/52.3
1
2

-K52
16A
on
off
iTLc

1 2 /52.1
off
on
/52.3

-K53
/52.7
1
2

-K53
16A
on
off
iTLc

1 2 /52.5
off
on
/52.7

-PE

-X2 204

-W199
NYM-J
3x1,5
BN GNYE BU

RAZSVETLJAVA
VMESNI HODNIK

-W200
ÖLFLEX® CLASSIC 100
2x1,5
205 206
BN BU
E

207

-W201
NYM-J
3x1,5
BN GNYE BU

RAZSVETLJAVA
VHOD KLET

-W202
ÖLFLEX® CLASSIC 100
2x1,5
208 209
BN BU
E

| Sprememba | Datum | Ime | | | | |
|---|---|---|---|---|---|---|
| | | | Datum: | 12.9.2019 | Investitor / Objekt: | Vsebina risbe: RAZSVETLJAVA |
| | | | Obdelal: | S. Bajrić d.i.e | OBCINA KOCEVJE | = P |
| | | | Projektant: | S. Bajrić d.i.e | Rekonstrukcija in dozidava ZDK, Roška cesta 18 | + SBZD |
| | | | Odg.proj.: | B. Vindšnurer u.d.i.e. | Faza: PID | Številka projekta: WIN-15-022-11 |
| | | | | | | Stran: 52 |
| | | | | | | Od strani: 59 |

52.9 / -L1
52.9 / -L2
52.9 / -L3

-L1 / 54.0
-L2 / 54.0
-L3 / 54.0

52.9 / N81
52.9 / F81
52.9 / off81

-K54
/53.3
1
2

-K54
16A
on
off
iTLc
1
2 /53.1
off
on
/53.3

-K55
/53.7
1
2

-K55
16A
on
off
iTLc
1
2 /53.5
off
on
/53.7

-PE

-X2
210
211
212
213
214
215
216

-W203
NYM-J
4x1,5
BN

-W204
ÖLFLEX® CLASSIC 100
2x1,5
BN
BU

-W205
NYM-J
3x1,5
BN
GNYE
BU

-W206
ÖLFLEX® CLASSIC 100
2x1,5
BN
BU

RD

IR SENZOR

RAZSVETLJAVA
PREDPROSTOR
CPZOPD

RAZSVETLJAVA
RAZVOJNA AMBULANTA

| Sprememba | Datum | Ime | | |
|---|---|---|---|---|
| | | | Datum: | 12.9.2019 |
| | | | Obdelal: | S. Bajrić d.i.e |
| | | | Projektant: | S. Bajrić d.i.e |
| | | | Odg.proj.: | B. Vindšnurer u.d.i.e. |

WINKY

Investitor / Objekt:
OBČINA KOČEVJE
Rekonstrukcija in dozidava ZDK, Roška cesta 18

Vsebina risbe: RAZSVETLJAVA

Faza: PID

Številka projekta: WIN-15-022-11

= P
+ SBZD
Stran: 53
Od strani: 59

Kopiranje, prenašanje ali prikazovanje predmetnega dokumenta ali njegovih delov brez predhodnega pisnega dovoljenja družbe WINKY d.o.o. je prepovedano in kaznivo.



53.9 / -L1
53.9 / -L2
53.9 / -L3

-L1 / 55.0
-L2 / 55.0
-L3 / 55.0

-N

-F82
C10A
30mA

1 N
2 N

N82 / 55.0
F82 / 55.0
off82 / 55.0

-K65
/58.5
7
8

-K56
/54.3
1
2

-K56
16A
on off
iTLc

1 2 /54.1
off
on
/54.3

-K57
/54.7
1
2

-K57
16A
on off
iTLc

1 2 /54.5
off
on
/54.7

-PE

-X2 217
218 219
220
221 222

-W207
NYM-J
3x1,5
BN GNYE BU

-W208
ÖLFLEX® CLASSIC 100
2x1,5
BN BU

-W209
NYM-J
3x1,5
BN GNYE BU

-W210
ÖLFLEX® CLASSIC 100
2x1,5
BN BU

E

RAZSVETLJAVA
TERAPIJA CPZOPD

RAZSVETLJAVA
ORDINACIJA CPZOPD

| Sprememba | Datum | Ime | | | |
|---|---|---|---|---|---|
| | | | Datum: | 12.9.2019 | |
| | | | Obdelal: | S. Bajrić d.i.e | |
| | | | Projektant: | S. Bajrić d.i.e | |
| | | | Odg.proj.: | B. Vindšnurer u.d.i.e. | |

WINKY

Investitor / Objekt:
OBCINA KOCEVJE
Rekonstrukcija in dozidava ZDK, Roška cesta 18

Vsebina risbe: RAZSVETLJAVA
Faza: PID
Številka projekta: WIN-15-022-11

= P
+ SBZD
Stran: 54
Od strani: 59

54.9 / -L1
54.9 / -L2
54.9 / -L3

-L1 / 56.0
-L2 / 56.0
-L3 / 56.0

54.9 / N82
54.9 / F82
54.9 / off82

N82 / 56.0
F82 / 56.0
off82 / 56.0

-K58
/55.3
1
2

-K58
16A
on
off
iTLc

1 2 /55.1
off
on
/55.3

-K59
/55.7
1
2

-K59
16A
on
off
iTLc

1 2 /55.5
off
on
/55.7

-PE

-X2 223

-W211
NYM-J
3x1,5
BN GNYE BU

RAZSVETLJAVA
ORDINACIJA CPZOPD

-W212
ÖLFLEX® CLASSIC 100
2x1,5
224 225
BN BU
E

226

-W213
NYM-J
3x1,5
BN GNYE BU

RAZSVETLJAVA
ORDINACIJA CPZOPD

-W214
ÖLFLEX® CLASSIC 100
2x1,5
227 228
BN BU
E

| Sprememba | Datum | Ime | | |
|---|---|---|---|---|
| | | | Datum: | 12.9.2019 |
| | | | Obdelal: | S. Bajrić d.i.e |
| | | | Projektant: | S. Bajrić d.i.e |
| | | | Odg.proj.: | B. Vindšnurer u.d.i.e. |

WINKY

Investitor / Objekt:
OBČINA KOČEVJE
Rekonstrukcija in dozidava ZDK, Roška cesta 18

Vsebina risbe: RAZSVETLJAVA
Faza: PID
Številka projekta: WIN-15-022-11

= P
+ SBZD
Stran: 55
Od strani: 59

55.9 / -L1
55.9 / -L2
55.9 / -L3
-L1 / 57.0
-L2 / 57.0
-L3 / 57.0

55.9 / N82
55.9 / F82
55.9 / off82
N82 / 57.0
F82 / 57.0
off82 / 57.0

-K60
/56.2
1
2

-K60
16A
on
off
iTLc

1
2 /56.1
off
on
/56.3

-K61
/56.6
1
2

-K61
16A
on
off
iTLc

1
2 /56.4
off
on
/56.6

-PE
-X2
229
230
231

-W215
NYM-J
3x1,5
BN
GNYE
BU

-W216
ÖLFLEX® CLASSIC 100
2x1,5
BN
BU

E

RAZSVETLJAVA
TERAPIJA CPZOPD

232
233
234

-W217
NYM-J
3x1,5
BN
GNYE
BU

-W218
ÖLFLEX® CLASSIC 100
2x1,5
BN
BU

E

RAZSVETLJAVA
VZORCI CPZOPD

| Sprememba | Datum | Ime | | |
|---|---|---|---|---|
| | | | Datum: | 12.9.2019 |
| | | | Obdelal: | S. Bajrić d.i.e |
| | | | Projektant: | S. Bajrić d.i.e |
| | | | Odg.proj.: | B. Vindšnurer u.d.i.e. |

WINKY

Investitor / Objekt:
OBČINA KOČEVJE
Rekonstrukcija in dozidava ZDK, Roška cesta 18

Vsebina risbe: RAZSVETLJAVA
Faza: PID
Številka projekta: WIN-15-022-11

= P
+ SBZD
Stran: 56
Od strani: 59

56.9 / -L1
56.9 / -L2
56.9 / -L3

-L1 / 58.0
-L2 / 58.0
-L3 / 58.0

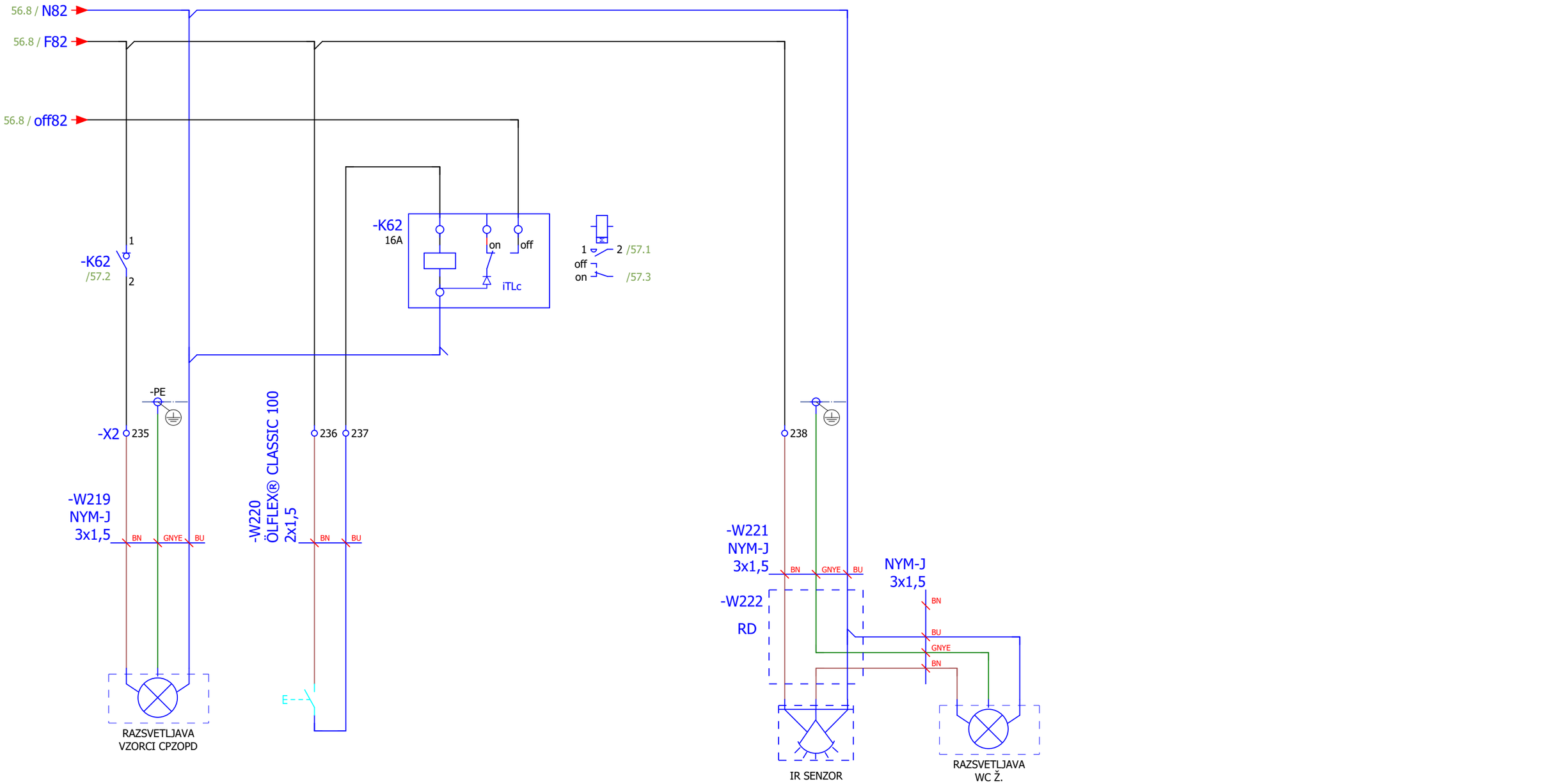


| Sprememba | Datum | Ime | | |
|---|---|---|---|---|
| | | | Datum: | 12.9.2019 |
| | | | Obdelal: | S. Bajrić d.i.e |
| | | | Projektant: | S. Bajrić d.i.e |
| | | | Odg.proj.: | B. Vindšnurer u.d.i.e. |

WINKY

Investitor / Objekt:
OBČINA KOČEVJE
Rekonstrukcija in dozidava ZDK, Roška cesta 18

Vsebina risbe: RAZSVETLJAVA
Faza: PID
Številka projekta: WIN-15-022-11

= P
+ SBZD
Stran: 57
Od strani: 59

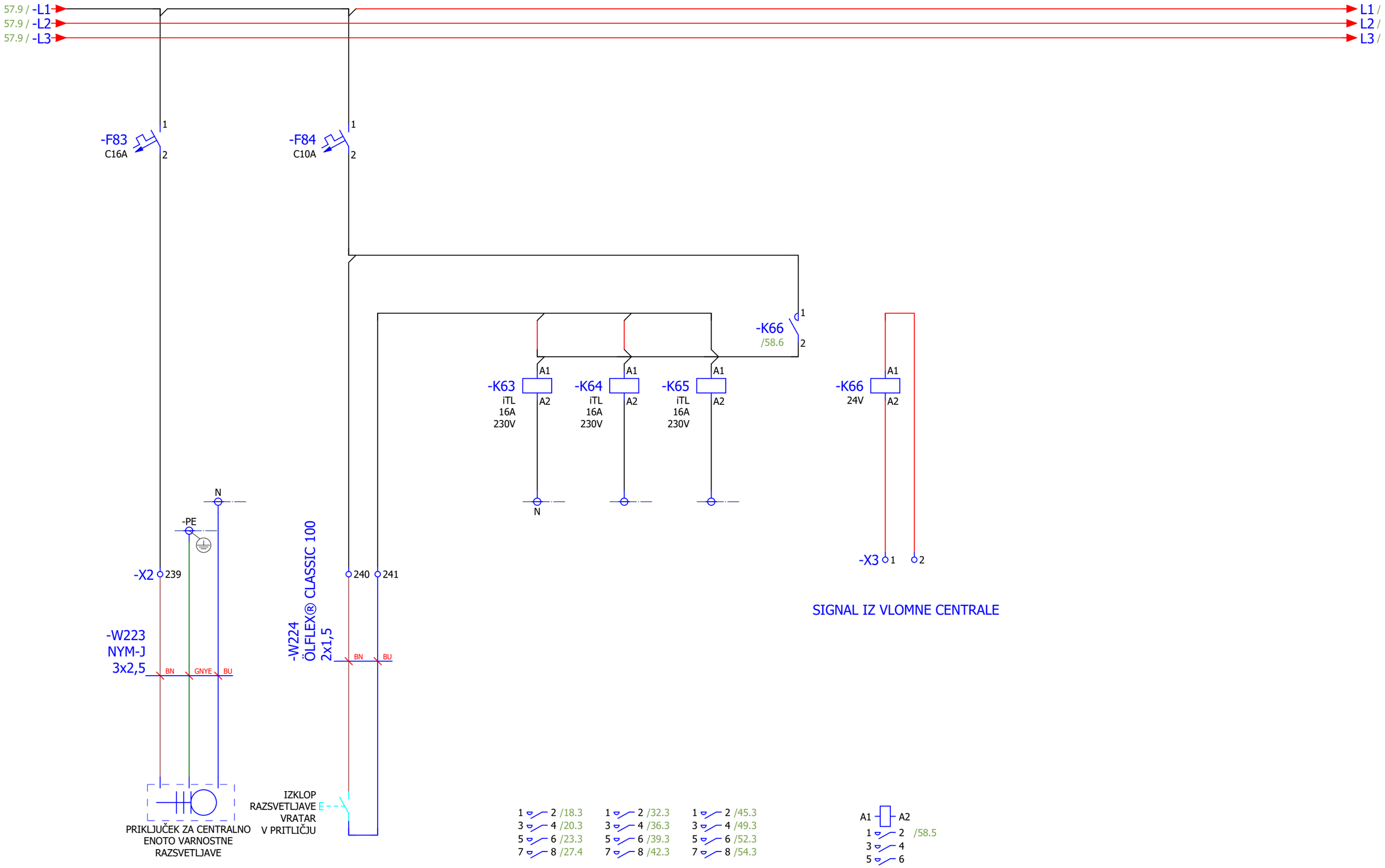


| Sprememba | Datum | Ime | | |
|---|---|---|---|---|
| | | | Datum: | 12.9.2019 |
| | | | Obdelal: | S. Bajrić d.i.e |
| | | | Projektant: | S. Bajrić d.i.e |
| | | | Odg.proj.: | B. Vindšnurer u.d.i.e. |

WINKY

Investitor / Objekt:
OBČINA KOČEVJE
Rekonstrukcija in dozidava ZDK, Roška cesta 18

Vsebina risbe: RAZSVETLJAVA

Faza: PID

Številka projekta: WIN-15-022-11

= P
+ SBZD
Stran: 58
Od strani: 59

Pravni zavezni pridržujejo pravice za tehnično dokumentacijo. Vsebina pravnega varstva v naročilu, ki se dogovorjeni med pravnimi, ki se ustno posredujejo drugi osebi, ima pogodbeno pravno varstvo v drugo naročilo.

0 1 2 3 4 5 6 7 8 9

59.9 / 2L1
59.9 / 2L2
59.9 / 2L3

2L1 / 59.0
2L2 / 59.0
2L3 / 59.0

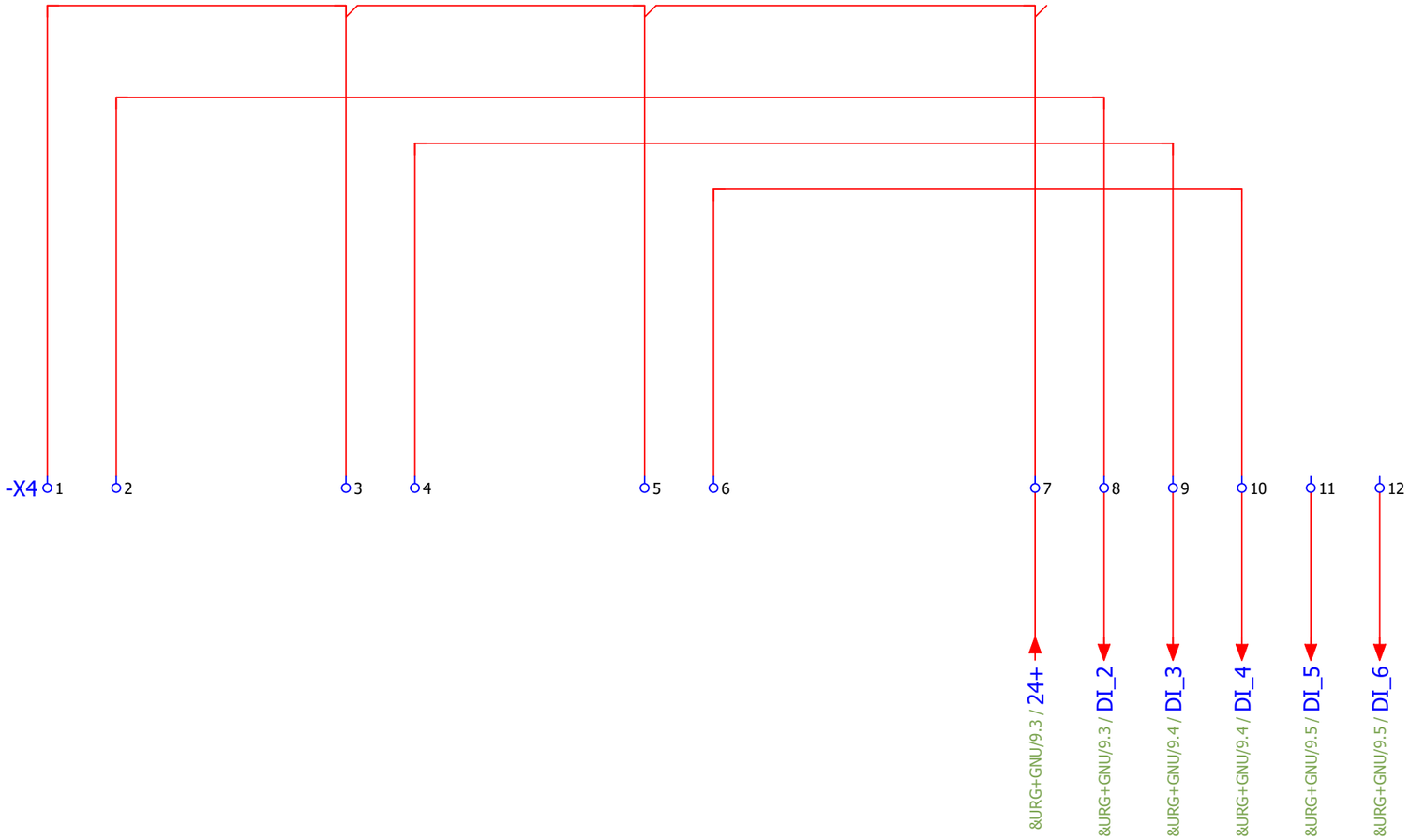


| Sprememba | Datum | Ime | | | |
|---|---|---|---|---|---|
| | | | Datum: | 12.9.2019 | |
| | | | Obdelal: | S. Bajrić d.i.e | |
| | | | Projektant: | S. Bajrić d.i.e | |
| | | | Odg.proj.: | B. Vindšnurer u.d.i.e. | |

WINKY

Investitor / Objekt:
OBČINA KOČEVJE
Rekonstrukcija in dozidava ZDK, Roška cesta 18

Vsebina risbe: Krmiljenje
Faza: PID
Številka projekta: WIN-15-022-11

= P
+ SBZD
Stran: 59
Od strani: 59

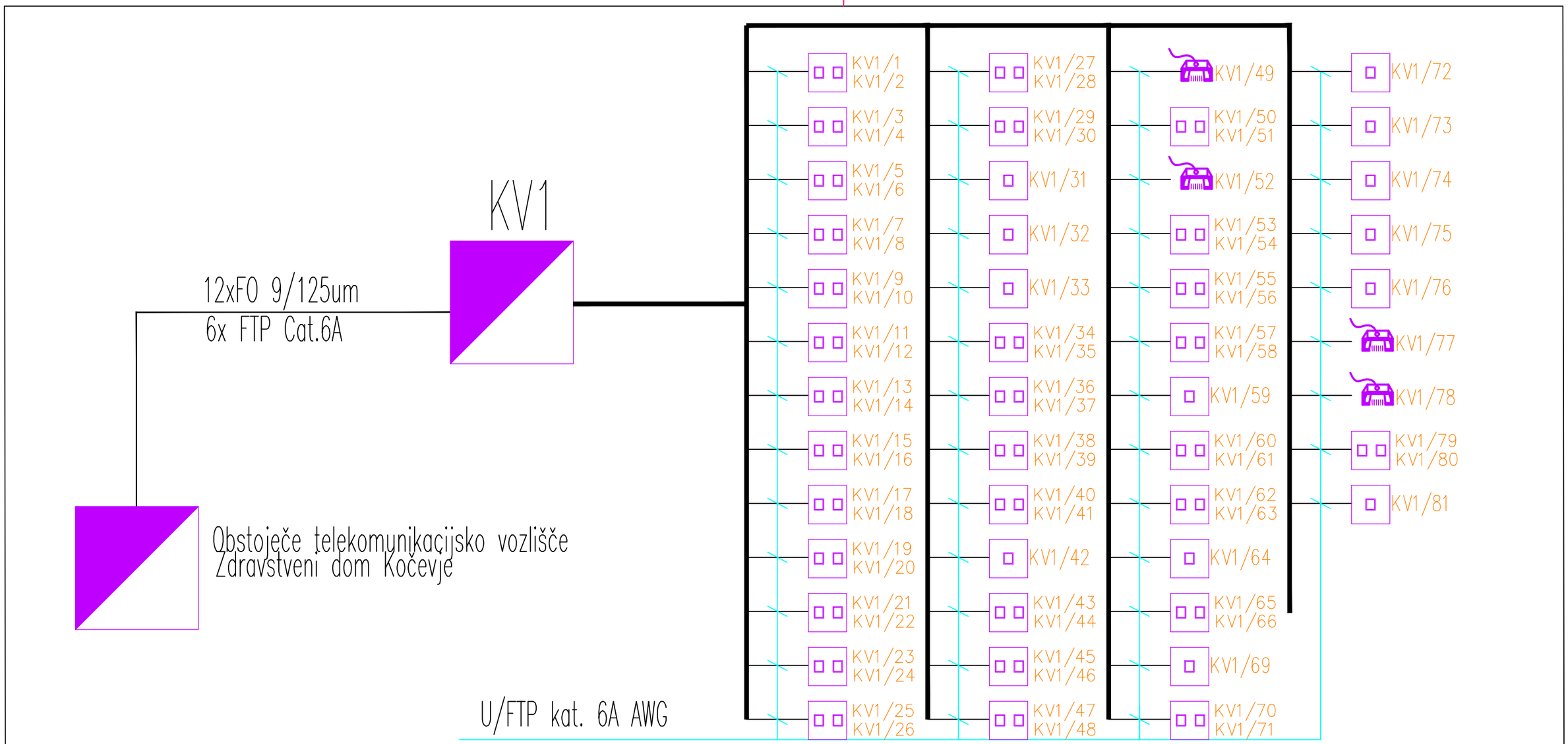


## LEGENDA SIMBOLOV

Vtičnica 1xRJ45–računalniška

Vtičnica 2xRJ45–računalniška

Komunikacijsko vozlišče

RJ 45 konektor zaključen na kablu

| | | | |
|---|---|---|---|
| WINKY projektiranje in inženiring | faza PID | Vsebina risbe BLOK SHEMA IKS–urgenca | risba IKS1.0 |
| izdelal | Boštjan Vindšnurer, u.d.i.e.,IZS E–0713 | Investitor/Objekt OBČINA KOČEVJE, Ljubljanska cesta 26, 1330 KOČEVJE | list |
| pregledal | Boštjan Vindšnurer, u.d.i.e.,IZS E–0713 | REKONSTRUKCIJA IN DOZIDAVA ZDRAVSTVENEGA DOMA KOČEVJE Roška cesta 18 | datum avgust 2019 |
| odg. proj. | Boštjan Vindšnurer, u.d.i.e.,IZS E–0713 | | |
| vodja proj. | Robert Mašera u.d.i.a. ZAPS A–1137 | Št. načrta WIN–15–022–11 | merilo |

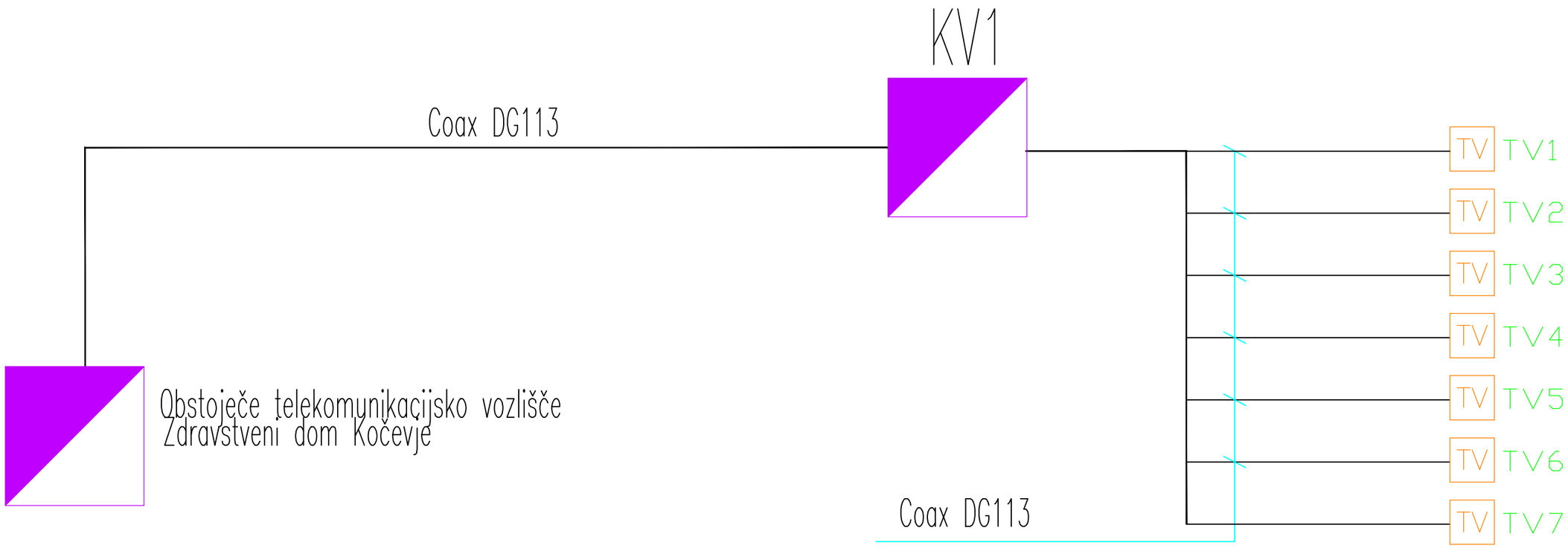


# TELEKOMUNIKACIJE

TV TV vtičnica

| | | | |
|---|---|---|---|
| WINKY projektiranje in inženiring | | faza PID | Vsebina risbe BLOK SHEMA CATV razvoda –urgenca | risba CAT1.0 |
| izdelal | Boštjan Vindšnurer, u.d.i.e.,IZS E-0713 | Investitor/Objekt OBČINA KOČEVJE, Ljubljanska cesta 26, 1330 KOČEVJE REKONSTRUKCIJA IN DOZIDAVA ZDRAVSTVENEGA DOMA KOČEVJE Roška cesta 18 | | list |
| pregledal | Boštjan Vindšnurer, u.d.i.e.,IZS E-0713 | | | datum avgust 2019 |
| odg. proj. | Boštjan Vindšnurer, u.d.i.e.,IZS E-0713 | | | |
| vodja proj. | Robert Mašera u.d.i.a. ZAPS A-1137 | | Št. načrta WIN-15-022-11 | merilo |

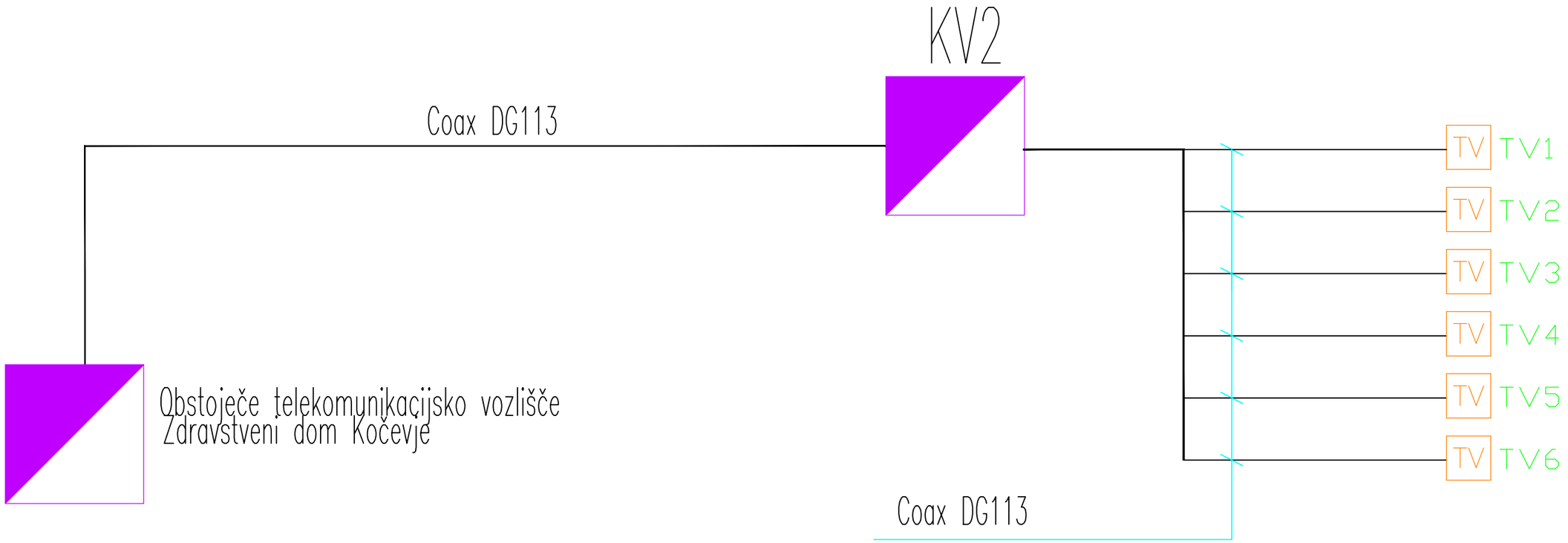


# TELEKOMUNIKACIJE

TV TV vtičnica

| | | | |
|---|---|---|---|
| WINKY projektiranje in inženiring | faza PID | Vsebina risbe BLOK SHEMA CATV razvoda –patronaža in ZD | risba CAT2.0 |
| izdelal | Boštjan Vindšnurer, u.d.i.e.,IZS E-0713 | Investitor/Objekt OBČINA KOČEVJE, Ljubljanska cesta 26, 1330 KOČEVJE REKONSTRUKCIJA IN DOZIDAVA ZDRAVSTVENEGA DOMA KOČEVJE Roška cesta 18 | list |
| pregledal | Boštjan Vindšnurer, u.d.i.e.,IZS E-0713 | | datum avgust 2019 |
| odg. proj. | Boštjan Vindšnurer, u.d.i.e.,IZS E-0713 | | |
| vodja proj. | Robert Mašera u.d.i.a. ZAPS A-1137 | Št. načrta WIN-15-022-11 | merilo |

Obstoječe telekomunikacijsko vozlišče
Zdravstveni dom Kočevje

12xFO 9/125um
6x FTP Cat.6A

KV1

# SISTEM KONTROLE PRISTOPA IN REGISTRACIJE DELOVNEGA ČASA

TKP — TERMINAL KONTROLE PRISTOPA

ČIT — Čitalec brezkontaktnih kartic

RDČ 230V,50Hz/UPS — REGISTRATOR DELOVNEGA ČASA

PoE SWITCH

tipka za ročno el.odpiranje vrat

tipka v sisli za ročno el.odpiranje vrat

elekktrična ključavnica z mikrostikalom

Kabel FTP 4x2,23AWG (cat.6)

Kabel NYY-J 3x1,5mm2

TKP-1 230VAC-UPS
- domofon
- ČIT 1/1 — elektronika drsna vrat
- ČIT 1/2 — elektronika drsna vrat
- EK1/2
- EK1/3
- ČIT 1/3 — elektronika drsna vrat
- ČIT 1/4

TKP-2 230VAC-UPS
- T2/1 — tipka za ročno odpiranje
- ČIT 2/1 — elektronika drsna vrat
- ČIT 2/3 — elektronika drsna vrat
- ČIT 2/4 — elektronika drsna vrat

TKP-4 230VAC-UPS
- domofon
- ČIT 4/2 — elektronika drsna vrat
- EK4/2
- ČIT 4/3 — elektronika drsna vrat
- EK4/3
- EK4/1
- ČIT 4/1 — elektronika drsna vrat

zunanja rampa

TKP-3 230VAC-UPS
- domofon
- ČIT 3/1 — elektronika rampa
- elektronika rampa

RDČ1
VHOD ZA ZAPOSLENE

| | | | |
|---|---|---|---|
| WINKY projektiranje in inženiring | faza PID | Vsebina risbe: BLOK SHEMA kontrole pristopa – urgenca | risba: KP1.0 |
| izdelal | Boštjan Vindšnurer, u.d.i.e.,IZS E-0713 | Investitor/Objekt: OBČINA KOČEVJE, Ljubljanska cesta 26, 1330 KOČEVJE | list |
| pregledal | Boštjan Vindšnurer, u.d.i.e.,IZS E-0713 | REKONSTRUKCIJA IN DOZIDAVA ZDRAVSTVENEGA DOMA KOČEVJE Roška cesta 18 | datum: avgust 2019 |
| odg. proj. | Boštjan Vindšnurer, u.d.i.e.,IZS E-0713 | | |
| vodja proj. | Robert Mašera u.d.i.a. ZAPS A-1137 | Št. načrta WIN-15-022-11 | merilo |

URGENCA

ZDRAVSTVENI DOM

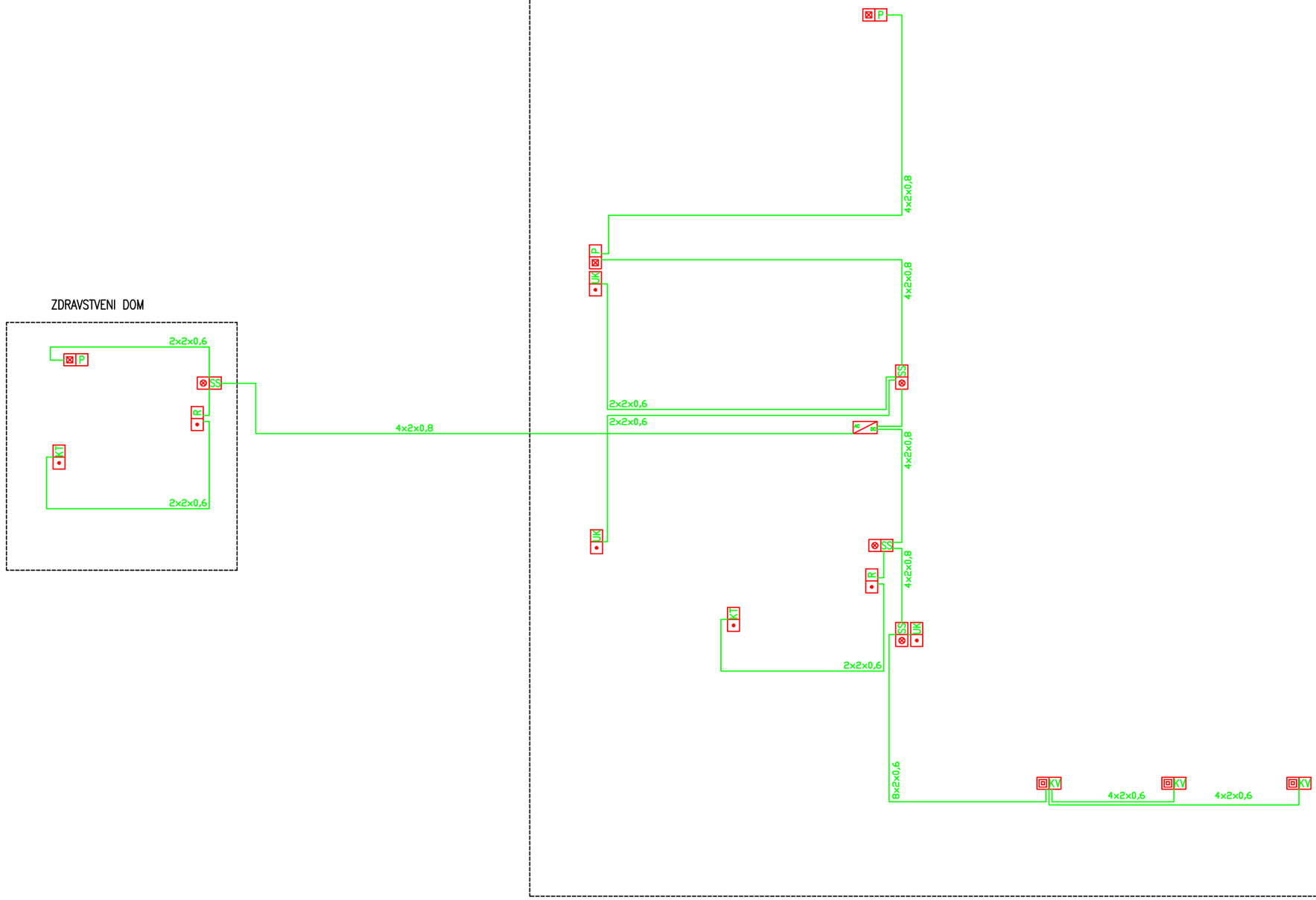


| | | | |
|---|---|---|---|
| WINKY projektiranje in inženiring | faza PID | Vsebina risbe BLOK SHEMA KLICNEGA SISTEMA | risba SOS1.0 |
| izdelal | Boštjan Vindšnurer, u.d.i.e.,IZS E-0713 | Investitor/Objekt OBČINA KOČEVJE, Ljubljanska cesta 26, 1330 KOČEVJE REKONSTRUKCIJA IN DOZIDAVA ZDRAVSTVENEGA DOMA KOČEVJE Roška cesta 18 | list |
| pregledal | Boštjan Vindšnurer, u.d.i.e.,IZS E-0713 | | datum avgust 2019 |
| odg. proj. | Boštjan Vindšnurer, u.d.i.e.,IZS E-0713 | | |
| vodja proj. | Robert Mašera u.d.i.a. ZAPS A-1137 | Št. načrta WIN-15-022-11 | merilo |

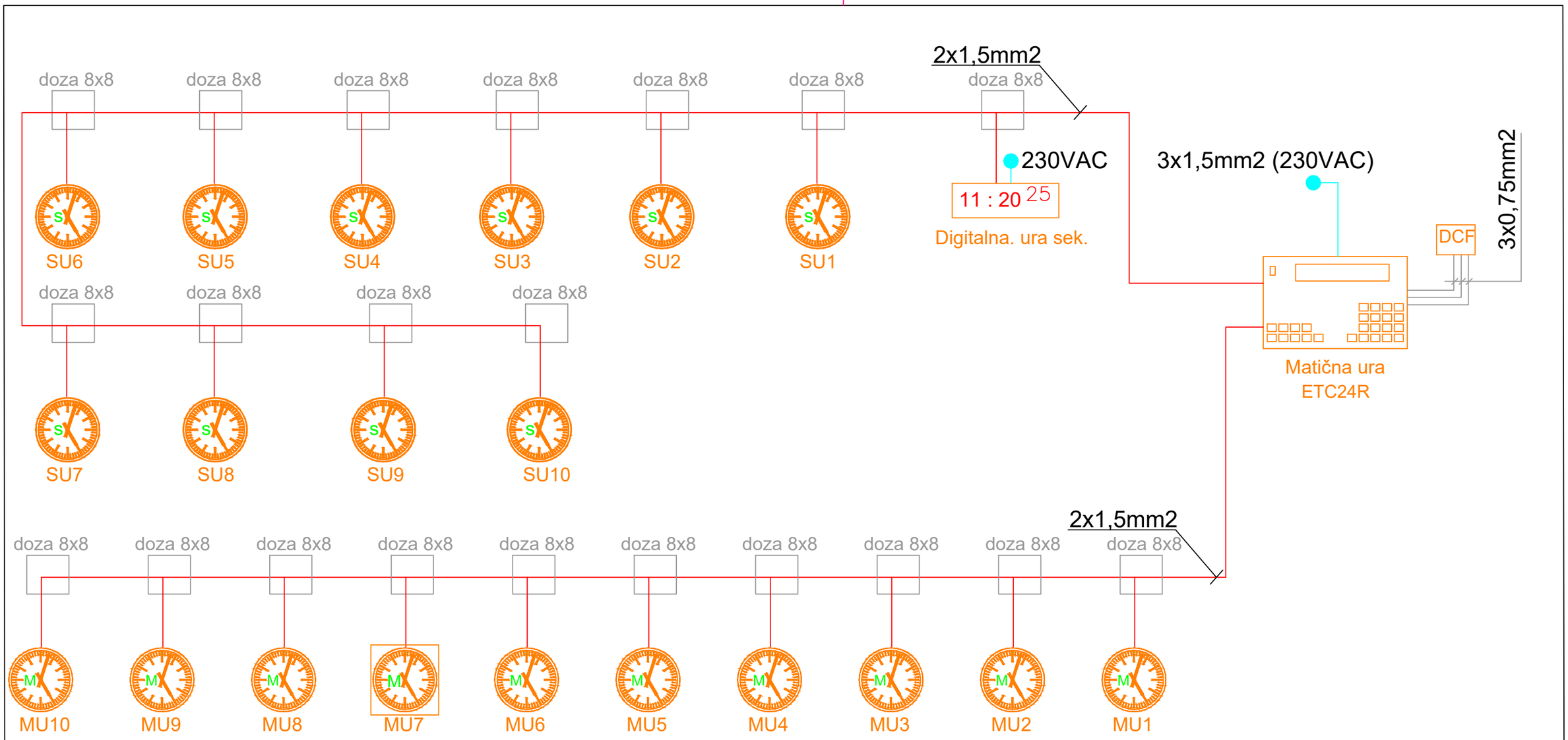


# EL–URE

Legenda:

Dvost. ura min.

Dvost. ura sek.

11 : 20 25
Digitalna. ura sek.

Enost.ura min.

Enost.ura sek.

Matična ura

DCF
sprejemnik točnega časa

| | | | |
|---|---|---|---|
| WINKY projektiranje in inženiring | faza PID | Vsebina risbe: BLOK SHEMA – električnih ur – urgenca in zdravstveni dom | risba: EU1.0 |
| izdelal | Boštjan Vindšnurer, u.d.i.e.,IZS E-0713 | Investitor/Objekt: OBČINA KOČEVJE, Ljubljanska cesta 26, 1330 KOČEVJE | list |
| pregledal | Boštjan Vindšnurer, u.d.i.e.,IZS E-0713 | REKONSTRUKCIJA IN DOZIDAVA ZDRAVSTVENEGA DOMA KOČEVJE Roška cesta 18 | datum: avgust 2019 |
| odg. proj. | Boštjan Vindšnurer, u.d.i.e.,IZS E-0713 | | |
| vodja proj. | Robert Mašera u.d.i.a. ZAPS A-1137 | Št. načrta WIN–15–022–11 | merilo |

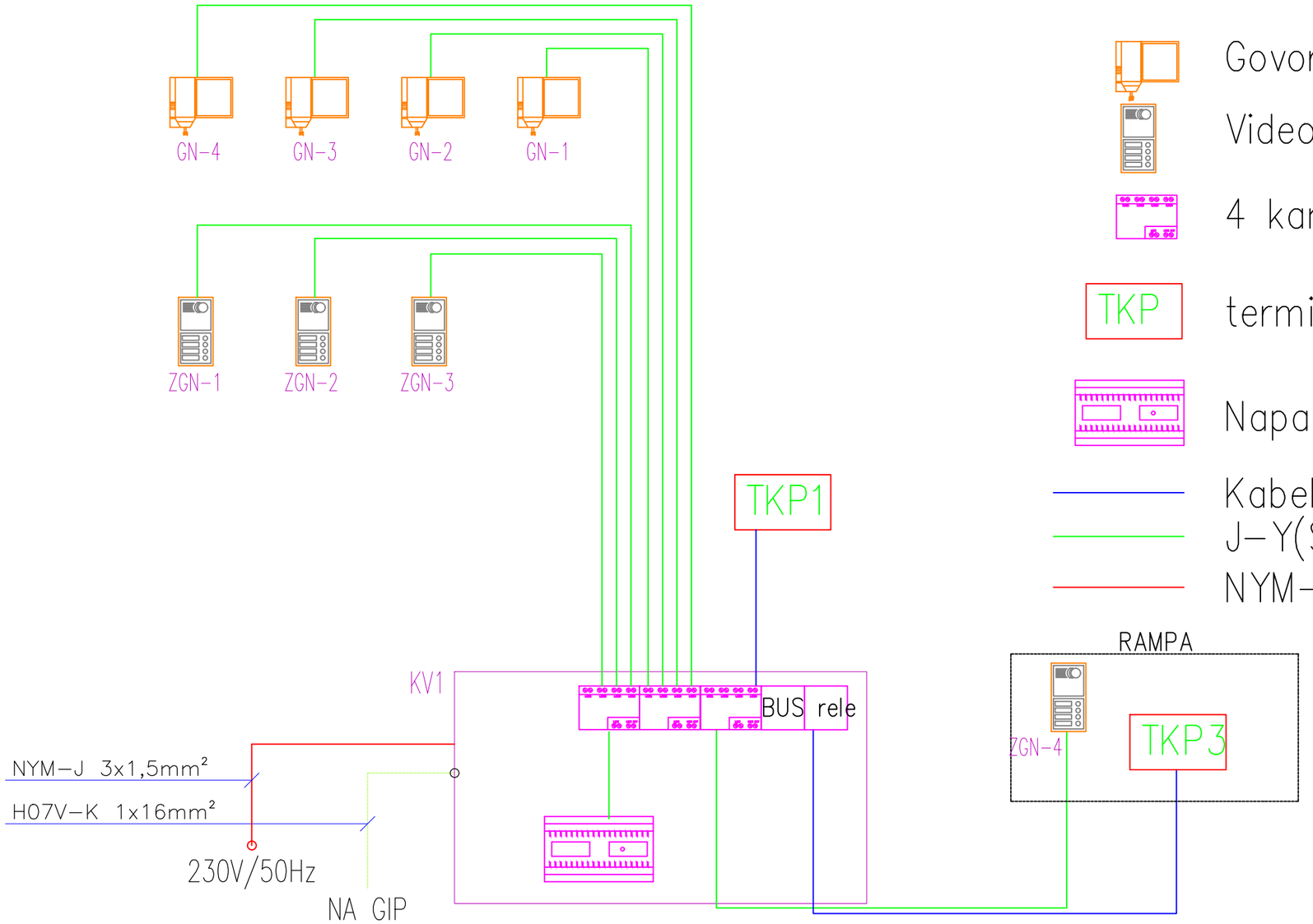


## LEGENDA

- Govorna naprava – notranja video
- Video govorna naprava – zunanja
- 4 kanalni video delilnik
- TKP — terminal kontrole pristopa
- Napajalnik
- Kabel FTP 4x2,23AWG (cat.6)
- J-Y(St)Y 4x2x0,8mm?
- NYM-J 3x1,5mm?

WINKY projektiranje in inženiring

| | | | |
|---|---|---|---|
| faza: PID | | Vsebina risbe: BLOK SHEMA – domofon.sistem – urgenca | risba: D01.0 |
| izdelal | Boštjan Vindšnurer, u.d.i.e.,IZS E-0713 | Investitor/Objekt: OBČINA KOČEVJE, Ljubljanska cesta 26, 1330 KOČEVJE | list |
| pregledal | Boštjan Vindšnurer, u.d.i.e.,IZS E-0713 | | datum: avgust 2019 |
| odg. proj. | Boštjan Vindšnurer, u.d.i.e.,IZS E-0713 | REKONSTRUKCIJA IN DOZIDAVA ZDRAVSTVENEGA DOMA KOČEVJE Roška cesta 18 | |
| vodja proj. | Robert Mašera u.d.i.a. ZAPS A-1137 | Št. načrta WIN-15-022-11 | merilo |

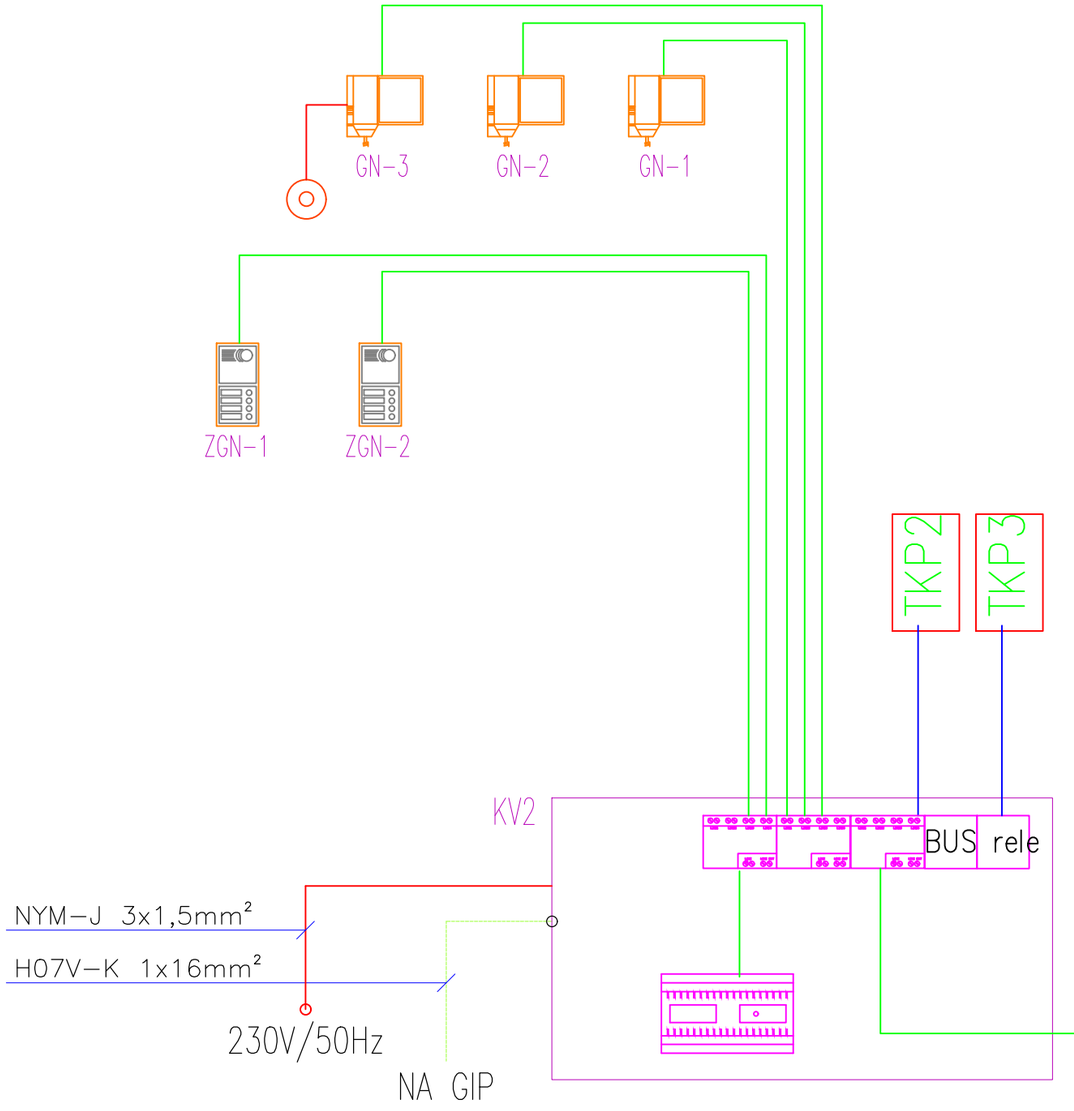


## LEGENDA

- Tipka
- Govorna naprava – notranja video
- Video govorna naprava – zunanja
- 4 kanalni video delilnik
- TKP — terminal kontrole pristopa
- Napajalnik
- Kabel FTP 4x2,23AWG (cat.6)
- J-Y(St)Y 4x2x0,8mm?
- NYM-J 3x1,5mm?

| | | | |
|---|---|---|---|
| WINKY projektiranje in inženiring | faza: PID | Vsebina risbe: BLOK SHEMA – domofon. sistem – zdravstveni dom Kočevje | risba: D02.0 |
| izdelal | Boštjan Vindšnurer, u.d.i.e.,IZS E-0713 | Investitor/Objekt: OBČINA KOČEVJE, Ljubljanska cesta 26, 1330 KOČEVJE | list |
| pregledal | Boštjan Vindšnurer, u.d.i.e.,IZS E-0713 | REKONSTRUKCIJA IN DOZIDAVA ZDRAVSTVENEGA DOMA KOČEVJE Roška cesta 18 | datum: avgust 2019 |
| odg. proj. | Boštjan Vindšnurer, u.d.i.e.,IZS E-0713 | | |
| vodja proj. | Robert Mašera u.d.i.a. ZAPS A-1137 | Št. načrta WIN-15-022-11 | merilo |

# URGENCA

(2x0.5 + 4x0,22)mm

Odyssey5E

(2x0.5 + 4x0,22)mm

avtomatika garaž.vrat

avtomatika vhodne rampe

domofonski sistem

sprejemnik za daljinec RTX3

GSM PCS 250

IP150

FTP cat.5

ETHERNET

EVOHD129

EXPA.1-ZH8

EXPA.2-ZH8

FTP cat.5

(2x0.5 + 4x0,22)mm

IR+MW senzor C1/1

IR+MW senzor C1/2

IR+MW senzor C1/3

IR+MW senzor C1/4

IR+MW senzor C1/5

IR+MW senzor C1/6

IR+AM SENZOR C1/7

IR+AM SENZOR C1/8

IR+MW senzor E1/1

IR+MW senzor E1/2

IR+MW senzor E1/3

IR+MW senzor E1/4

IR+MW senzor E1/5

IR+MW senzor E1/6

IR+MW senzor E1/7

IR+MW senzor E1/8

IR+MW senzor E2/1

magnetni kontakt MK1 MK10

magnetni kontakt MK11 MK13

magnetni kontakt MK14 MK18

## LEGENDA:

EVOHD129 — protivlomna centrala

EXP — expander

Infrardeči senzor

Magnetni kontakt

TM 50 — Šifrator LCD

Elektronska sirena

## METADONSKA

EXPA.3-ZH8

IR+MW senzor E3/1

IR+MW senzor E3/2

IR+MW senzor E3/3

IR+MW senzor E3/4

magnetni kontakt MK19 MK23

## PATRONAŽA

IR+MW senzor E3/5

IR+MW senzor E3/6

IR+MW senzor E3/7

WINKY projektiranje in inženiring

| | | | |
|---|---|---|---|
| faza PID | | Vsebina risbe: BLOK SHEMA VLOMA – urgenca, patronaža, metadonska ordinacija | risba: VL1.0 |
| izdelal | Boštjan Vindšnurer, u.d.i.e.,IZS E-0713 | Investitor/Objekt: OBČINA KOČEVJE, Ljubljanska cesta 26, 1330 KOČEVJE | list |
| pregledal | Boštjan Vindšnurer, u.d.i.e.,IZS E-0713 | REKONSTRUKCIJA IN DOZIDAVA ZDRAVSTVENEGA DOMA KOČEVJE Roška cesta 18 | datum: avgust 2019 |
| odg. proj. | Boštjan Vindšnurer, u.d.i.e.,IZS E-0713 | | |
| vodja proj. | Robert Mašera u.d.i.a. ZAPS A-1137 | Št. načrta WIN-15-022-11 | merilo |

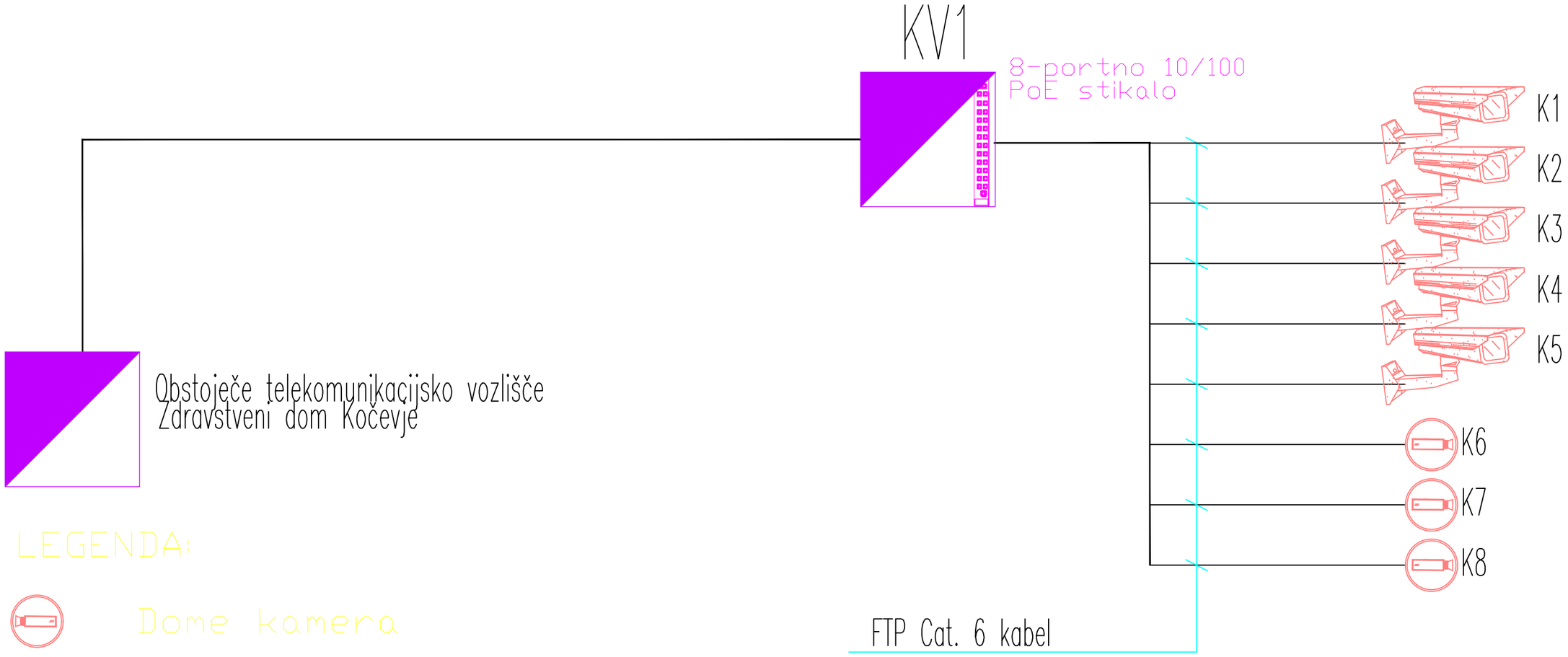


LEGENDA:

Dome kamera

Zunanja kamera

| | | | |
|---|---|---|---|
| WINKY projektiranje in inženiring | faza PID | Vsebina risbe BLOK SHEMA VIDEO –urgenca | risba VID1.0 |
| izdelal | Boštjan Vindšnurer, u.d.i.e.,IZS E-0713 | Investitor/Objekt OBČINA KOČEVJE, Ljubljanska cesta 26, 1330 KOČEVJE REKONSTRUKCIJA IN DOZIDAVA ZDRAVSTVENEGA DOMA KOČEVJE Roška cesta 18 | list |
| pregledal | Boštjan Vindšnurer, u.d.i.e.,IZS E-0713 | | datum avgust 2019 |
| odg. proj. | Boštjan Vindšnurer, u.d.i.e.,IZS E-0713 | | |
| vodja proj. | Robert Mašera u.d.i.a. ZAPS A-1137 | Št. načrta WIN-15-022-11 | merilo |

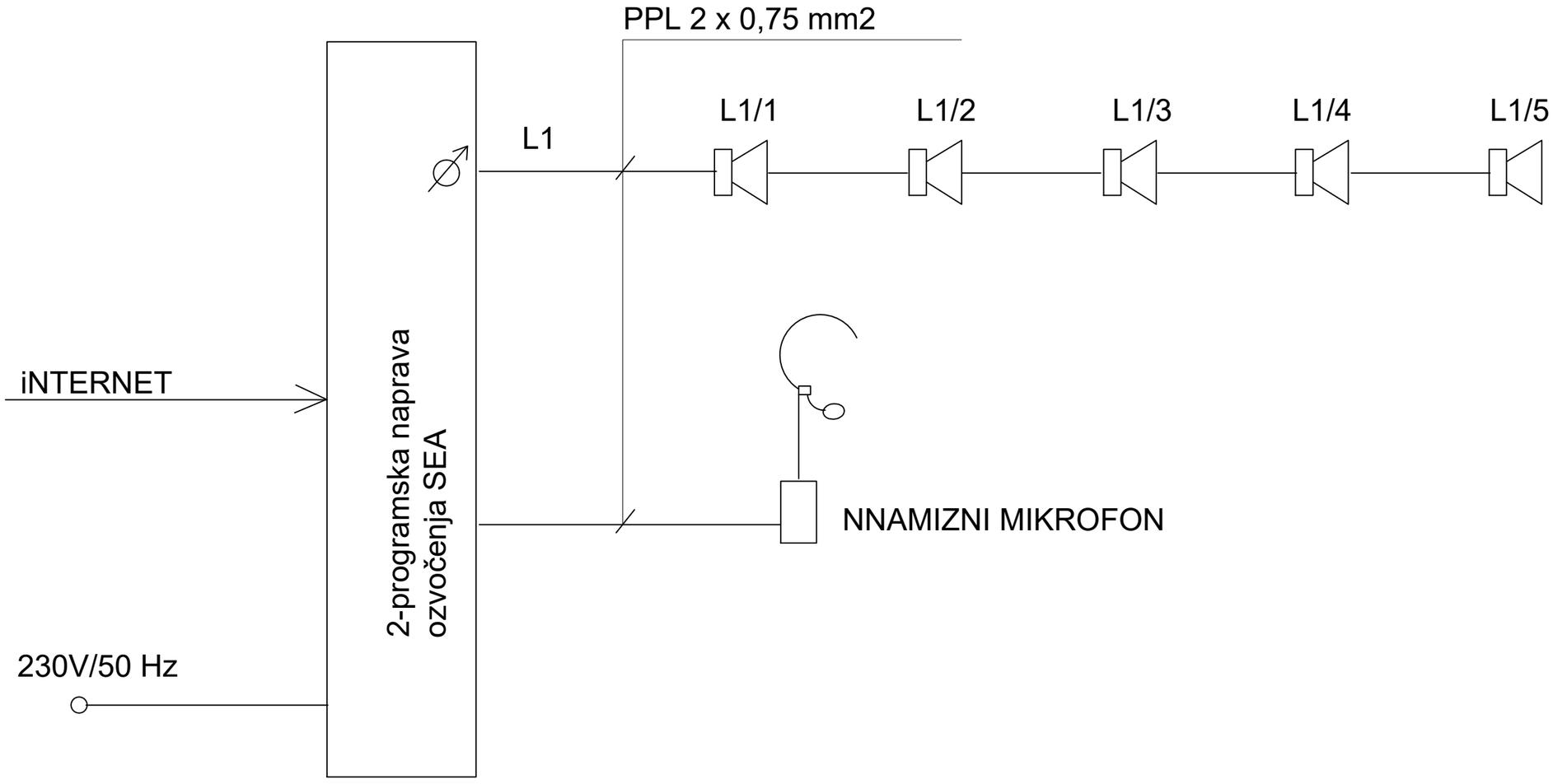


| | | | |
|---|---|---|---|
| WINKY projektiranje in inženiring | faza PID | Vsebina risbe: BLOK SHEMA OZVOČENJA – splošno ozvočenje | risba: OZ1.0 |
| izdelal | Boštjan Vindšnurer, u.d.i.e.,IZS E-0713 | Investitor/Objekt: OBČINA KOČEVJE, Ljubljanska cesta 26, 1330 KOČEVJE<br>REKONSTRUKCIJA IN DOZIDAVA ZDRAVSTVENEGA DOMA KOČEVJE Roška cesta 18 | list |
| pregledal | Boštjan Vindšnurer, u.d.i.e.,IZS E-0713 | | datum: avgust 2019 |
| odg. proj. | Boštjan Vindšnurer, u.d.i.e.,IZS E-0713 | | |
| vodja proj. | Robert Mašera u.d.i.a. ZAPS A-1137 | Št. načrta WIN-15-022-11 | merilo |

# LEGENDA

OPIS SVETILK ZUNANJE UREDITVE

| | |
|---|---|
| S20 | LSL30 34W na stebru višine 6m, Sijalke 1x 1800711 - 4000K / 3900 lm |
| S21 | 2xLSL30 34W na stebru višine 6m, Sijalke 1x 1800711 - 4000K / 3900 lm |
| S22 | LSL30 34W na stebru višine 8m, Sijalke 1x 1800711 - 4000K / 3900 lm |

- nova cevna kanalizacija parkirišča
- nizka napetost obstoječa
- srednja napetost obstoječa
- ukinitev nizka napetostnega voda
- obstoječa elektro cevna kanalizacija
- NOVA CEVNA KANALIZACIJA - ELEKTRO
- obstoječa kabelska kanalizacija Telekom
- nova kabelska kanalizacija Telekom
- obstoječa kabelska kanalizacija Telemach
- nova meteorna kanalizacija
- nova fekalna kanalizacija
- vročevod - povezava s prizidkom
- vodovod, povezava med objekti obnova napajalne cevi

UKINITEV

Novi podomestni stanovanjski blok GN1

vročevod- povezava novi objekt

vodovod- povezava novi objekt

preseviev trato postaje

P=LT@63X63
J=Bø60
KP467.76
KI468.25
KU468.28
KU468.30 (PVCø10)

P=LT@63X63
J=Bø60

P=LØ33
J=Bø30

KP468.12
KI465.85

P=B ø 72
J=B ø 60

KT 468.94
KD 467.86
P=B ø 72
J=B ø 60

PARKIRIŠČE

| | | | |
|---|---|---|---|
| WINKY projektiranje in inženiring | faza PID | Vsebina risbe SITUACIJA– prikaz obstoječe in novo predvidene klabelske kanalizacije | risba S1.0 |
| izdelal | Boštjan Vindšnurer, u.d.i.e.,IZS E-0713 | Investitor/Objekt OBČINA KOČEVJE, Ljubljanska cesta 26, 1330 KOČEVJE | list 1/1 |
| pregledal | Boštjan Vindšnurer, u.d.i.e.,IZS E-0713 | | datum avgust 2019 |
| odg. proj. | Boštjan Vindšnurer, u.d.i.e.,IZS E-0713 | REKONSTRUKCIJA IN DOZIDAVA ZDRAVSTVENEGA DOMA KOČEVJE Roška cesta 18 | |
| vodja proj. | Robert Mašera u.d.i.a. ZAPS A-1137 | Št. načrta WIN–15–022–11 | merilo 1/500 |

## LEGENDA SPLOŠNE RAZSVETLJAVE

S1 LED panel LPK38 40W 3200lm 4000K IP43 (TEHNIČNI PRILOŽEN)
S2 LED panel LPK40 40W 4200lm 4000K IP43 oz. IP65 po potrebi (TEHNIČNI PRILOŽEN)
S3 INTRA LIGHTING VIRGO 2x55W TC-L 2G11 EB
S4 LED downlighter MIRANDA 22W/4000K 2200lm IP44 bela (TEHNIČNI PRILOŽEN)
S5 LED N/O svetilka DISC SF 36W fi 400 4000K 2800lm (TEHNIČNI PRILOŽEN)
S6 svetilka linijska LINEA po naričilu oz. želji ARHITEKTA (TEHNIČNI PRILOŽEN)
S6.1 svetilka linijska LINEA po naričilu oz. želji ARHITEKTA (TEHNIČNI PRILOŽEN)
S7 LED svetilka vgr.LUXO 8W 4000K 820lm fi80 iztopni kot 60° IP65 bela (TEHNIČNI PRILOŽEN)
S8 nadgradna svetilka PRO PLUS 18W LED 4000K 1560lm fi280 IP65 (TEHNIČNI PRILOŽEN)
S8.1 Nadgradna svetilka SLICE/O 18W fi270 4000K 1300lm IP21 (TEHNIČNI PRILOŽEN)
S9 LED trak + ALU profil po želji ARHITEKTA
S10 LED N/O svetilka DISC SF 36W fi 400 4000K 2800lm (TEHNIČNI PRILOŽEN)
S11 Svetilka linijska LINEA po naričilu oz. želji ARHITEKTA (TEHNIČNI PRILOŽEN)
S13 Vodotesna svetilka PSL150 60W 4000K 5800lm IP65 (TEHNIČNI PRILOŽEN)
S14 Cestna svetilka CSL060 (TEHNIČNI PRILOŽEN)
S15 LED panel LPK40 40W 4200lm 4000K IP43 Z NADOMETNIM OKVIRJEM 600X600 Z MOŽNOSTJO DALI OZ PUSH-DIMM (TEHNIČNI PRILOŽEN)
S16,S17 LED panel LPK40 40W 4200lm 4000K IP43 Z NADOMETNIM OKVIRJEM 600X600 Z MOŽNOSTJO DALI OZ PUSH-DIMM (TEHNIČNI PRILOŽEN)
S18 svetilka linijska LINEA po naričilu oz. želji ARHITEKTA (TEHNIČNI PRILOŽEN)
S19 VGRADNI LED REFLEKTOR IP65, 5W
S20 NITOR FLAT DPR 790 lm 9W 840 IP44 white/white

## LEGENDA SIMBOLOV

- Stikalo enopolno
- Stikalo izmenično
- Stikalo križno
- ST Stikalni tablo
- Tipka
- Tipka z lučko
- IR 360 senzor za razsvetljavo
- IR 180 senzor za razsvetljavo
- 1F priključek za luč

## LEGENDA ZASILNE RAZSVETLJAVE

- Z4N nadgradna svetilka CONCEPT AP3 LED
- Z6 vgradna LED svetilka CONCEPT AP3 LED, piktogramska plošča DOL
- Z6.N nadgradna LED svetilka CONCEPT AP3 LED, piktogramska plošča DOL
- Z13 LED svetilka STRING Power spot, vgradna
- Z13.N LED svetilka STRING Power spot, nadgradna
- Z16 LED svetilka STRING Power spot, nadgradna

tipka za gen.izklop

tipka za gen.izklop

indirek sv.v bolniškem parap.kanalu

Območje STIKALNEGA BLOKA =P+SB2

Območje STIKALNEGA BLOKA =P+SB1

UVOZ URGENTNA VOZILA
VHODNI NADSTREŠEK

IZVOZ URGENTNA VOZILA

ni predmet projekta

kisikova postaja

| | | | |
|---|---|---|---|
| WINKY projektiranje in inženiring | faza PID | Vsebina risbe TLORIS PRITLIČJA – razsvetljava | risba T1.0 |
| izdelal | Boštjan Vindšnurer, u.d.i.e.,IZS E-0713 | Investitor/Objekt OBČINA KOČEVJE, Ljubljanska cesta 26, 1330 KOČEVJE | list 1/1 |
| pregledal | Boštjan Vindšnurer, u.d.i.e.,IZS E-0713 | | |
| odg. proj. | Boštjan Vindšnurer, u.d.i.e.,IZS E-0713 | REKONSTRUKCIJA IN DOZIDAVA ZDRAVSTVENEGA DOMA KOČEVJE Roška cesta 18 | datum avgust 2019 |
| vodja proj. | Robert Mašera u.d.i.a. ZAPS A-1137 | Št. načrta WIN-15-022-11 | merilo 1/75 |

# LEGENDA SIMBOLOV

- .....1f podometna vtičnica
- .....2x1f podometna vtičnica
- .....3x1f podometna vtičnica
- .....1f podometna vtičnica s pokrovom
- .....1f nadometna vtičnica s pokrovom
- .....2x1f nadometna vtičnica s pokrovom
- .....1f podometna vtičnica vezana na UPS
- .....2x1f podometna vtičnica vezana na UPS
- .....1F podometni fiksni priključek
- .....1F nadometni fiksni priključek
- .....1F priključek na sponkah porabnika
- .....3f podometna vtičnica
- .....3f podometna vtičnica s pokrovom
- .....3f nadometna vtičnica s pokrovom
- .....3F podometni fiksni priključek
- .....3F nadometni fiksni priključek
- .....3F priključek na sponkah porabnika
- Stikalo enopolno 16A s tlivko
- .....Stikalni blok 800x400mm

- .....Tipka za regulacijo
- TD .....Talna doza
- .....Termostat
- Instalacijsak vertikala iz
- Instalacijsak vertikala v
- Instalacijsak vertikala v in iz
- PK .. Kabelska polica
- PI Izenačitev potenciala
- GIP Glavna izenačitev potenciala
- Ozemljitvena sponka
- Povezava na obs. jašek

POZOR: Prehod inštalacij iz parapeta in podometnih vtičnic do kabelskih polic v spuščenem stropu se izvede podometno v inštalacijskih ceveh ø16mm in ø23mm

ni predmet projekta

Parapetni kanal

| | | | |
|---|---|---|---|
| WINKY projektiranje in inženiring | faza PID | Vsebina risbe TLORIS PRITLIČJA – močnostne inštalacije | risba T2.0 |
| izdelal | Boštjan Vindšnurer, u.d.i.e.,IZS E-0713 | Investitor/Objekt OBČINA KOČEVJE, Ljubljanska cesta 26, 1330 KOČEVJE | list 1/1 |
| pregledal | Boštjan Vindšnurer, u.d.i.e.,IZS E-0713 | REKONSTRUKCIJA IN DOZIDAVA ZDRAVSTVENEGA DOMA KOČEVJE Roška cesta 18 | datum avgust 2019 |
| odg. proj. | Boštjan Vindšnurer, u.d.i.e.,IZS E-0713 | | merilo 1/75 |
| vodja proj. | Robert Mašera u.d.i.a. ZAPS A-1137 | Št. načrta WIN-15-022-11 | |

POZOR: 1. Prehod inštalacij iz parapeta in podometnih vtičnic do kabelskih polic v spuščenem stropu se izvede podometno v inštalacijskih ceveh ø16mm in ø23mm

2. vse inštalacije v prostorih se izvajajo podometno v inšt.ceveh

SISTEM KONTROLE PRISTOPA IN REGISTRACIJE DELOVNEGA ČASA

- TKP1 — TERMINAL KONTROLE PRISTOPA
- ČIT — Čitalec brezkontaktnih kartic
- RDČ 230V,50Hz/UPS — REGISTRATOR DELOVNEGA ČASA
- tipka za ročno el.odpiranje vrat
- tipka v sisli za ročno el.odpiranje vrat
- elekktrična ključavnica z mikrostikalom

obstoječi jašek

3xi.c.ø50mm v temeljni plošči

sistem klicnega ozvočenja

UTP povezavo od vrat dalj. do strojarnice

1xi.c.ø50mm v tlaku
10xi.c.ø23mm v tlaku

EL-URE

Legenda:

- Dvost. ura min.
- Dvost. ura sek.
- Enost.ura min.
- Enost.ura sek.

11 : 20 25 Digitalna. ura sek.

Matična ura

DCF sprejemnik točnega časa

VLOM

- VLOM CENTRALA — protivlomna centrala
- EXP-1 — expander
- Infrardeči senzor
- Šifrator LCD
- stikalo na oknih

VIDEO

- Notranja kamera
- Zunanja kamera

DOMOFON

- Video govorna naprava – notranja
- Video govorna naprava – zunanja
- Avdio govorna naprava – zunanja

TELEKOMUNIKACIJE

- TV — TV vtičnica
- Vtičnica 1xRJ45–računalniška
- Vtičnica 2xRJ45–računalniška
- Komunikacijsko vozlišče
- Parapetni kanal
- PK .. — Kabelska polica
- RJ 45 konektor zaključen na kablu

| | | | |
|---|---|---|---|
| WINKY projektiranje in inženiring | faza PID | Vsebina risbe TLORIS PRITLIČJA – signalnokomunik. inštalacije | risba T3.0 |
| izdelal | Boštjan Vindšnurer, u.d.i.e.,IZS E-0713 | Investitor/Objekt OBČINA KOČEVJE, Ljubljanska cesta 26, 1330 KOČEVJE | list 1/1 |
| pregledal | Boštjan Vindšnurer, u.d.i.e.,IZS E-0713 | REKONSTRUKCIJA IN DOZIDAVA ZDRAVSTVENEGA DOMA KOČEVJE Roška cesta 18 | datum avgust 2019 |
| odg. proj. | Boštjan Vindšnurer, u.d.i.e.,IZS E-0713 | | |
| vodja proj. | Robert Mašera u.d.i.a. ZAPS A-1137 | Št. načrta WIN–15–022–11 | merilo 1/75 |

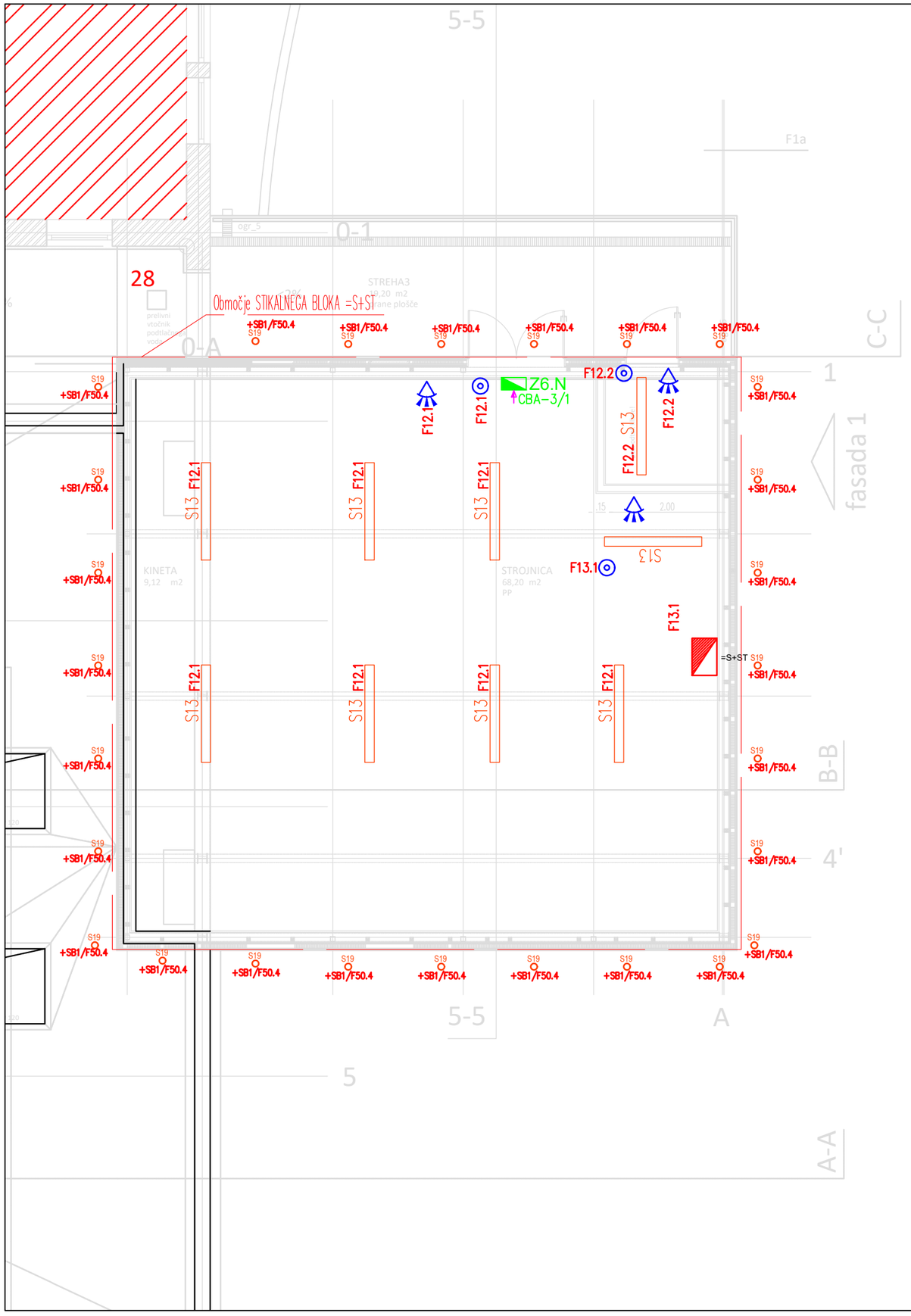


## LEGENDA SPLOŠNE RAZSVETLJAVE

S1 INTRA LIGHTING MPR LED 3000/840 23W FO 597x597 IP43 white
S2 ALKON R PR LED 5200/840 50W FO 600x600 IP65 white
S3 INTRA LIGHTING VIRGO 2x55W TC-L 2G11 EB
S4 INTRA LIGHTING NITOR RV WH LED 2000 16W 4000K FO white
S5 INTRA LIGHTING LONA C OP 400H LED 2500 27W830 FO
S6 INTRA LIGHTING MINUS LED C 900 16W/840 FO
S7 INTRA LIGHTING 13054072311 PIPES RV XS LED 7,8W/840 350mA 60° IP44 white
S8 INTRA LIGHTING INTRA LIGHTING ETEA OP LED 15W/840 IP65 FO white
S9 INTRA LIGHTING LINELED CS OP 24V 3500K white
S10 INTRA LIGHTING 18234439121 LONA S OP 400 LED 2500 27W/840 FO white
S11 INTRA LIGHTING 13326406501 MINUS LED S 1800 32W/840 FO white
S13 INTRA LIGHTING 5700 LED 1500 5xHQ 840 5800lm
S14 LSL30 34W na steni višine 4m, Sijalke 1x 1800711 - 4000K / 3900 lm
S15 216 PR 3260 lm 31W 840 FO 600x600mm IP43 white

## LEGENDA SIMBOLOV

- Stikalo enopolno
- Stikalo izmenično
- Stikalo križno
- ST Stikalni tablo
- Tipka
- Tipka z lučko
- IR 360 senzor za razsvetljavo
- IR 180 senzor za razsvetljavo
- 1F priključek za luč

## LEGENDA ZASILNE RAZSVETLJAVE

- Z4N nadgradna svetilka CONCEPT AP3 LED
- Z6 vgradna LED svetilka CONCEPT AP3 LED, piktogramska plošča DOL
- Z6.N nadgradna LED svetilka CONCEPT AP3 LED, piktogramska plošča DOL
- Z13 LED svetilka STRING Power spot, vgradna
- Z13.N LED svetilka STRING Power spot, nadgradna
- Z16 LED svetilka STRING Power spot, nadgradna

WINKY projektiranje in inženiring

| | | | |
|---|---|---|---|
| faza PID | | Vsebina risbe: TLORIS STREHE (strojnica) – razsvetljava | risba: T4.0 |
| izdelal | Boštjan Vindšnurer, u.d.i.e.,IZS E-0713 | Investitor/Objekt: OBČINA KOČEVJE, Ljubljanska cesta 26, 1330 KOČEVJE | list: 1/1 |
| pregledal | Boštjan Vindšnurer, u.d.i.e.,IZS E-0713 | REKONSTRUKCIJA IN DOZIDAVA ZDRAVSTVENEGA DOMA KOČEVJE Roška cesta 18 | datum: avgust 2019 |
| odg. proj. | Boštjan Vindšnurer, u.d.i.e.,IZS E-0713 | | |
| vodja proj. | Robert Mašera u.d.i.a. ZAPS A-1137 | Št. načrta WIN–15–022–11 | merilo: 1/75 |

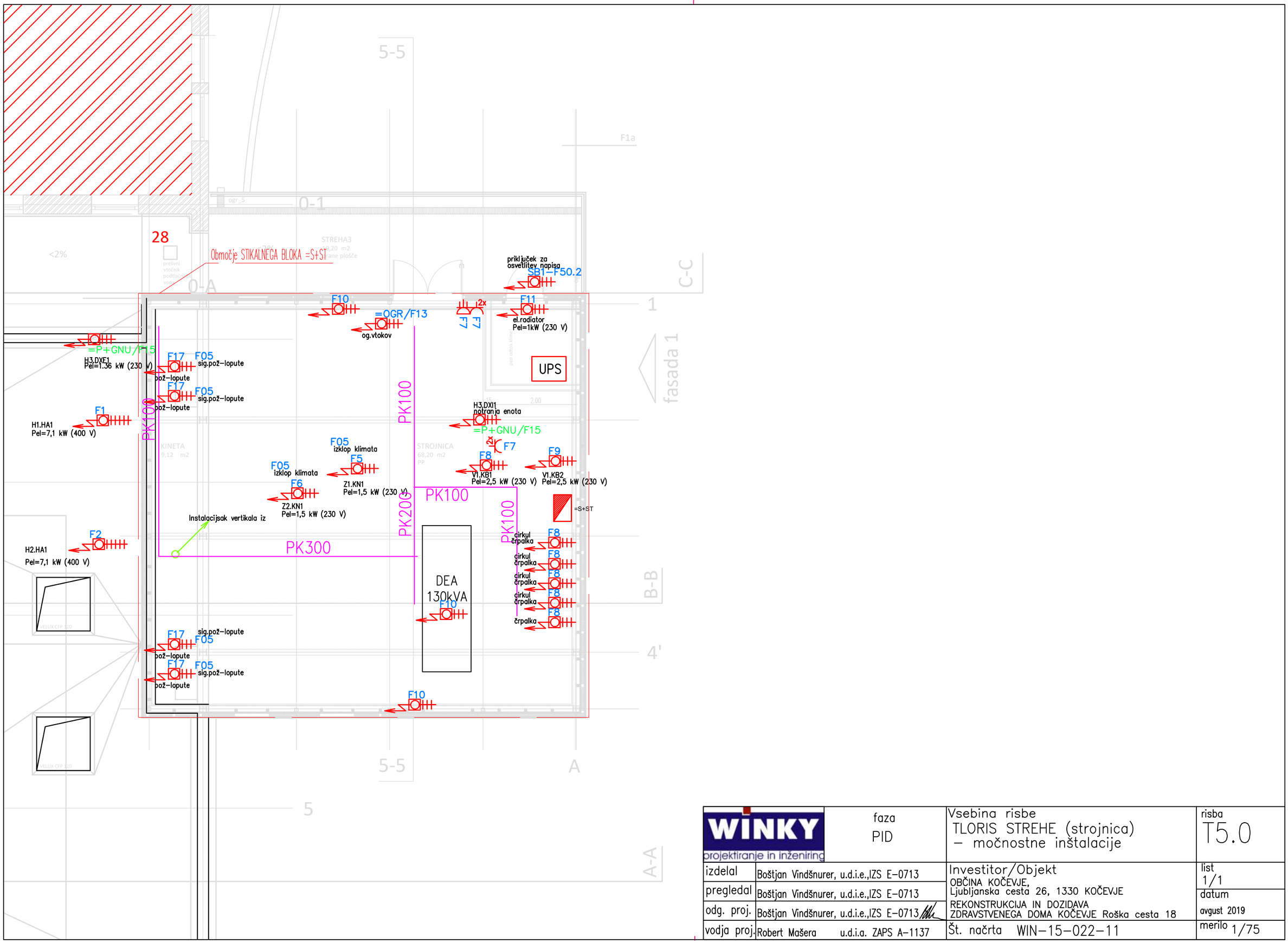


| | | | |
|---|---|---|---|
| WINKY projektiranje in inženiring | faza PID | Vsebina risbe<br>TLORIS STREHE (strojnica)<br>– močnostne inštalacije | risba<br>T5.0 |
| izdelal | Boštjan Vindšnurer, u.d.i.e.,IZS E-0713 | Investitor/Objekt<br>OBČINA KOČEVJE,<br>Ljubljanska cesta 26, 1330 KOČEVJE<br>REKONSTRUKCIJA IN DOZIDAVA<br>ZDRAVSTVENEGA DOMA KOČEVJE Roška cesta 18 | list<br>1/1 |
| pregledal | Boštjan Vindšnurer, u.d.i.e.,IZS E-0713 | | datum<br>avgust 2019 |
| odg. proj. | Boštjan Vindšnurer, u.d.i.e.,IZS E-0713 | | |
| vodja proj. | Robert Mašera u.d.i.a. ZAPS A-1137 | Št. načrta WIN-15-022-11 | merilo 1/75 |

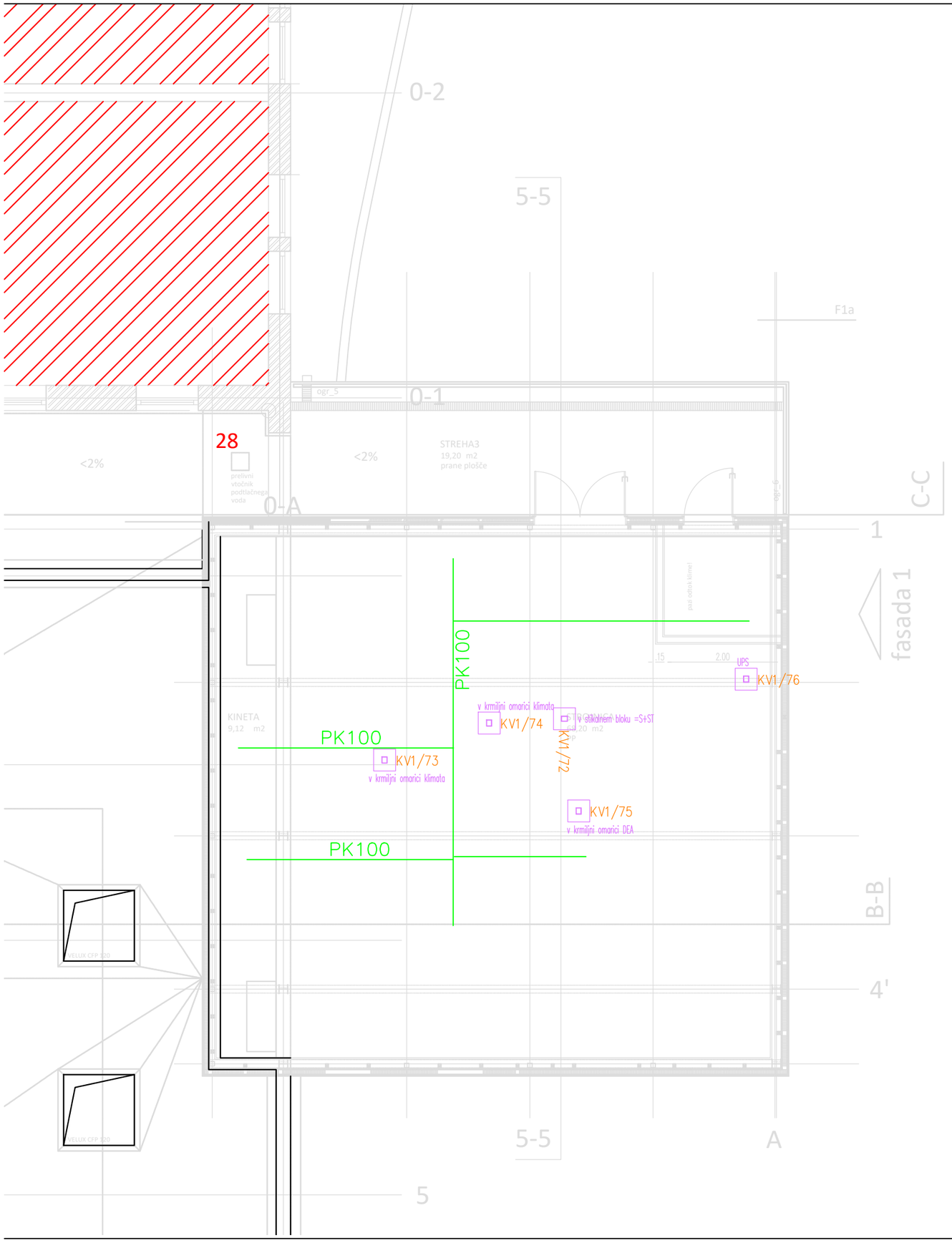


PK200

## SISTEM KONTROLE PRISTOPA IN REGISTRACIJE DELOVNEGA ČASA

- TKP1 — TERMINAL KONTROLE PRISTOPA
- ČIT — Čitalec brezkontaktnih kartic
- RDČ 230V,50Hz/UPS — REGISTRATOR DELOVNEGA ČASA
- tipka za ročno el.odpiranje vrat
- tipka v sisli za ročno el.odpiranje vrat
- električna ključavnica z mikrostikalom

### Svetlobno klicne naprave(SOS klic)

- Tipka za klic v sili (v kopalnicah–potezna tipka)
- Signalna svetilka klica v sili
- Svetlobni tablo
- Klicno sprejemna enota

## VLOM

- VLOM CENTRALA — protivlomna centrala
- EXP-1 — expander
- Infrardeči senzor
- Šifrator LCD
- stikalo na oknih

## TELEKOMUNIKACIJE

- TV vtičnica
- Vtičnica 1xRJ45–računalniška
- Vtičnica 2xRJ45–računalniška
- Komunikacijsko vozlišče
- PK .. Kabelska polica
- RJ 45 konektor zaključen na kablu

## VIDEO

- Notranja kamera
- Zunanja kamera

## DOMOFON

- Video govorna naprava – notranja
- Video govorna naprava – zunanja
- Avdio govorna naprava – zunanja

| | | | |
|---|---|---|---|
| WINKY projektiranje in inženiring | faza PID | Vsebina risbe: TLORIS STREHE (strojnica) – signalnokomunik.inštalacije | risba T6.0 |
| izdelal | Boštjan Vindšnurer, u.d.i.e.,IZS E-0713 | Investitor/Objekt: OBČINA KOČEVJE, Ljubljanska cesta 26, 1330 KOČEVJE | list 1/1 |
| pregledal | Boštjan Vindšnurer, u.d.i.e.,IZS E-0713 | REKONSTRUKCIJA IN DOZIDAVA ZDRAVSTVENEGA DOMA KOČEVJE Roška cesta 18 | datum avgust 2019 |
| odg. proj. | Boštjan Vindšnurer, u.d.i.e.,IZS E-0713 | | |
| vodja proj. | Robert Mašera u.d.i.a. ZAPS A-1137 | Št. načrta WIN–15–022–11 | merilo 1/100 |

povezava na obstoječe MS

povezava na sosednja ozemljila

povezava na obstoječe MS

FeZn 25x4mm v zemlji na globini 0,8m

merilni spoj v merilni omarici

MS9

FeZn 25x4mm v temeljih

izpust za ozem.vrat

merilni spoj v merilni omarici

MS8

povezava na obstoječe MS

povezava na obstoječe MS

povezava na obstoječe MS

FeZn 25x4mm v zemlji na globini 0,8m

FeZn 25x4mm v zemlji na globini 0,8m

merilni spoj v merilni omarici v tleh

MS1

FeZn 25x4mm v temeljih

Izpust valjenca za ozemljitev antistatičnih tal

FeZn 25x4mm v temeljih

povezava na obstoječe MS

FeZn 25x4mm v zemlji na globini 0,8m

OPOMBA:

1. 1m od točke prehoda iz temeljev v zemljo, se izvede temeljno ozemljilo z vodnikom inox RH1, 30x3,5mm ali z izoliranim vodnikom v obe smeri.

2. Priključna točka za izenačitev potencijala, h=0,2m od končnega nivoja tal v prostoru.

3. Ozemljilo je potrebno povezati na več mestih z armaturo z vijačenjem ali varjenjem

LEGENDA:

MS Merilno mesto na fasadi

MS Merilno mesto v tleh

Križni spoj strelovoda

deskolov

nadstrešek

odtok

deljeni jašek

J2

V2.

varianta Y: priklop preko zunanjega deljenega jaška J2 ter J3 v J1

priključeno na meteorni novi sistem

povezava na obstoječe ozemljilo

varianta N: direktni priklop na jašek pod stopnicami J1

V3

V4.

preveriti navezavo!

vertikala sanitarij v 2. nadstropju

VT1 VT2 J1 VT3 J3

Izpust valjenca za ozemljitev antistatičnih tal

FeZn 25x4mm v zemlji na globini 0,8m

merilni spoj v merilni omarici v tleh

MS2

Izpust za GIP

FeZn 25x4mm v temeljih

FeZn 25x4mm v zemlji na globini 0,8m

merilni spoj v merilni omarici

MS3

FeZn 25x4mm v temeljih

MS4

FeZn 25x4mm v zemlji na globini 0,8m

izpust za ozem.vrat

MS6

FeZn 25x4mm v zemlji na globini 0,8m

merilni spoj v merilni omarici

MS7

MS5

merilni spoj v merilni omarici

merilni spoj v merilni omarici

povezava na sosednja ozemljila

povezava na sosedna ozemljila

fasada 1

fasada 2

fasada 3

fasada 4

TP d=30cm

TP d=20cm

TP d=40cm

| | | | |
|---|---|---|---|
| WINKY projektiranje in inženiring | faza PID | Vsebina risbe TLORIS TEMELJEV(URGENCA) – temeljno ozemljilo | risba T8.0 |
| izdelal | Boštjan Vindšnurer, u.d.i.e.,IZS E-0713 | Investitor/Objekt OBČINA KOČEVJE Ljubljanska cesta 26, 1330 KOČEVJE | list 1/1 |
| pregledal | Boštjan Vindšnurer, u.d.i.e.,IZS E-0713 | REKONSTRUKCIJA IN DOZIDAVA ZDRAVSTVENEGA DOMA KOČEVJE Roška cesta 18 | datum avgust 2019 |
| odg. proj. | Boštjan Vindšnurer, u.d.i.e.,IZS E-0713 | Št. načrta WIN-15-022-11 | merilo 1:75 |
| vodja proj. | Robert Mašera u.d.i.a. ZAPS A-1137 | | |

# TLORIS STREHE NADSTREŠKA

Alø8mm

povezava na merilno spoj

Alø8mm

povezava na merilno spoj

povezava na obstoječe strelovodni sistem

Alø8mm

povezava na merilno spoj

povezava na obstoječe strelovodni sistem

NI PREDMET OBDELAVE

OBSTOJEĆI ODVOD

Lovilna palica h=3m

na merilni spoj 9

izpust za ozem.ograje

na merilni spoj 1

Alø8mm

prehod na nižji nivo

prehod na nižji nivo

Alø8mm

na merilni spoj 8

Alø8mm

Alø8mm

Alø8mm

Alø8mm

na merilni spoj 2

Alø8mm

Alø8mm

na merilni spoj 7

na merilni spoj 6

Lovilna palica h=1m

na merilni spoj 3

na merilni spoj 4

Alø8mm

na merilni spoj 5

| | | | |
|---|---|---|---|
| WINKY projektiranje in inženiring | | faza PID | Vsebina risbe TLORIS STREHE (URGENCA) in (JUŽNI NADSTREŠEK ZDK) – strelovod | risba T9.0 |
| izdelal | Boštjan Vindšnurer, u.d.i.e.,IZS E-0713 | | Investitor/Objekt OBČINA KOČEVJE Ljubljanska cesta 26, 1330 KOČEVJE | list 1/1 |
| pregledal | Boštjan Vindšnurer, u.d.i.e.,IZS E-0713 | | | datum avgust 2019 |
| odg. proj. | Boštjan Vindšnurer, u.d.i.e.,IZS E-0713 | | REKONSTRUKCIJA IN DOZIDAVA ZDRAVSTVENEGA DOMA KOČEVJE Roška cesta 18 | |
| vodja proj. | Robert Mašera u.d.i.a. ZAPS A-1137 | | Št. načrta WIN-15-022-11 | merilo 1:75 |

FeZn 25x4mm
v zemlji na globini 0,8m

FeZn 25x4mm
v zemlji na globini 0,8m

FeZn 25x4mm
v zemljih

FeZn 25x4mm
na globini 0,8m

merilni spoj v
merilni omarici
v tleh

MS11

Izpust valjenca
za ozemljitev
ograje

MS10

Izpust valjenca
za ozemljitev
ploščadi

FeZn 25x4mm
v zemlji na globini 0,8m

povezava na
obstoječe MS

povezava na
obstoječe MS

povezava na
obstoječe MS

povezava na
obstoječe MS

povezava na
obstoječe MS

povezava na
sosednja ozemljila

povezava na
sosednja ozemljila

povezava na
obstoječe MS

OPOMBA:

1. 1m od točke prehoda iz temeljev v zemljo, se izvede temeljno ozemljilo z vodnikom inox RH1, 30x3,5mm ali z izoliranim vodnikom v obe smeri.

2. Priključna točka za izenačitev potencijala, h=0,2m od končnega nivoja tal v prostoru.

3. Ozemljilo je potrebno povezati na več mestih z armaturo z vijačenjem ali varjenjem

LEGENDA:

MS Merilno mesto na fasadi

MS Merilno mesto v tleh

Križni spoj strelovoda

| | | | |
|---|---|---|---|
| WINKY projektiranje in inženiring | faza PID | Vsebina risbe TLORIS TEMELJEV JUŽNA STRAN ZDRAVSTVENEGA DOMA KOČEVJE – temeljno ozemljilo | risba T10.0 |
| izdelal | Boštjan Vindšnurer, u.d.i.e.,IZS E-0713 | Investitor/Objekt OBČINA KOČEVJE, Ljubljanska cesta 26, 1330 KOČEVJE | list 1/1 |
| pregledal | Boštjan Vindšnurer, u.d.i.e.,IZS E-0713 | REKONSTRUKCIJA IN DOZIDAVA ZDRAVSTVENEGA DOMA KOČEVJE Roška cesta 18 | datum avgust 2019 |
| odg. proj. | Boštjan Vindšnurer, u.d.i.e.,IZS E-0713 | | |
| vodja proj. | Robert Mašera u.d.i.a. ZAPS A-1137 | Št. načrta WIN-15-022-11 | merilo 1:75 |